Disconnect indoor bell

NL

1. Haal de batterijen uit de binnenbel.
2. Houd toets ⚙ ingedrukt terwijl je de batterijen in de binnenbel terugplaatst.
3. Laat toets ⚙ los, het blauwe lampje gaat uit.
4. De binnenbel is nu ontkoppelt.

EN

1. Remove the batteries from the indoor bell.
2. Press and hold the ⚙ button while pressing the batteries in the indoor bell.
3. Release button ⚙, the blue light goes out.
4. The inside bell is now disconnected.

DE

1. Entfernen Sie die Batterien aus der Inneneinheit.
2. Halten Sie die ⚙-Taste eingedrückt, während Sie die Batterien wieder in die Inneneinheit einlegen.
3. Lassen Sie die Taste ⚙ los, das blaue Licht erlischt.
4. Die Inneneinheit ist jetzt entkoppelt.

FR

1. Retirez les piles de la sonnette intérieure.
2. Appuyez sur le bouton ⚙ et maintenez-le enfoncé en appuyant la sonnette.
Remplacez les piles de la sonnette intérieure.
3. Relâchez le bouton ⚙, la lumière bleue s'éteint.
4. La sonnette intérieure est maintenant déconnectée.

Specifications

Indoor bell power supply:	3x 1.5V AAA Alkaline battery (exclusive)
Outdoor bell power supply:	1x 12V A23 battery (inclusive)
Transmission range:	Up to 200 meter (depending on the environment)
Transmission frequency:	433.92 MHz
Number of ringtones:	52
Volume levels:	5 (including off)
Water resistant:	IP56

VERKLARING VAN CONFORMITEIT

Hierbij verklaar ik, Hesdo, dat het type radioapparatuur Alecto ADB20 conform is met Richtlijn 2014/53/EU. De volledige tekst van de EU-conformiteitsverklaring kan worden geraadpleegd op het volgende internetadres: http://DOC.hesdo.com/ADB20-DOC.pdf

DECLARATION DE CONFORMITE

Le soussigné, Hesdo, déclare que l'équipement radioélectrique du type Alecto ADB20 est conforme à la directive 2014/53/UE. Le texte complet de la déclaration UE de conformité est disponible à l'adresse internet suivante: http://DOC.hesdo.com/ADB20-DOC.pdf

ÜBEREINSTIMMUNGSERKLÄRUNG

Hiermit erklärt Hesdo, dass der Funkanlagentyp Alecto ADB20 der Richtlinie 2014/53/EU entspricht. Der vollständige Text der EU-Konformitätserklärung ist unter der folgenden Internetadresse verfügbar: http://DOC.hesdo.com/ADB20-DOC.pdf

DECLARATION OF CONFORMITY

Hereby, Hesdo declares that the radio equipment type Alecto ADB20 is in compliance with directive 2014/53/EU. The full text of the EU declaration of conformity is available at the following internet address: http://DOC.hesdo.com/ADB20-DOC.pdf

Hesdo BV
Aziëlaan 12
5232 BA, 's-Hertogenbosch
The Netherlands

www.alecto.nl

v1.0

Alecto ADB20

NL DE
FR EN

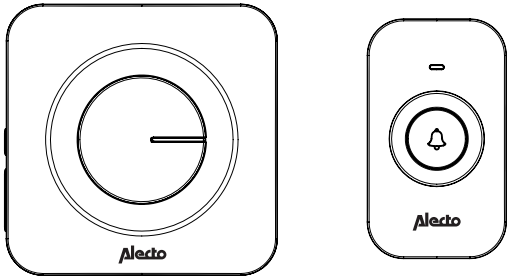

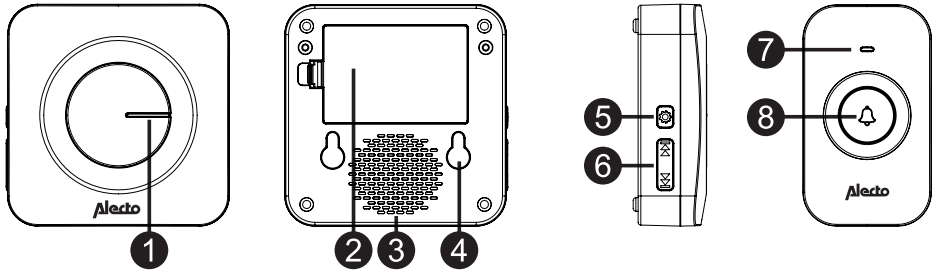

NL

1. Binnenbel LED
2. Batterijencompartiment
3. Luidspreker
4. Ophanggaten
5. Koppel- en volume insteltoets
6. Beltoonwisseltoets
7. Deurbel LED
8. Deurbel toets

FR

1. LED Sonnette intérieure
2. Compartiment des piles
3. Orateur
4. Trous de suspension
5. Réglage de volume et couplage
6. Touche de changement de sonnerie
7. LED Sonnette
8. Clé de sonnette

DE

1. Inneneinheit LED
2. Batteriefach
3. Lautsprecher
4. Aufhängungslöcher
5. Koppelungs- und Lautstärketaste
6. Klingeltonänderung staste
7. Türklingel-LED
8. Türklingelknopf

EN

1. Indoor bell LED
2. Battery compartment
3. Speaker
4. Hanging holes
5. Pairing and volume setting button
6. Ringtone change button
7. Doorbell LED
8. Doorbell button

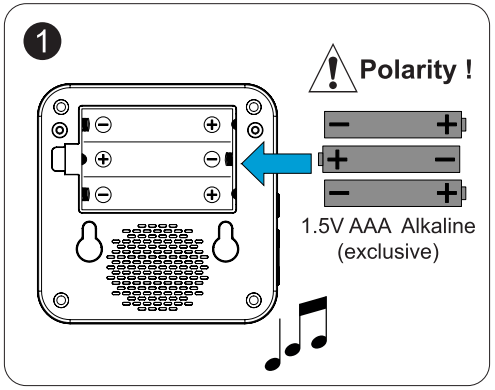

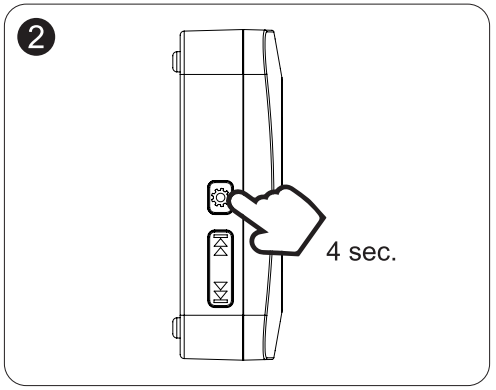

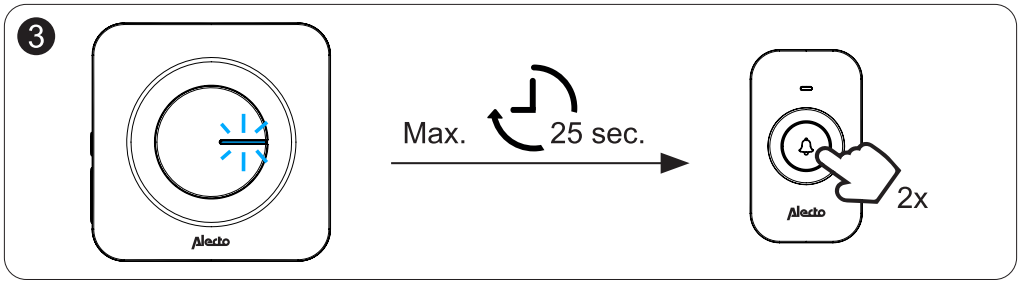

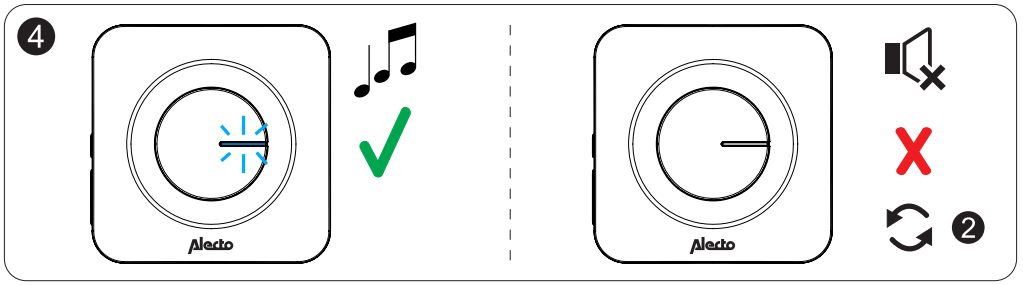

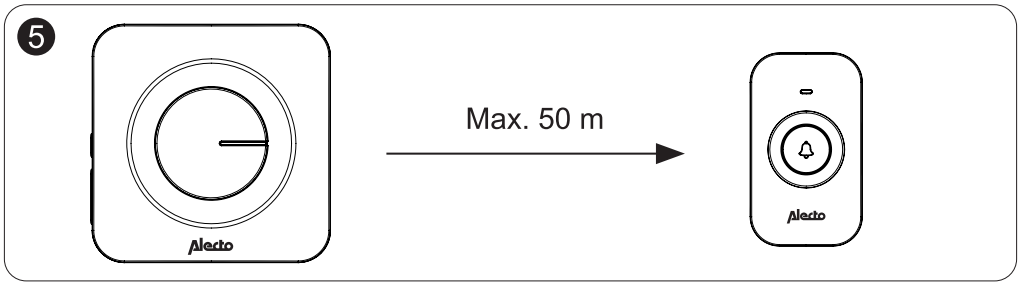

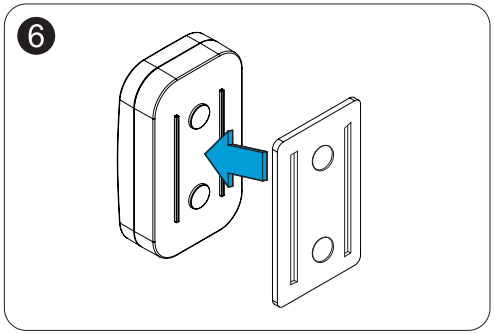

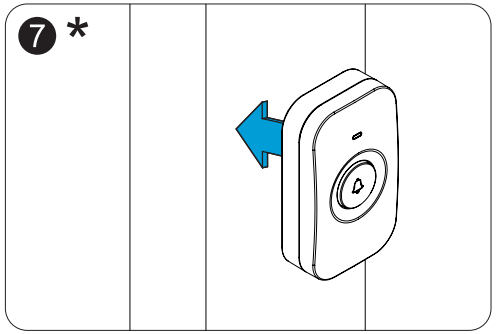

* **NL** Plaats de deurbel niet direct op een metalen oppervlak of op een oppervlak dat metaal bevat. Dit heeft een negatieve invloed op de werking van de deurbel.

FR Ne placez pas la sonnette directement sur une surface métallique ou sur une surface contenant du métal. Cela affectera le fonctionnement de la sonnette.

DE Platzieren Sie die Türklingel nicht direkt auf einer Metalloberfläche oder auf einer Oberfläche, die Metall enthält. Dies wirkt sich auf den Betrieb der Türklingel aus.

EN Do not place the doorbell directly on a metal surface or on a surface containing metal. This will affect the operation of the doorbell.

Extra

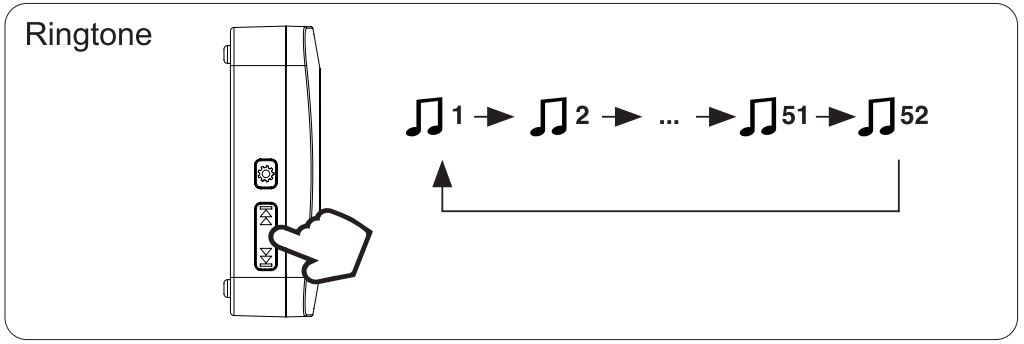
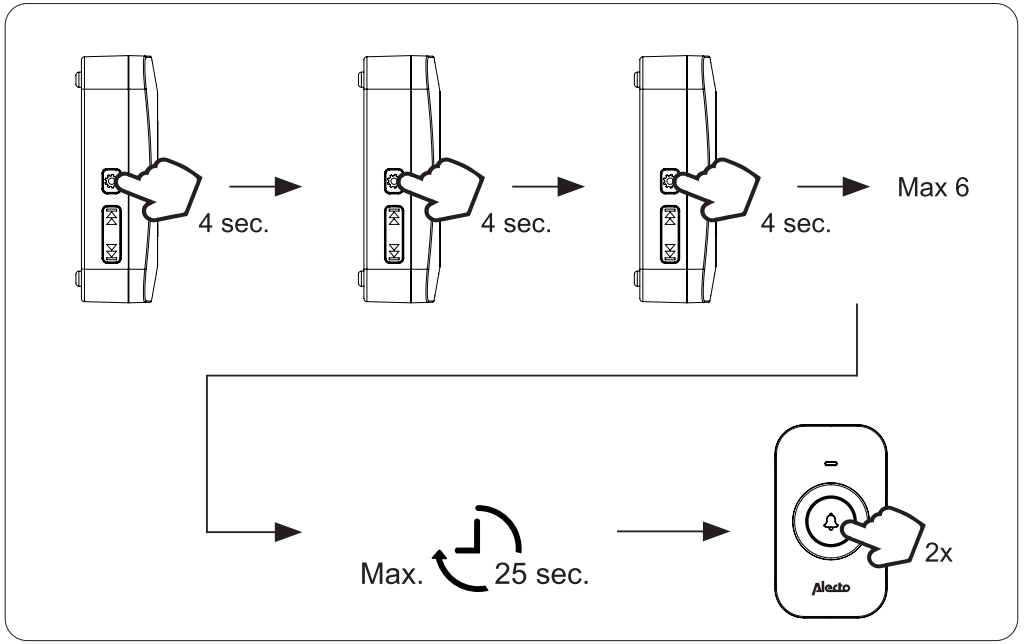
Multiple indoor bells