Model: CR-12

IMPORTER: **DSV** Bokuniewicz Jankowski Spółka jawna
pl. Kaszubski 8, 81-350 Gdynia, POLAND
tel. +48 58 661 28 00
www.dsv.com.pl

Używanie elementów sterujących lub regulacji lub wykonywanie procedur innych niż określone w niniejszym dokumencie może spowodować narażenie na niebezpieczne promieniowanie.

ŚRODKI OSTROŻNOŚCI PRZED UŻYCIEM

1. Nie zakrywaj, ani nie blokuj otworów wentylacyjnych. Ustawiając urządzenie na półce, pozostaw 5 cm (2”) wolnej przestrzeni wokół całego urządzenia.
2. Zainstaluj zgodnie z dostarczoną instrukcją obsługi.
3. Trzymaj urządzenie z dala od źródeł ciepła, takich jak kaloryfery, grzejniki, piecyki, świece i inne produkty wytwarzające ciepło lub otwarty ogień. Urządzenie może być używane tylko w klimacie umiarkowanym. Należy unikać skrajnie zimnych lub ciepłych środowisk. Temperatura pracy od 0° do 35°C.
4. Unikaj używania urządzenia w pobliżu silnych pól magnetycznych.
5. Wyładowania elektrostatyczne mogą zakłócić normalne użytkowanie tego urządzenia. Jeśli tak, po prostu zresetuj i uruchom ponownie urządzenie zgodnie z instrukcją obsługi. Podczas przesyłania plików należy obchodzić się z nimi ostrożnie i działać w środowisku wolnym od ładunków elektrostatycznych.
6. Ostrzeżenie! Nigdy nie wkładaj żadnych przedmiotów do produktu przez otwory wentylacyjne lub otwory. Wysokie napięcie przepływa przez produkt i włożenie przedmiotu do obudowy może spowodować porażenie prądem i/lub zwarcie części wewnętrznych. Z tego samego powodu nie wolno wylewać wody ani płynów na produkt.
7. Nie używaj w mokrych lub wilgotnych miejscach, takich jak łazienki, zaparowane kuchnie lub w pobliżu basenów.
8. Urządzenie nie może być narażone na kapanie lub zachlapanie i należy upewnić się, że żadne przedmioty wypełnione płynami, takie jak wazony, nie są umieszczane na urządzeniu lub w jego pobliżu.
9. Nie używaj tego urządzenia, gdy może wystąpić kondensacja. Gdy urządzenie jest używane w ciepłym i wilgotnym pomieszczeniu, wewnątrz urządzenia mogą pojawić się krople wody lub kondensacja i urządzenie może nie działać prawidłowo; pozostaw urządzenie w stanie WYŁĄCZONYM przez 1 lub 2 godziny przed włączeniem zasilania: urządzenie powinno być suche przed włączeniem zasilania.
10. Chociaż to urządzenie jest produkowane z najwyższą starannością i kilkakrotnie sprawdzane przed opuszczeniem fabryki, nadal mogą wystąpić problemy, podobnie jak w przypadku wszystkich urządzeń elektrycznych. W przypadku zauważenia dymu, nadmiernego nagrzewania się lub innych nieoczekiwanych zjawisk należy natychmiast wyjąć wtyczkę z gniazdka sieciowego.
11. To urządzenie musi działać na źródle zasilania określonym na etykiecie specyfikacji. Jeśli nie masz pewności co do rodzaju zasilacza używanego w Twoim domu, skonsultuj się ze sprzedawcą lub lokalną firmą energetyczną.
12. Trzymaj z dala od zwierząt. Niektóre zwierzęta lubią gryźć przewody zasilające.
13. Do czyszczenia urządzenia użyj miękkiej, suchej szmatki. Nie używaj rozpuszczalników ani płynów na bazie benzyny. W celu usunięcia silnych zabrudzeń, użyj wilgotnej szmatki z rozcieńczonym detergentem.
14. Dostawca nie ponosi odpowiedzialności za uszkodzenia lub utratę danych spowodowane awarią, niewłaściwym użytkowaniem, modyfikacją urządzenia lub wymianą baterii.
15. Nie przerywaj połączenia, gdy urządzenie formatuje lub przesyła pliki. W przeciwnym razie dane mogą zostać uszkodzone lub utracone.
16. Jeśli urządzenie posiada funkcję odtwarzania USB, pamięć USB należy podłączyć bezpośrednio do urządzenia. Nie używaj przedłużacza USB, ponieważ może to powodować zakłócenia powodujące awarię danych.

17. Tabliczka znamionowa została umieszczona na dolnym lub tylnym panelu urządzenia.
18. To urządzenie nie jest przeznaczone do użytku przez osoby (w tym dzieci) z niepełnosprawnością fizyczną, sensoryczną lub umysłową lub brakiem doświadczenia i wiedzy, chyba że znajdują się one pod nadzorem lub otrzymały instrukcje dotyczące prawidłowego korzystania z urządzenia przez osoba odpowiedzialna za ich bezpieczeństwo.
19. Ten produkt jest przeznaczony wyłącznie do użytku nieprofesjonalnego, a nie do użytku komercyjnego lub przemysłowego.
20. Upewnij się, że urządzenie jest ustawione w stabilnej pozycji. Uszkodzenia spowodowane używaniem tego produktu w niestabilnej pozycji, wibracje lub wstrząsy lub nieprzestrzeganie innych ostrzeżeń lub środków ostrożności zawartych w tej instrukcji obsługi nie będą objęte gwarancją.
21. Nigdy nie zdejmuj obudowy tego urządzenia.
22. Nigdy nie umieszczaj tego urządzenia na innym sprzęcie elektrycznym.
23. Nie pozwalaj dzieciom na dostęp do plastikowych toreb.
24. Używaj wyłącznie załączników/akcesoriów określonych przez producenta.
25. Wszelkie czynności serwisowe należy powierzyć wykwalifikowanemu personelowi serwisowemu. Serwis jest wymagany, gdy urządzenie zostało w jakikolwiek sposób uszkodzone, np. przewód zasilający lub wtyczka, gdy do wnętrza urządzenia dostał się płyn lub wpadły przedmioty, gdy urządzenie zostało wystawione na deszcz lub wilgoć, nie działa normalnie lub został upuszczony.
26. Długa ekspozycja na głośne dźwięki z osobistych odtwarzaczy muzycznych może prowadzić do tymczasowej lub trwałej utraty słuchu.
27. Jeśli produkt jest dostarczany z kablem zasilającym lub zasilaczem AC:
    - Jeśli wystąpią jakiekolwiek problemy, odłącz przewód zasilający i zleć serwis wykwalifikowanemu personelowi.
    - Nie deptać ani nie ściskać zasilacza. Zachowaj szczególną ostrożność, szczególnie w pobliżu wtyczek i punktu wyjścia kabla. Nie umieszczaj na zasilaczu ciężkich przedmiotów, które mogą go uszkodzić. Trzymaj całe urządzenie poza zasięgiem dzieci! Bawiąc się kablem zasilającym, mogą się poważnie zranić.
    - Odłącz to urządzenie podczas burzy lub gdy nie jest używane przez dłuższy czas.
    - Gniazdko musi znajdować się w pobliżu urządzenia i być łatwo dostępne.
    - Nie przeciążaj gniazdek ani przedłużaczy. Przeciążenie może spowodować pożar lub porażenie prądem.
    - Urządzenia o konstrukcji klasy 1 należy podłączać do gniazdka sieciowego z uziemieniem ochronnym.
    - Urządzenia o konstrukcji 2 klasy nie wymagają uziemienia.
    - Zawsze trzymaj za wtyczkę podczas wyciągania jej z gniazdka. Nie ciągnij za przewód zasilający. Może to spowodować zwarcie.
    - Nie używaj uszkodzonego przewodu zasilającego, wtyczki ani luźnego gniazdka. Może to spowodować pożar lub porażenie prądem.
28. Jeśli produkt zawiera lub jest dostarczany z pilotem zawierającym baterie pastylkowe/ogniwowe:
    Ostrzeżenie:
    - „Nie połykaj baterii, niebezpieczeństwo poparzenia chemikaliami” lub podobnej pracy.
    - Połknięcie baterii może spowodować poważne oparzenia wewnętrzne w ciągu zaledwie 2 godzin i doprowadzić do śmierci.
    - Trzymaj nowe i zużyte baterie z dala od dzieci.
    - Jeśli komora baterii nie zamyka się prawidłowo, zaprzestań używania produktu i trzymaj go z dala od dzieci.
    - Jeśli uważasz, że baterie mogły zostać połknięte lub umieszczone w jakiejkolwiek części ciała, natychmiast zasięgnij porady lekarza.

29. Ostrzeżenie dotyczące korzystania z baterii:
    - Niebezpieczeństwo wybuchu w przypadku nieprawidłowej wymiany baterii. Zamień tylko na ten sam lub równoważny typ.
    - Akumulator nie może być narażony na działanie wysokich lub niskich ekstremalnych temperatur, niskiego ciśnienia powietrza na dużej wysokości podczas użytkowania, przechowywania lub transportu.
    - Wymiana baterii na baterię niewłaściwego typu, która może spowodować wybuch lub wyciek łatwopalnej cieczy lub gazu.
    - Wrzucenie baterii do ognia lub gorącego piekarnika, mechaniczne zgniecenie lub przecięcie baterii, co może spowodować wybuch.
    - Pozostawienie baterii w otoczeniu o bardzo wysokiej temperaturze, może spowodować wybuch lub wyciek łatwopalnej cieczy lub gazu.
    - Bateria poddana bardzo niskiemu ciśnieniu powietrza, które może spowodować wybuch lub wyciek łatwopalnej cieczy lub gazu.
    - Należy zwrócić uwagę na środowiskowe aspekty utylizacji baterii.

INSTALACJA

- Rozpakuj wszystkie części i usuń materiał ochronny.
- Nie podłączaj urządzenia do sieci przed sprawdzeniem napięcia sieciowego i przed wykonaniem wszystkich innych połączeń.

* **Te instrukcje dotyczą tylko produktów korzystających z kabla zasilającego lub zasilacza sieciowego.**

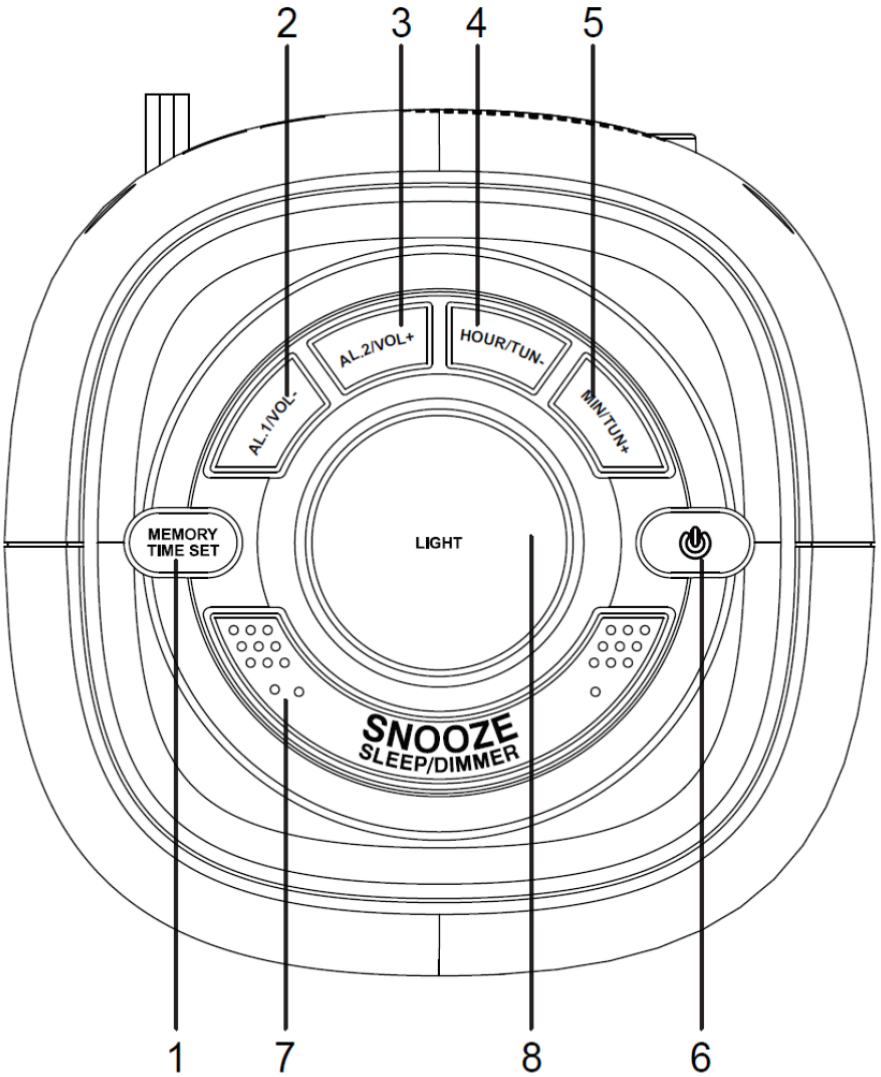
2
3
4
5
AL.2/VOL+
HOUR/TUN-
AL.1/VOL-
MIN/TUN+
MEMORY
TIME SET
LIGHT
SNOOZE
SLEEP/DIMMER
1
7
8
6

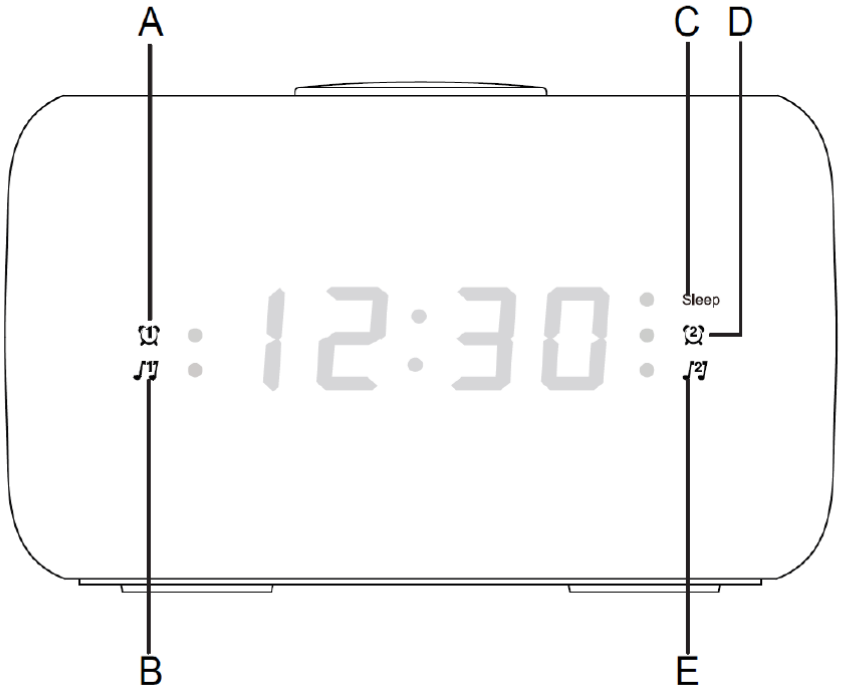
A
C
D
12:30
Sleep
B
E

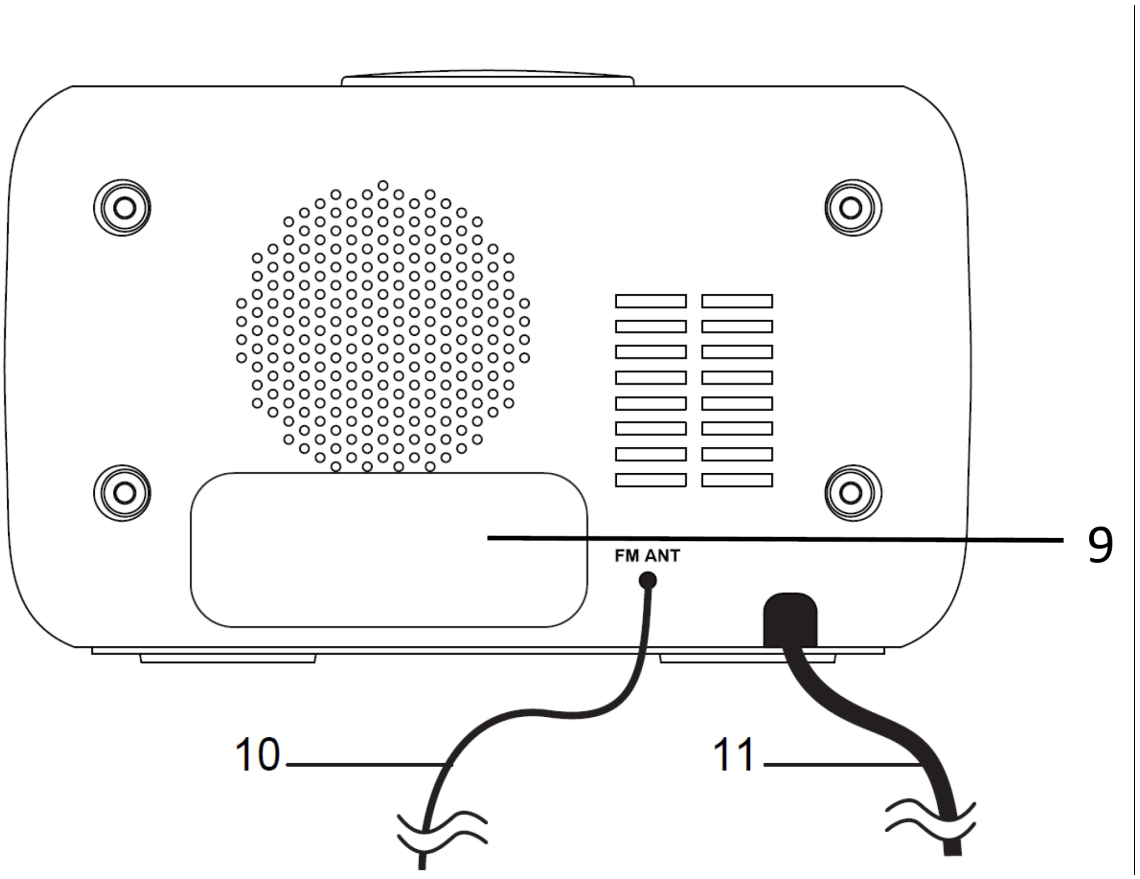

OPIS ELEMENTÓW

1. Przycisk “MEMORY TIME SET”
2. Przycisk “AL1/VOL-”
3. Przycisk “AL2/VOL+”
4. Przycisk “HOUR/TUN-”
5. Przycisk “MIN/TUN+”
6. Przycisk “⏻”
7. Przycisk “SNOOZE SLEEP/DIMMER”
8. Przycisk “LIGHT”
9. Komora na baterie (podtrzymanie pamęci)

   Użyj dwóch baterii ‘AAA’ w celu podtrzymania prawidłoweg ustawienia czasu w przypadku braku zasilania.
10. ANTENA

    Rozłóż i zmień położenie anteny, aby uzyskać najlepszy odbiór radiowy.
11. KABEL ZASILANIA

    Podłącz kabel do gniazdka elektrycznego o odpowiednim napięciu.

WSKAŹNIKI

A. Alarm 1 BUZZER
B. Alarm 1 RADIO
C. SLEEP
D. Alarm 2 BUZZER
E. Alarm 2 RADIO

WŁAŚCIWOŚCI

- Światła otoczenia
- Cyfrowy budzik z 9-minutową funkcją drzemki
- Zintegrowane radio FM
- Obudź się z brzęczykiem lub radiem
- Funkcja uśpienia
- Wyświetlacz zegara LED

OBSŁUGA ZEGARA I ALARMU

Uwaga: Czas i godzinę alarmu można ustawić tylko wtedy, gdy radio jest wyłączone.

USTAWIANIE CZASU

1. Cyfry zaczną migać po podłączeniu zasilania do radia lub wciśnij i przytrzymaj przycisk „MEMORY TIME SET" (1) przez około 3 sekundy, aż wyświetlacz zacznie migać.
2. Naciśnij kilkakrotnie przycisk „HOUR/TUN-" (4), aby zmienić ustawienie godziny.
3. Naciśnij przycisk „MIN/TUN+" (5) kilkakrotnie, aby zmienić ustawienie minut.
4. Naciśnij przycisk „ MEMORY TIME SET" (1), aby potwierdzić godzinę.

KONFIGURACJA ALARMU

Ten radiobudzik ma dwa alarmy, które można ustawić i używać jednocześnie. Procedury ustawienia obydwu alarmów są takie same. Oba alarmy mogą włączać brzęczyk lub radio. Postępuj zgodnie z poniższymi instrukcjami, aby ustawić godzinę alarmu 1. W celu ustawienia godziny alarmu 2, zastąp przycisk „AL1/VOL-" (2) przyciskiem „AL2/VOL+" (3).

1. Naciśnij przycisk „AL1/VOL-" (2), aby wyświetlić czas alarmu 1. Cyfry zaczną migać.

2. Naciśnij kilkakrotnie przycisk „HOUR/TUN-" (4), aby zmienić ustawienie godziny.

3. Naciśnij przycisk „MIN/TUN+" (5) kilkakrotnie, aby zmienić ustawienie minut.

4. Naciśnij raz przycisk „AL1/VOL-" (2), aby potwierdzić, a cyfry przestaną migać

AKTYWACJA ALARMU

1. Po ustawieniu czasu alarmu naciśnij przycisk „AL1/VOL-" (2) raz, aby włączyć alarm brzęczykiem (wskaźnik A będzie włączony) i dwa razy, aby włączyć radio (wskaźnik B będzie włączony).
2. Po chwili cyfry przestaną migać.
3. Naciśnij przycisk „AL1/VOL-" (2), aż wszystkie wskaźniki zgasną, aby wyłączyć alarm.
4. Gdy zabrzmi alarm/radio, naciśnij przycisk (6) „⏻", aby wyłączyć alarm lub naciśnij „SNOOZE SLEEP/DIMMER" (7) dla 9-minutowej drzemki.

USTAWIENIE JASNOŚCI

Gdy radio jest wyłączone i wyświetlana jest aktualna godzina, naciśnij i przytrzymaj "SNOOZE SLEEP/DIMMER" (7), aby przełączyć ustawienie jasności wyświetlacza z wysokiej na niską.

OBSŁUGA RADIA

FM

Czynność	Instrukcja
Włącz/wyłącz radio	Naciśnij przycisk “⏻” (6)
Automatyczne skanowanie w poszukiwaniu następnej stacji	Naciśnij i przytrzymaj przycisk „HOUR/TUN-” (4) lub przycisk „MIN/TUN+” (5)
Manualne strojenie	Naciskaj powtórnie przycisk “HOUR/TUN-” (4) lub “MIN/TUN+” (5)
Regulacja głośności (0-16)	Naciśnij przycsk “AL1/VOL-” (2) lub “AL2/VOL+” (3)
Ustaw zaprogramowaną stację	Wybierz częstotliwość radiową. Naciśnij i przytrzymaj przycisk „MEMORY TIME SET” (1). Naciśnij przycisk „HOUR/TUN-” (4) lub przycisk „MIN/TUN+” (5), aby zmienić zaprogramowany numer stacji. Naciśnij przycisk „ MEMORY TIME SET” (1), aby potwierdzić.
Zmień zaprogramowane stacje (1-20)	Naciskaj powtórnie przycisk “MEMORY TIME SET” (1).
Aktywacja trybu uśpienia	Gdy radio jest włączone, naciśnij przycisk “SNOOZE SLEEP/DIMMER” (7) w celu przełączenia radia w tryb uśpienia. Wybierz między 10 a 90 minut. (Wskaźnik C będzie włączony).

LAMPKA

Naciśnij przycisk “LIGHT” (8) w celu włączenia lub wyłączenia lampy.

UWAGA

Proszę wymienić wszystkie baterie w tym samym czasie tylko na nowe baterie. Wyjmij wszystkie baterie, gdy radiobudzik nie jest używany przez dłuższy czas.

Ustaw radiobudzik tylko na zabezpieczonych meblach. Unikaj bezpośredniego światła słonecznego i wszelkich obszarów, które mogą być narażone na działanie wody lub wilgoci.

NIE PODŁĄCZAJ RADIA DO GNIAZDKA ELEKTRYCZNEGO, JEŚLI NIE MASZ PEWNOŚCI NAPIĘCIA.