Alecto

DBX-125 baby monitor




1
1x
1x
1x
1x
2x
NiMH AAA
400mAh
rechargeable*


2
min. 1 m
max.
50 m
max. 300 m


3
**
**


4
ON / OFF
3sec
ON / OFF
3sec

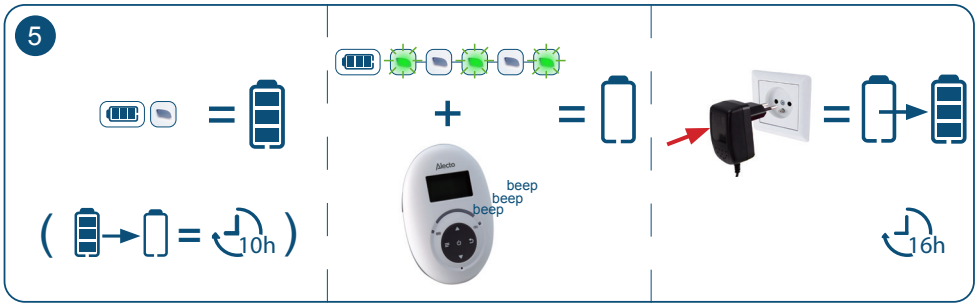
5
10h
beep
beep
beep
16h


6
beep


7
Full Eco

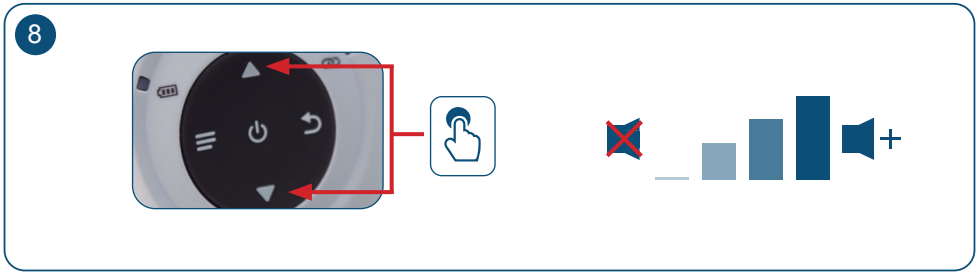
8

9



=

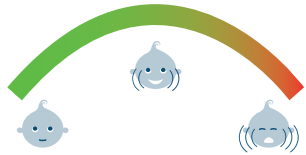

10

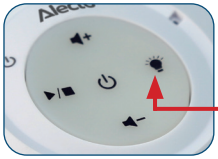

ON / OFF



11

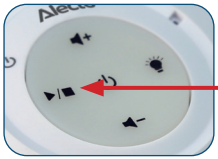

ON / OFF



AUTO STOP

15m

12



Hold



13 & 14 & 15

NL 6
FR 8
DE 10
GB 12
ES 14
IT 16
PT 18
PL 20
RO 22
GR 24
CZ 26
SE 28
DK 30
NO 32
FI 34
RU 36
RS 38
HR 40
TR 42
BG 44
SK 46
HU 48
EE 50
LV 52
SI 54
UA 56

NL

13 Bediening van de toetsen

Menu toets / Bevestigingstoets	(zie ook 15)
Omhoog in menu / Volume +	(zie ook 8)
Omlaag in menu / Volume -	(zie ook 8)
Terug naar vorige stap in het menu	
In- en uitschakelen ouder-unit / Terug naar startscherm op display	(zie ook 4)

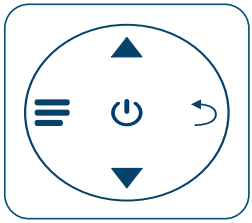

14 Startscherm ouder-unit

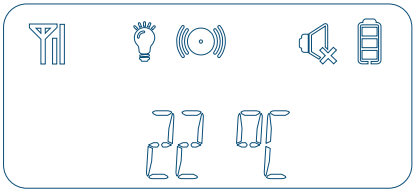

TE WARM = Temperatuuralarm baby-unit > 30 °C

TE KOUD = Temperatuuralarm baby-unit < 10 °C

Geen verbinding met baby-unit	Geluidsalarm is aan	Batterij 2/3 vol
Goede verbinding met baby-unit	Geluid is uit op de ouder-unit	Batterij 1/3 vol
Nachtlampje is aan op de baby-unit	Batterij helemaal vol	Batterij bijna leeg

---

Uitleg bij 15

Gevoeligheid

Als de baby slaapt en geen geluid maakt is de Full Eco mode actief.
De baby-unit gaat dan naar standby en schakelt de zender uit, zodat er geen radio-verbinding meer is tussen de baby-unit en ouder-unit.
Wanneer de baby geluid maakt schakelt de zender weer in en is de baby weer te horen op de ouder-unit. De gevoeligheid hiervan is in 4 stappen in te stellen via de ▲▼ toetsen:
Stap 1 (minst gevoelig) tot stap 4 (meest gevoelig).
Bij stap 5 is de Full Eco mode uitgeschakeld en is er continu een verbinding.

Geluidsalarm

Indien de baby minimaal 3 seconden achter elkaar veel geluid maakt en het geluid van de ouder-unit staat op stil , gaat het licht van het display branden.
Tegelijkertijd gaat het geluidsalarm icoon knipperen en komt er een geluidje uit de ouder-unit.

15 Menu

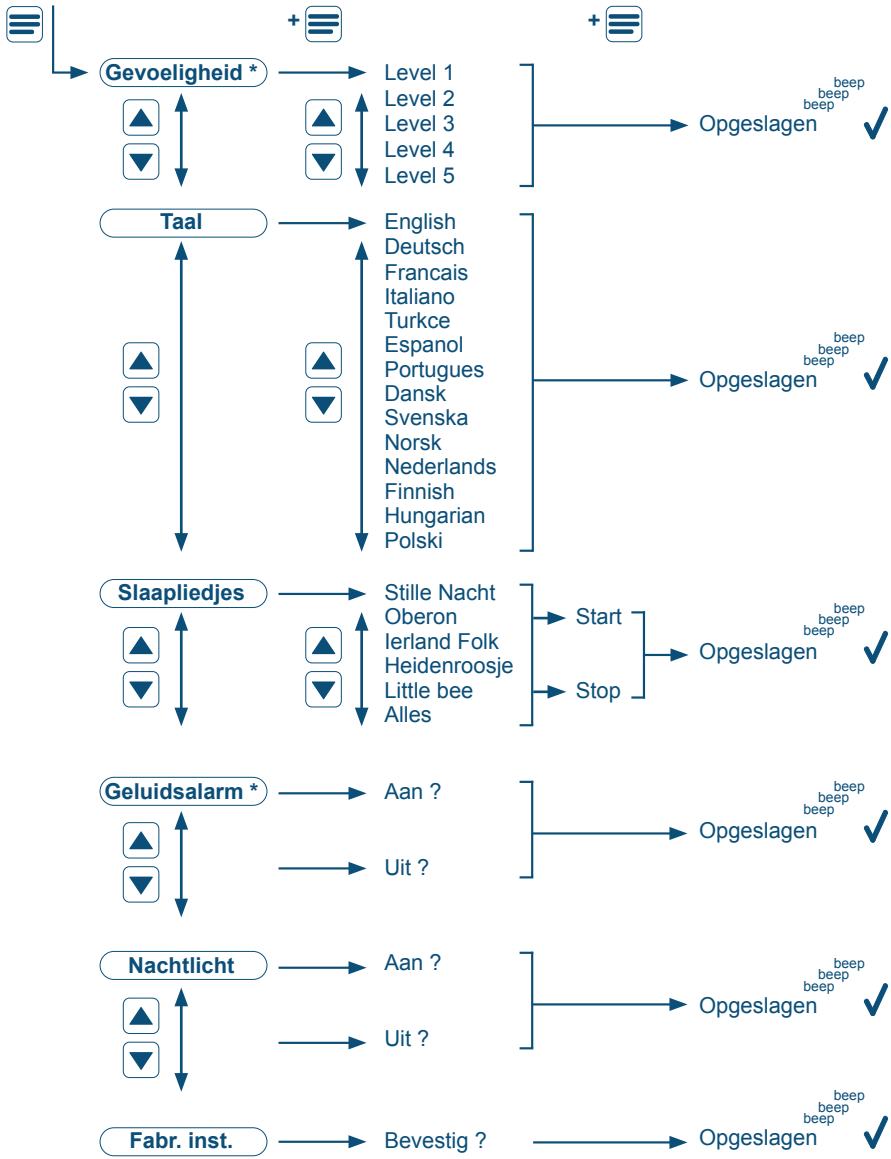
Gevoeligheid *
Level 1
Level 2
Level 3
Level 4
Level 5
Opgeslagen
beep beep beep
Taal
English
Deutsch
Francais
Italiano
Turkce
Espanol
Portugues
Dansk
Svenska
Norsk
Nederlands
Finnish
Hungarian
Polski
Opgeslagen
beep beep beep
Slaapliedjes
Stille Nacht
Oberon
Ierland Folk
Heidenroosje
Little bee
Alles
Start
Stop
Opgeslagen
beep beep beep
Geluidsalarm *
Aan ?
Uit ?
Opgeslagen
beep beep beep
Nachtlicht
Aan ?
Uit ?
Opgeslagen
beep beep beep
Fabr. inst.
Bevestig ?
Opgeslagen
beep beep beep

FR

13 Fonctionnement des boutons

- Bouton Menu / Bouton Confirmer (voir également 15)
- Haut dans menu / Volume + (voir également 8)
- Bas dans menu / Volume - (voir également 8)
- Retour à l'étape précédente dans le menu
- Unité parent marche et arrêt (voir également 4)
  Retour à l'écran de démarrage

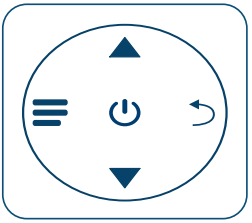

14 Ecran de démarrage de l'unité parent

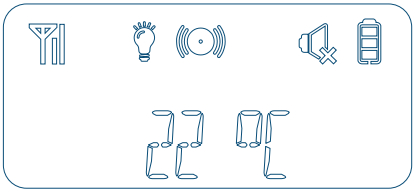

HI TEMP = Alerte de température de l'unité bébé > 30 °C

LOW TEMP = Alerte de température de l'unité bébé < 10 °C

- Pas de connexion avec l'unité bébé
- Bonne connexion avec l'unité bébé
- Veilleuse activée sur l'unité bébé
- L'alerte sonore est activée.
- Le son de l'unité bébé est éteint
- Batterie pleinement chargée
- Batterie pleine au 2/3
- Batterie pleine à 1/3
- Batterie Presque vide

Explication sur 15

Sensibilité

Le mode Full Eco est actif lorsque le bébé est endormi et de fait pas de bruit.
L'unité bébé commuter alors en veille et l'émetteur est éteint, pour s'assurer qu'il n'y a plus de transfert entre l'unité bébé et l'unité parent.
Lorsque le bébé commence à faire du bruit, l'émetteur est activé de nouveau et vous pourrez entendre le bébé via l'unité parent. La sensibilité de cette fonction peut être réglée en 4 étapes en utilisant les boutons ▲▼ :
Etape 1 (sensibilité la plus faible) à étape 4 (sensibilité la plus forte).
A l'étape 4 le mode Full est éteint pour permettre une connexion continue.

Alerte son

Si le bébé fait beaucoup de bruit pendant au moins 3 secondes consécutives, et que le son de l'unité parent est réglé sur silence, le voyant de l'affichage s'éclaire.
Au même moment l'icône d'alerte sonore commence à clignoter et l'unité parent émettra une tonalité.

15 Menu

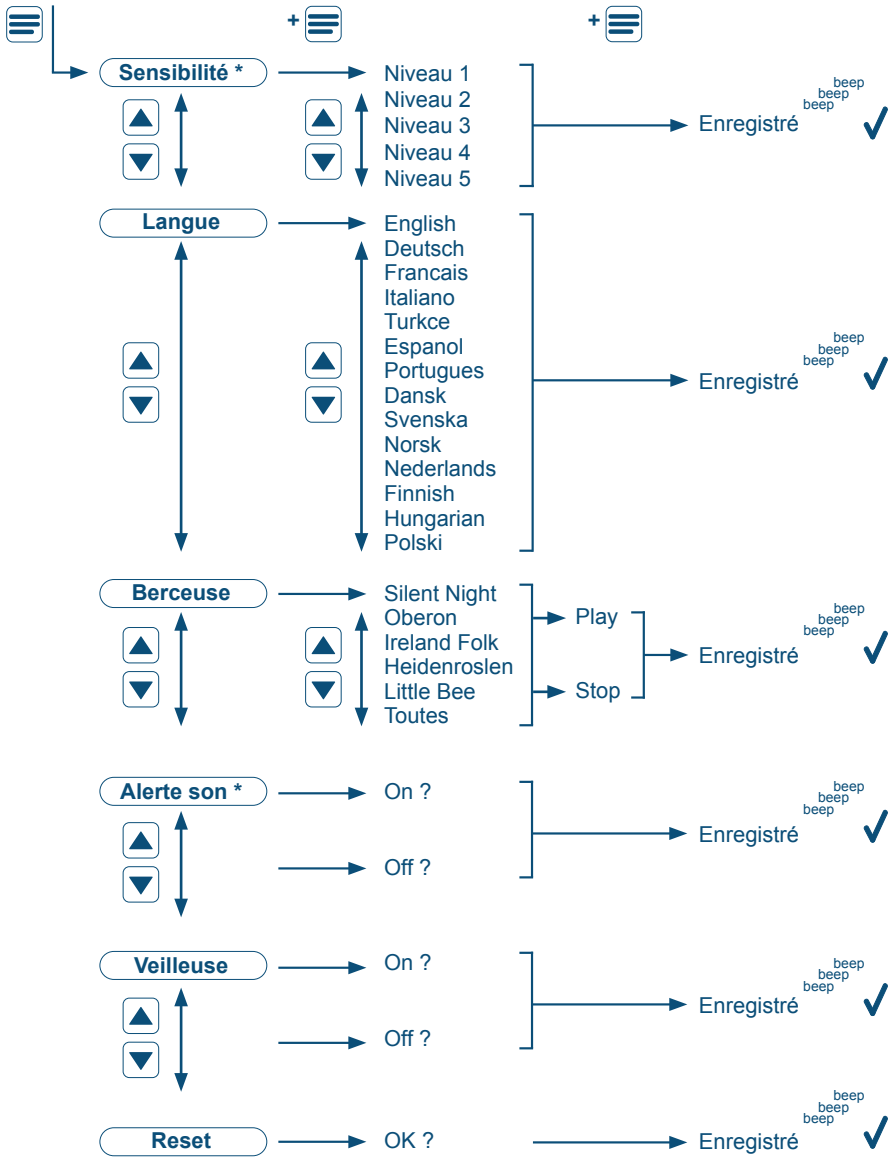
Sensibilité *
Niveau 1
Niveau 2
Niveau 3
Niveau 4
Niveau 5
Enregistré
beep beep beep
Langue
English
Deutsch
Francais
Italiano
Turkce
Espanol
Portugues
Dansk
Svenska
Norsk
Nederlands
Finnish
Hungarian
Polski
Enregistré
beep beep beep
Berceuse
Silent Night
Oberon
Ireland Folk
Heidenroslen
Little Bee
Toutes
Play
Stop
Enregistré
beep beep beep
Alerte son *
On ?
Off ?
Enregistré
beep beep beep
Veilleuse
On ?
Off ?
Enregistré
beep beep beep
Reset
OK ?
Enregistré
beep beep beep

DE

13 Tastenbelegung

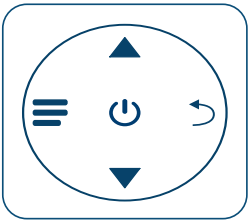

- Menütaste / OK-Taste (siehe auch 15)
- Nach oben im Menü / Lautstärke + (siehe auch 8)
- Nach unten im Menü / Lautstärke - (siehe auch 8)
- Zum vorherigen Schritt im Menü zurückkehren
- Elterneinheit ein- und ausschalten (siehe auch 4)
  Zurück zum Startbildschirm am Display

14 Startbildschirm der Elterneinheit

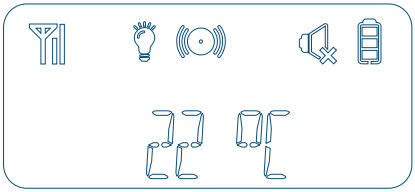

ZU WARM = Babyeinheit Temperaturalarm > 30 °C

ZU KALT= Babyeinheit Temperaturalarm < 10 °C

- Keine Verbindung mit der Babyeinheit
- Gute Verbindung mit der Babyeinheit
- Nachtlicht an der Babyeinheit ist deaktiviert
- Tonalarm ist deaktiviert
- Ton an der Babyeinheit ist ausgeschaltet
- Akku vollständig aufgeladen
- Akku 2/3 voll
- Akku 1/3 voll
- Akku fast leer

Erklärung auf 15

Sensitivität

Der Full Eco-Modus ist aktiviert, wenn das Baby schläft und leise ist.
Die Babyeinheit schaltet dann auf Standby und der Sender ist ausgeschaltet, um sicherzustellen, dass zwischen Baby- und Elterneinheit keine Übertragung stattfindet.
Wenn das Baby laut wird, wird der Sender wieder aktiviert und Sie können das Baby auf der Elterneinheit hören. Die Sensitivität dieser Funktion kann mit den ▲▼ - Tasten in vier Schritten eingestellt werden: Schritt 1 (niedrigste Sensitivität) bis Schritt 4 (höchste Sensitivität).
Bei Schritt 4 wird der Full Eco-Modus für eine durchgehende Verbindung ausgeschaltet.

Geräusch

Wenn das Baby für mindestens 3 nachfolgende Sekunden sehr laut ist und der Ton der Elterneinheit auf Leise eingestellt ist, leuchtet das Licht am Display auf.
Gleichzeitig fängt das Tonalarmsymbol an zu blinken und die Elterneinheit gibt einen Ton aus.

15 Menü

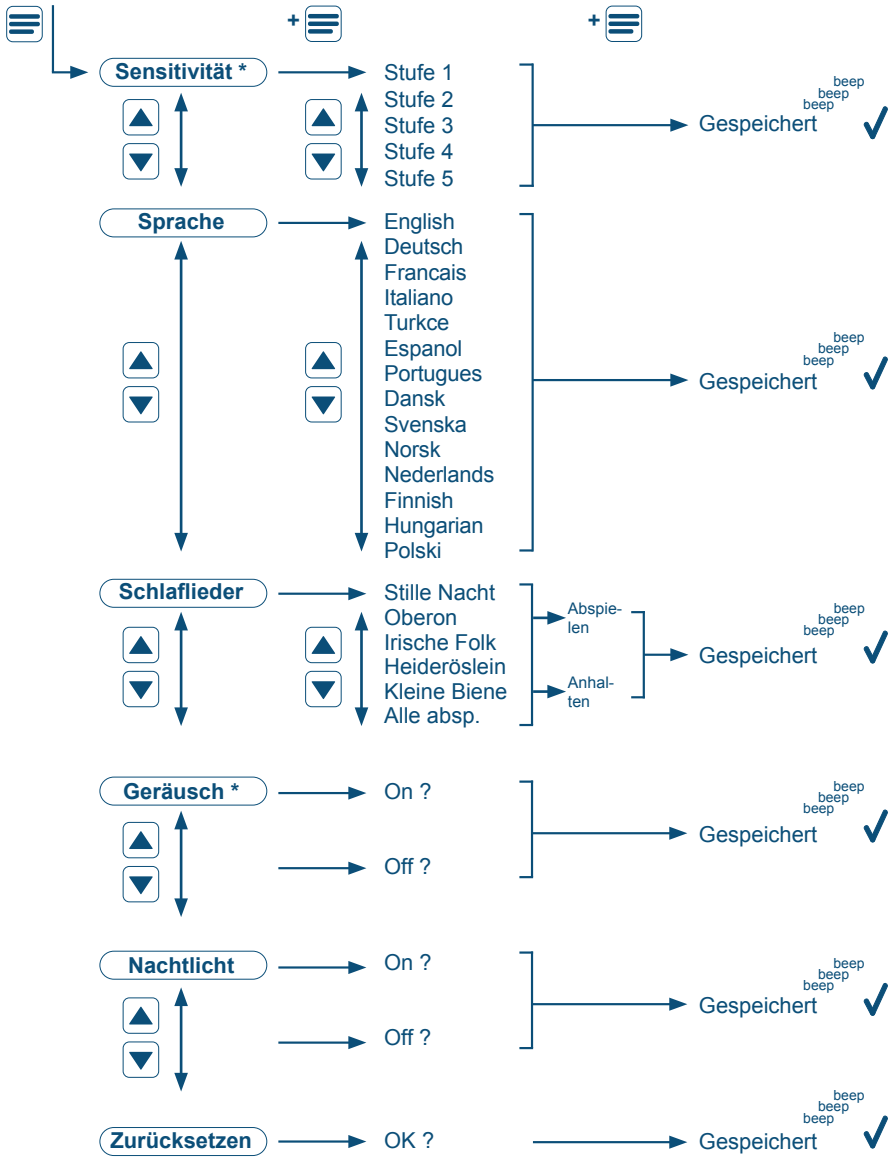
Sensitivität *
Stufe 1
Stufe 2
Stufe 3
Stufe 4
Stufe 5
Gespeichert
beep beep beep
Sprache
English
Deutsch
Francais
Italiano
Turkce
Espanol
Portugues
Dansk
Svenska
Norsk
Nederlands
Finnish
Hungarian
Polski
Gespeichert
beep beep beep
Schlaflieder
Stille Nacht
Oberon
Irische Folk
Heideröslein
Kleine Biene
Alle absp.
Abspie-len
Anhal-ten
Gespeichert
beep beep beep
Geräusch *
On ?
Off ?
Gespeichert
beep beep beep
Nachtlicht
On ?
Off ?
Gespeichert
beep beep beep
Zurücksetzen
OK ?
Gespeichert
beep beep beep

13 Buttons operation

- Menu button / Confirm button (see also 15)
- Up in menu / Volume + (see also 8)
- Down in menu / Volume - (see also 8)
- Return to the previous step in the menu
- Parent unit on and off (see also 4)
  Back to the display's start-up screen

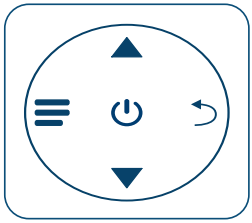

14 Parent unit start-up screen

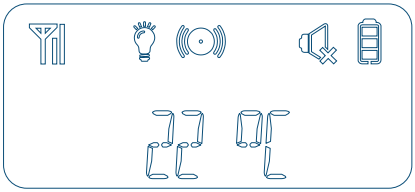

HI TEMP = Baby unit temperature alert > 30 °C

LO TEMP = Baby unit temperature alert < 10 °C

- No connection with baby unit
- Good connection with baby unit
- Night light is enabled on the baby unit
- Sound alert is enabled
- Sound on the parent unit is off
- Battery fully charged
- Battery 2/3 full
- Battery 1/3 full
- Battery nearly empty

Explanation at 15

Sensitivity

The Full Eco mode is active when the baby is sleeping and making no sounds.
The baby unit will then switch to standby and the transmitter is turned off, to ensure that there's no more transfer between the baby unit and parent unit.
When the baby starts making sounds, the transmitter is enabled again and you'll be able to hear the baby through the parent unit. The sensitivity of this function may be set in 4 steps using the ▲ ▼ buttons:
Step 1 (lowest sensitivity) to step 4 (highest sensitivity).
At step 4 the Full Eco mode is switched off to allow for a continuous connection.

Sound alert

If the baby is making a lot of noise for at least 3 consecutive seconds, and the sound of the parent unit is set to silent, the light of the display illuminates.
At the same time the sound alert icon starts flashing and the parent unit will emit a tone.

15 Menu

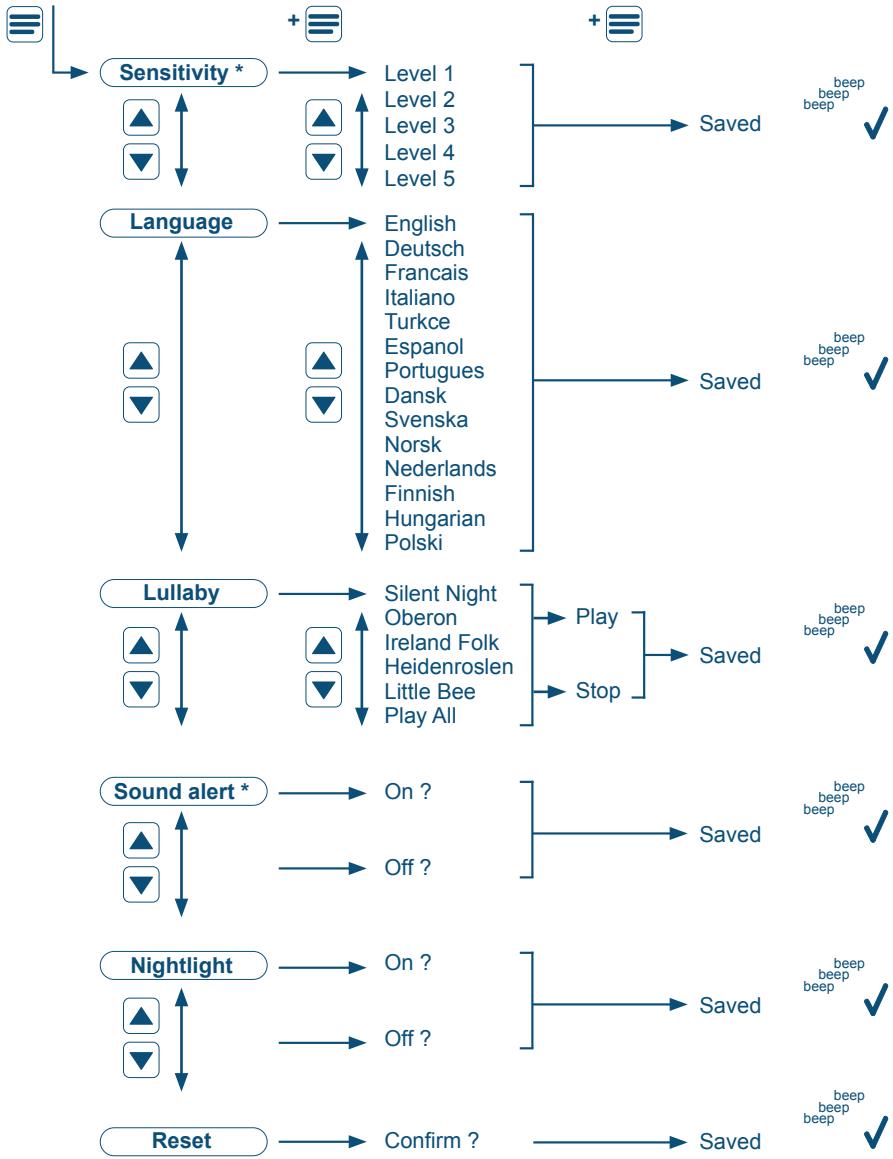
Sensitivity *
Level 1
Level 2
Level 3
Level 4
Level 5
Saved
beep beep beep
Language
English
Deutsch
Francais
Italiano
Turkce
Espanol
Portugues
Dansk
Svenska
Norsk
Nederlands
Finnish
Hungarian
Polski
Saved
beep beep beep
Lullaby
Silent Night
Oberon
Ireland Folk
Heidenroslen
Little Bee
Play All
Play
Stop
Saved
beep beep beep
Sound alert *
On ?
Off ?
Saved
beep beep beep
Nightlight
On ?
Off ?
Saved
beep beep beep
Reset
Confirm ?
Saved
beep beep beep

ES

13 Panel de control

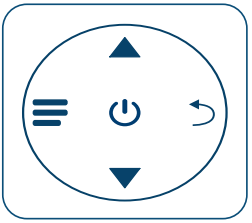

- Menú / Tecla para Confirmar (véase también 15)
- Menú hacia arriba / Volumen + (véase también 8)
- Menú hacia abajo / Volumen - (véase también 8)
- Volver al paso anterior del menú
- Encendido/apagado de unidad parental (véase también 4)
  Volver a la pantalla de inicio

14 Pantalla de inicio de unidad principal

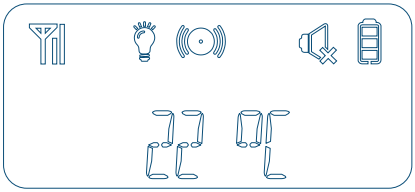

TEMP. ALTA = Alerta de temperatura en la unidad del bebé > 30 °C

TEMP. BAJA = Alerta de temperatura en la unidad del bebé < 10 °C

- No hay conexión con la unidad del bebé
- Buena conexión con la unidad del bebé
- Luz nocturna activada en la unidad del bebé
- Alerta de sonido activada
- Sonido silenciado en la unidad principal
- Batería totalmente cargada
- Batería en 2/3
- Batería en 1/3
- Batería casi vacía

Explicación al número 15

Sensibilidad

El modo Full Eco se activa cuando el bebé está durmiendo y no produce ningún sonido.
La unidad del bebé se pondrá en espera y el transmisor se desactiva para garantizar que no hay más transferencia entre la unidad del bebé y la unidad principal.
Cuando el bebé comienza a producir sonidos, el transmisor se activa de nuevo y podrá oír al bebé a través de la unidad principal. La sensibilidad de esta función se puede ajustar en 4 pasos mediante los botones ▲▼:
Paso 1 (sensibilidad más inferior) a paso 4 (sensibilidad más alta).
En el paso 4 el modo Full Eco se desconecta para una conexión continua.

Aviso sonoro

Si el bebé produce mucho ruido durante al menos 3 segundos consecutivos, y el sonido de la unidad principal está silenciado, la luz de la pantalla se ilumina.
Al mismo tiempo el icono del aviso sonoro comienza a parpadear y la unidad principal emitirá un sonido.

15 Menú

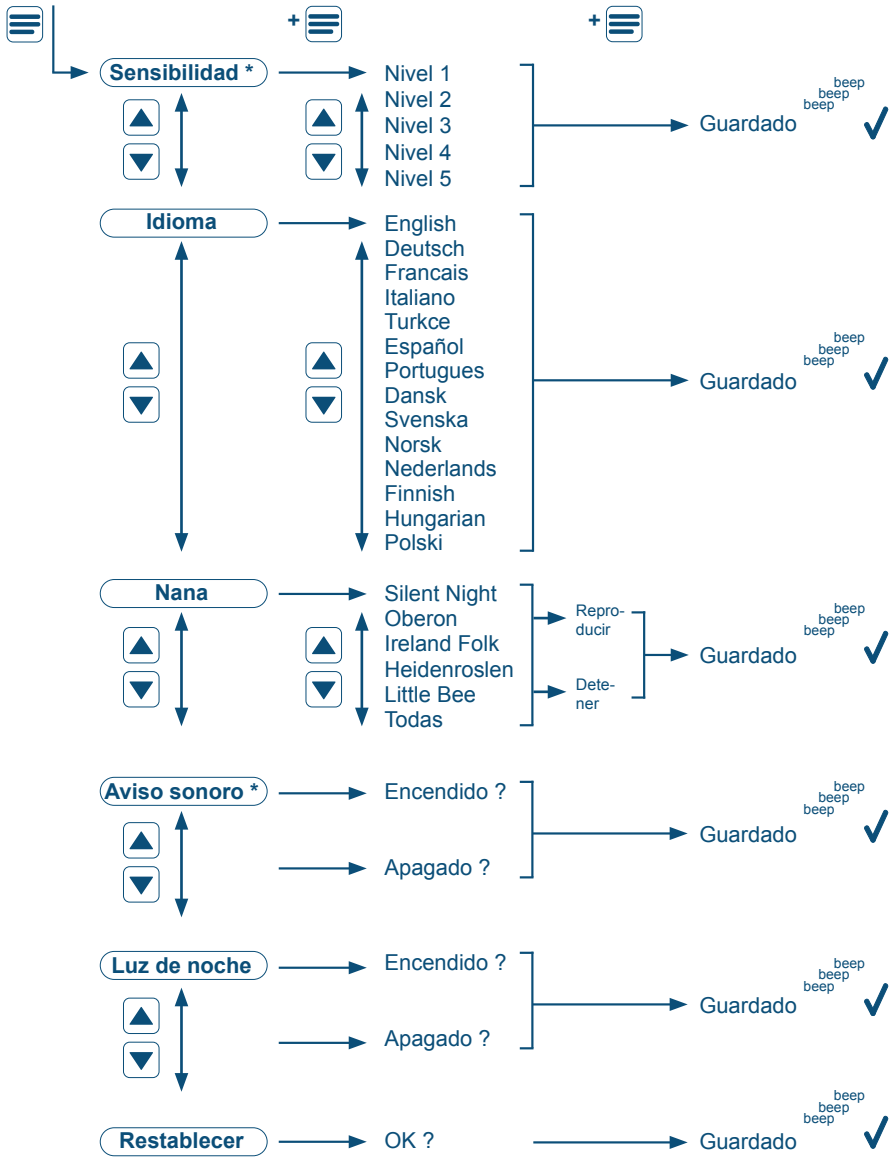
Sensibilidad *
Nivel 1
Nivel 2
Nivel 3
Nivel 4
Nivel 5
Guardado
beep beep beep
Idioma
English
Deutsch
Francais
Italiano
Turkce
Español
Portugues
Dansk
Svenska
Norsk
Nederlands
Finnish
Hungarian
Polski
Guardado
beep beep beep
Nana
Silent Night
Oberon
Ireland Folk
Heidenroslen
Little Bee
Todas
Repro-ducir
Dete-ner
Guardado
beep beep beep
Aviso sonoro *
Encendido ?
Apagado ?
Guardado
beep beep beep
Luz de noche
Encendido ?
Apagado ?
Guardado
beep beep beep
Restablecer
OK ?
Guardado
beep beep beep

13 Pulsanti Funzione

Pulsante Menu button / Pulsante Conferma	(vedi anche 15)
Su in menu / Volume +	(vedi anche 8)
Giù in menu / Volume -	(vedi anche 8)
Torna al passo precedente nel menu	
Unità genitori Accensione /Spegnimento Torna alla schermata di avvio del display	(vedi anche 4)

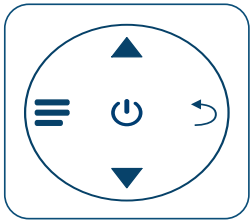

14 Schermata di avvio unità genitore

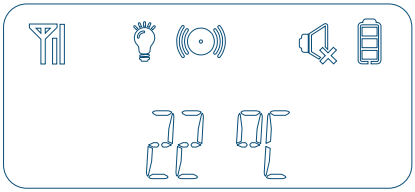

ALTA TEMP. = Temperatura di avviso dell'unità bambino > 30 °C

BASSA TEMP. = Temperatura di avviso dell'unità bambino < 10 °C

Nessuna connessione con unità bambino	Avviso suono	Batteria 2/3 completa
Buona connessione con unotà bambino	Audio sull'unità genitore spento	Batteria complete per 1/3
Luce notturna è abilitata sull'unità bambino	Batteria caricata completamente	Batteria quasi vuota

---

Spiegazione su 15

Sensibilità

La modalità Eco Completa è attiva quando il bambino sta dormendo e non emette suoni.
L'unità bambino passerà poi in standby e la trasmittente è spenta, per assicurare che non ci sia altro traserimento tra l'unità genitori e l'unità bambino.
Quando il bambino inizia ad emettere suoni, la trasmittente p riabilitata e potrai sentire il bambino attraverso l'unità genitore. La sensibilità di questa funzione potrebbe essere impostata 4 passi usando i pulsanti ▲▼:
Da passo 1 (la sensibilità più bassa) a passo 4 (sensibilità più alta).
Al passo 4 la modalità Eco Completa è spenta per consentire una connessione continua.

Tono Allarme

Se il bambino fat anti rumori per almeno 3 secondi consecutive e l'audio dell'unità genitore è impostato su silenzioso, la luce del display si illumine.
Allo stesso tempo l'cona di avviso del suono inizia a lampeggiare e l'unità genitore emetterà un tono.

15 Menu

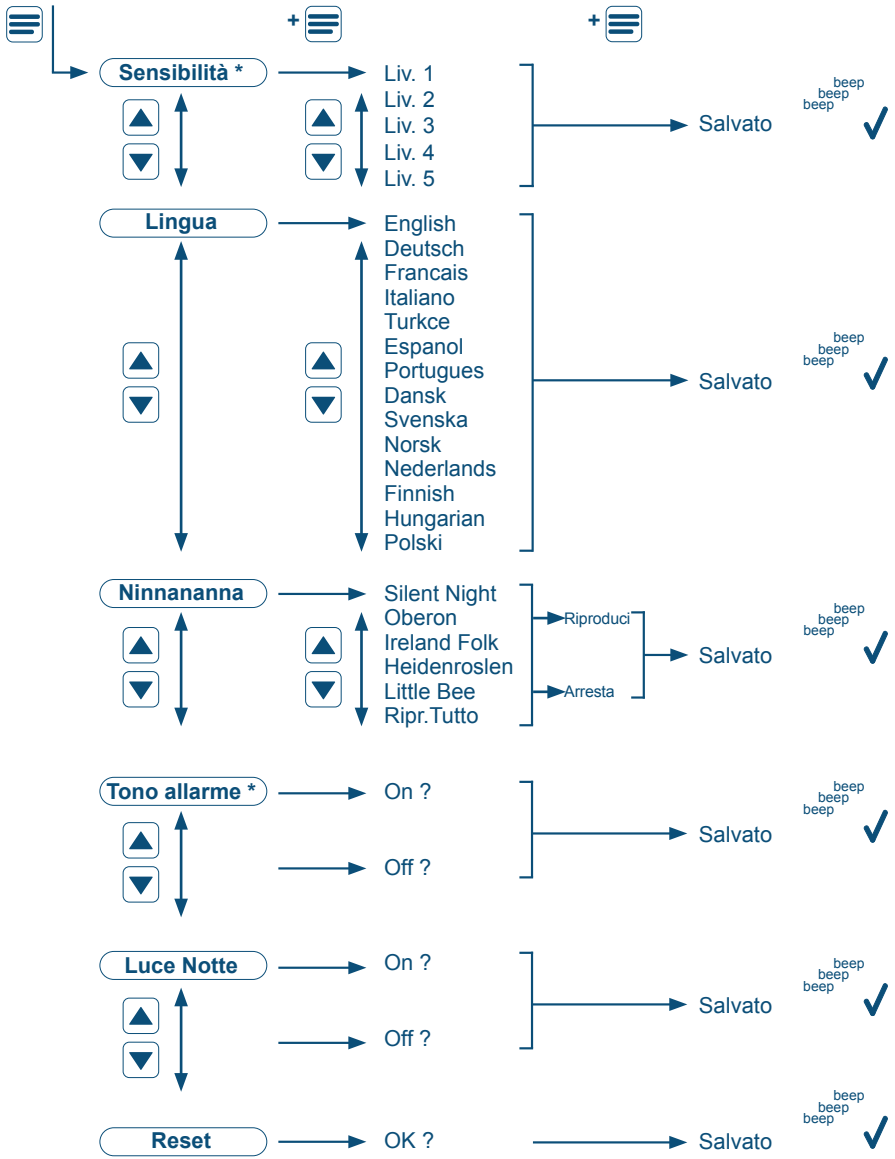
Sensibilità *
Liv. 1
Liv. 2
Liv. 3
Liv. 4
Liv. 5
Salvato
beep beep beep
Lingua
English
Deutsch
Francais
Italiano
Turkce
Espanol
Portugues
Dansk
Svenska
Norsk
Nederlands
Finnish
Hungarian
Polski
Salvato
beep beep beep
Ninnananna
Silent Night
Oberon
Ireland Folk
Heidenroslen
Little Bee
Ripr.Tutto
Riproduci
Arresta
Salvato
beep beep beep
Tono allarme *
On ?
Off ?
Salvato
beep beep beep
Luce Notte
On ?
Off ?
Salvato
beep beep beep
Reset
OK ?
Salvato
beep beep beep

PT

13 Funcionamento das teclas

- Tecla Menu /Tecla Confirmar (ver também 15)
- Subir no menu / Volume + (ver também 8)
- Descer no menu / Volume - (ver também 8)
- Voltar à etapa anterior no menu
- Ligar e desligar unidade pai (ver também 4)

Parte posterior do ecrã de início do visor

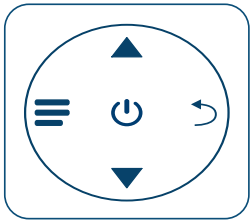

14 Ecrã de início da unidade pai

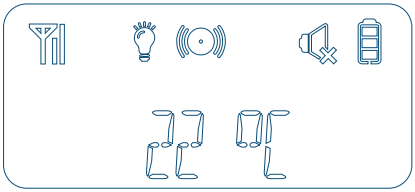

TEMP. ALTA = Alerta de temperatura da unidade criança > 30 °C

TEMP. BAIXA = Alerta de temperatura da unidade criança < 10 °C

- Sem ligação com unidade criança
- Boa ligação com unidade criança
- Luz noturna ativa na unidade criança
- Alerta de som ativo
- Som na unidade pai desligado
- Bateria totalmente carregada
- Bateria 2/3 cheia
- Bateria 1/3 cheia
- Bateria quase vazia

Explicação em 15

Sensibilidad.

O modo Full Eco está ativo quando a criança está a dormir e não faz quaisquer sons.
A unidade criança passa para standby e o transmissor desliga-se para garantir que não existe mais transferências entre a unidade criança e a unidade pai.
Quando a criança começa a fazer sons, o transmissor volta a ligar-se e pode ouvir a criança através da unidade pai. A sensibilidade desta função pode ser definida em 4 etapas, com as teclas ▲▼:
Etapa 1 (sensibilidade mínima) até etapa 4 (sensibilidade máxima).
Na etapa 4 o modo Full Eco é desligado para permitir uma ligação contínua.

Aviso sonoro

Se a criança estiver a fazer muito barulho durante pelo menos 3 segundos seguidos, e o som da unidade pai estiver no silêncio, a luz do visor acende-se.
Ao mesmo tempo, o ícone de alerta de som começa a piscar e a unidade pai irá emitir um som.

15 Menu

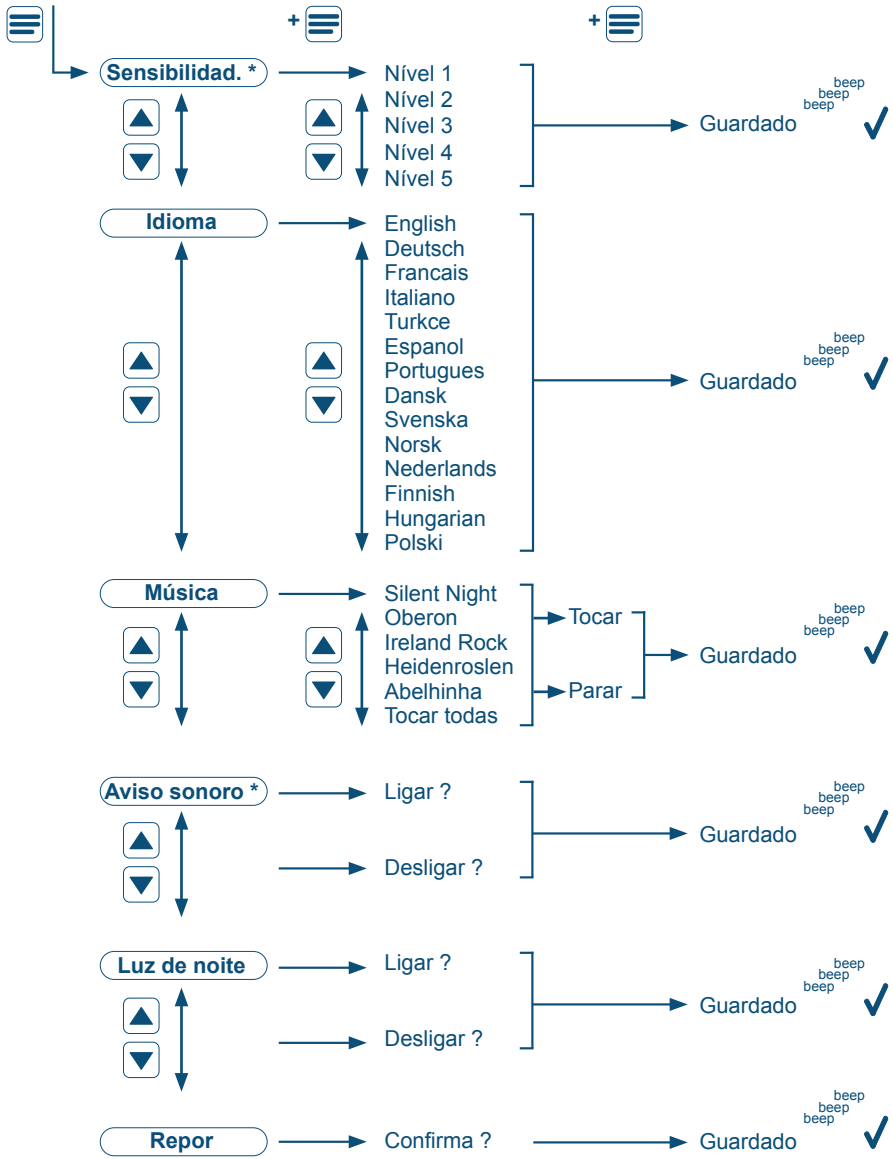
Sensibilidad. *
Nível 1
Nível 2
Nível 3
Nível 4
Nível 5
Guardado
beep beep beep
Idioma
English
Deutsch
Francais
Italiano
Turkce
Espanol
Portugues
Dansk
Svenska
Norsk
Nederlands
Finnish
Hungarian
Polski
Guardado
beep beep beep
Música
Silent Night
Oberon
Ireland Rock
Heidenroslen
Abelhinha
Tocar todas
Tocar
Parar
Guardado
beep beep beep
Aviso sonoro *
Ligar ?
Desligar ?
Guardado
beep beep beep
Luz de noite
Ligar ?
Desligar ?
Guardado
beep beep beep
Repor
Confirma ?
Guardado
beep beep beep

PL

13 Przyciski obsługi

Przycisk menu / Przycisk potwierdzania	(zobacz także 15)
Menu w górę / Głośność +	(zobacz także 8)
Menu w dół / Głośność -	(zobacz także 8)
Powrócić do poprzedniego kroku w menu	
Urządzenie macierzyste włączanie i wyłączanie Powrót do ekranu uruchamiania	(zobacz także 4)

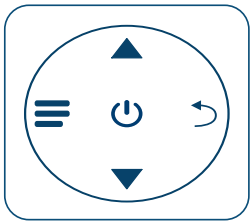

14 Ekran uruchamiania modułu rodzica

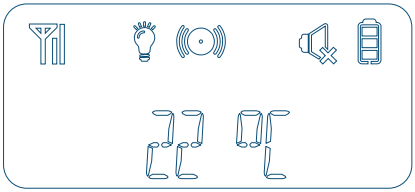

WYS TEMP = Alert temperatury modułu dziecka > 30 °C

NISKA TEMP = Alert temperatury modułu dziecka < 10 °C

- Brak połączenia z modułem dziecka
- Dobre połączenie z modułem dziecka
- Czynna jest nocna lampka w module dziecka
- Aktywny jest sygnał ostrzegawczy
- Dźwięk w module rodzica jest wyłączony
- Bateria jest w pełni naładowana
- Bateria jest naładowana w 2/3
- Bateria jest naładowana w 1/3
- Bateria jest niemal całkowicie rozładowana

Objaśnienie na 15

Czułość

Tryb Full Eco (Rozsz. Eko) jest aktywny, gdy dziecko śpi i nie wydaje żadnych odgłosów.
Wtedy moduł dziecięcy przechodzi do trybu czuwania, a nadajnik wyłącza się tak, aby zapewnić brak przesyłu danych pomiędzy modułem dziecka a modułem rodzica.
Gdy dziecko zaczyna wydawać dźwięki, ponownie uruchamia się nadajnik; z modułu rodzica można słyszeć aktywność dziecka. Czułość tej funkcji można ustawiać w 4 krokach przy pomocy przycisków ▲▼ :
Krok 1 (czułość najniższa) do kroku 4 (czułość najwyższa).
W kroku 4 tryb Full Eco (Rozsz. Eko) zostanie wyłączony w celu umożliwienia stałego połączenia.

Sygn. ostrz

Jeśli dziecko robi dużo hałasu, przez co najmniej 3 kolejne sekundy, a dźwięk w module rodzica jest wyciszony, na wyświetlaczu zapala się lampka.
Jednocześnie zacznie migać ikonka sygnału dźwiękowego, a moduł rodzica emituje sygnał dźwiękowy.

15 Menu

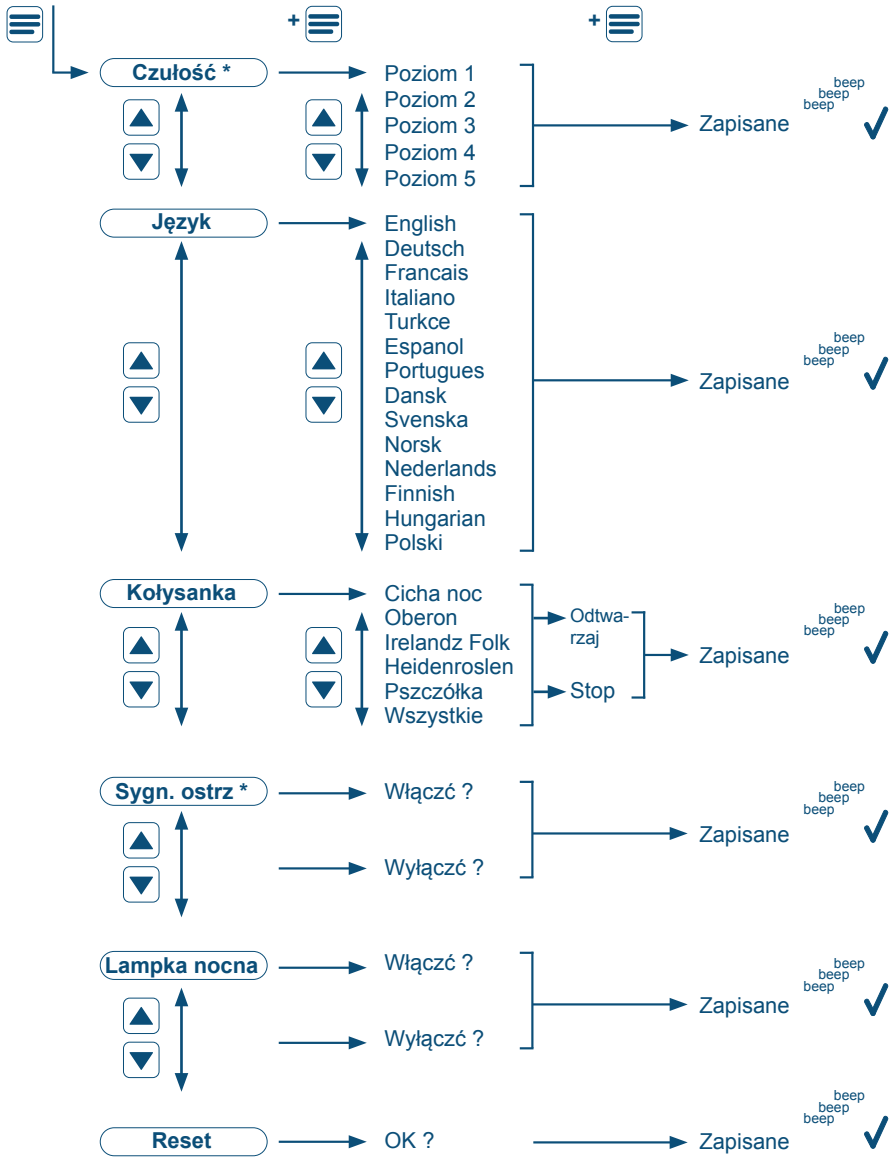
Czułość *
Poziom 1
Poziom 2
Poziom 3
Poziom 4
Poziom 5
Zapisane
beep beep beep
Język
English
Deutsch
Francais
Italiano
Turkce
Espanol
Portugues
Dansk
Svenska
Norsk
Nederlands
Finnish
Hungarian
Polski
Zapisane
beep beep beep
Kołysanka
Cicha noc
Oberon
Irelandz Folk
Heidenroslen
Pszczółka
Wszystkie
Odtwa-rzaj
Stop
Zapisane
beep beep beep
Sygn. ostrz *
Włączć ?
Wyłączć ?
Zapisane
beep beep beep
Lampka nocna
Włączć ?
Wyłączć ?
Zapisane
beep beep beep
Reset
OK ?
Zapisane
beep beep beep

RO

13 Funcționarea butoanelor

- Buton Meniu / Buton Confirmare (vezi și 15)
- Sus în meniu / Volum + (vezi și 8)
- Jos în meniu / Volum - (vezi și 8)
- Reveniți la pasul anterior din meniu
- Unitatea parentală activată și dezactivată (vezi și 4)
  Înapoi la ecranul de pornire al afișajului

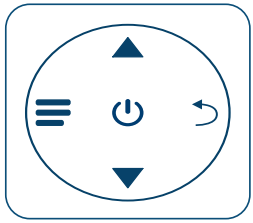

14 Ecranul de pornire a unității parentale

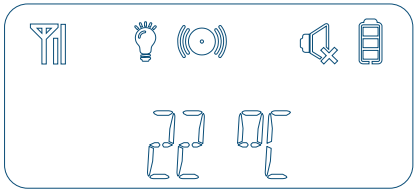

HI TEMP = Alertă temperatură unitate copil > 30 °C

LO TEMP = Alertă temperatură unitate copil < 10 °C

- Nici o legătură cu unitatea pentru copii
- Conexiune bună cu unitatea pentru copii
- Lumina de noapte este activată pe unitatea pentru copii
- Alerta de sunet este activată
- Sunetul pe unitatea parentală este oprit
- Baterie încărcată complet
- Baterie plină 2/3
- Baterie plină 1/3
- Baterie aproape goală

Explicație la 15

Sensitivity

Modul Eco complet este activ când bebelușul doarme și nu produce sunete.
Unitatea pentru copii va trece apoi în modul standby și transmițătorul va fi oprit, pentru a vă asigura că nu mai există transfer între unitatea pentru copii și unitatea parentală.
Când bebelușul începe să producă sunete, emițătorul este activat din nou și veți putea auzi copilul prin unitatea parentală. Sensibilitatea acestei funcții poate fi stabilită în 4 pași utilizând butoanele ▲▼:
Pasul 1 (cea mai mică sensibilitate) până la pasul 4 (cea mai mare sensibilitate).
La pasul 4, modul Eco complet este oprit pentru a permite o conexiune continuă.

Sound alert

Dacă bebelușul produce mult zgomot timp de cel puțin 3 secunde consecutive, iar sunetul unității parentale este setat la tăcere, lumina afișajului se aprinde.
În același timp, pictograma de avertizare sonoră începe să clipească și unitatea parentală va emite un sunet.

15 Meniu

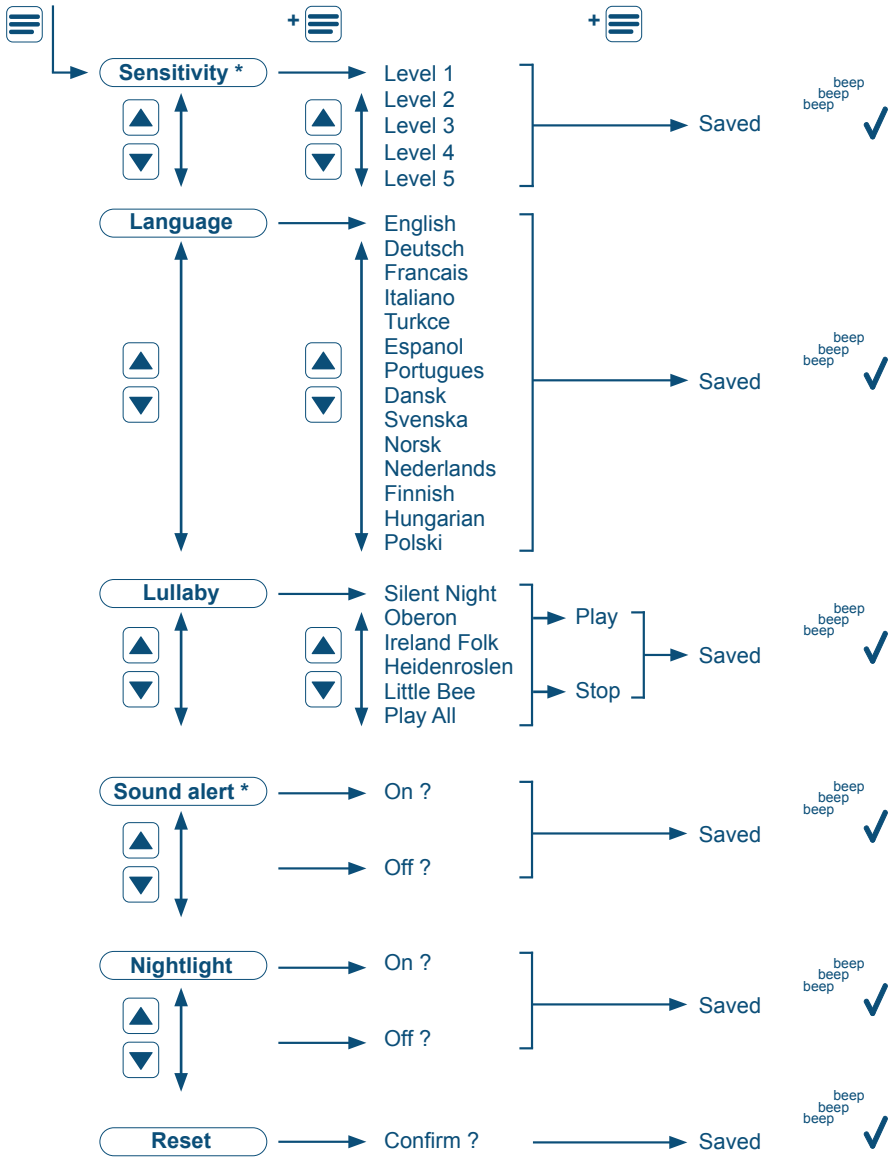
Sensitivity *
Level 1
Level 2
Level 3
Level 4
Level 5
Saved
beep beep beep
Language
English
Deutsch
Francais
Italiano
Turkce
Espanol
Portugues
Dansk
Svenska
Norsk
Nederlands
Finnish
Hungarian
Polski
Saved
beep beep beep
Lullaby
Silent Night
Oberon
Ireland Folk
Heidenroslen
Little Bee
Play All
Play
Stop
Saved
beep beep beep
Sound alert *
On ?
Off ?
Saved
beep beep beep
Nightlight
On ?
Off ?
Saved
beep beep beep
Reset
Confirm ?
Saved
beep beep beep

GR

13 Λειτουργία κουμπιών

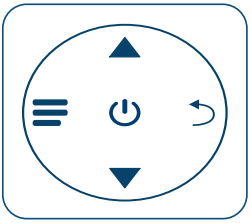

	Κουμπί μενού / Επιβεβαιώστε κουμπί	(βλέπε επίσης το 15)
	Πάνω στο μενού / Ένταση ήχου +	(βλέπε επίσης το 8)
	Κάτω στο μενού / Ένταση ήχου -	(βλέπε επίσης το 8)
	Επιστροφή στο προηγούμενο βήμα στο μενού	
	Μονάδα γονέα ενεργοποιημένη και απενεργοποιημένη	
	Πίσω στην απεικόνιση της οθόνης έναρξης	(βλέπε επίσης το 4)

14 Οθόνη έναρξης μονάδα γονέα

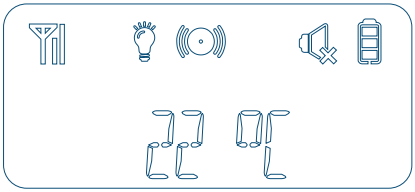

HI TEMP = Συναγερμός θερμοκρασίας της μονάδας βρέφους > 30 °C

LO TEMP = Συναγερμός θερμοκρασίας της μονάδας βρέφους < 10 °C

Μη σύνδεση με τη μονάδα βρέφους	Ο συναγερμός ήχου είναι ενεργοποιημένος	Μπαταρία πλήρης κατά τα 2/3
Καλή σύνδεση με τη μονάδα βρέφους	Ο ήχος στη μονάδα γονέα είναι απενεργοποιημένος	Μπαταρία πλήρης κατά το 1/3
Το φωτάκι νυκτός είναι ενεργοποιημένο στη μονάδα βρέφους	Μπαταρία πλήρως φορτισμένη	Μπαταρία σχεδόν άδεια

Επεξήγηση στο 15

Sensitivity

Ο Πλήρης Οικονομικός τρόπος λειτουργίας είναι ενεργός όταν το βρέφος κοιμάται και δεν κάνει ήχους. Η μονάδα βρέφους θα μεταβεί τότε σε κατάσταση αναμονής και ο μεταδότης απενεργοποιείται, για να εξασφαλιστεί ότι δεν υπάρχει πλέον μεταφορά ανάμεσα στη μονάδα βρέφους και τη μονάδα γονέα. Όταν το βρέφος ξεκινήσει να κάνει ήχους, ο μεταδότης τίθεται ξανά σε λειτουργία και θα μπορείτε να ακούτε το βρέφος μέσω της μονάδας γονέα. Η ευαισθησία αυτής της λειτουργίας μπορεί να ρυθμιστεί σε 4 βήματα χρησιμοποιώντας τα ▲▼ κουμπιά:
Βήμα 1 (κατώτατη ευαισθησία) έως βήμα 4 (ύψιστη ευαισθησία).
Στο βήμα 4 ο Πλήρης Οικονομικός τρόπος λειτουργίας απενεργοποιείται για να επιτρέψει μια συνεχή σύνδεση.

Sound alert

Εάν το βρέφος κάνει πολύ θόρυβο για τουλάχιστον 3 διαδοχικά δευτερόλεπτα, και ο ήχος της γονικής μονάδας έχει ρυθμιστεί σε σιωπηλό τρόπο λειτουργίας, η οθόνη φωτίζεται.
Ταυτόχρονα, το εικονίδιο του ηχητικού συναγερμού ξεκινάει να αναβοσβήνει και η μονάδα γονέα θα εκπέμψει έναν ηχητικό τόνο.

15 Μενού

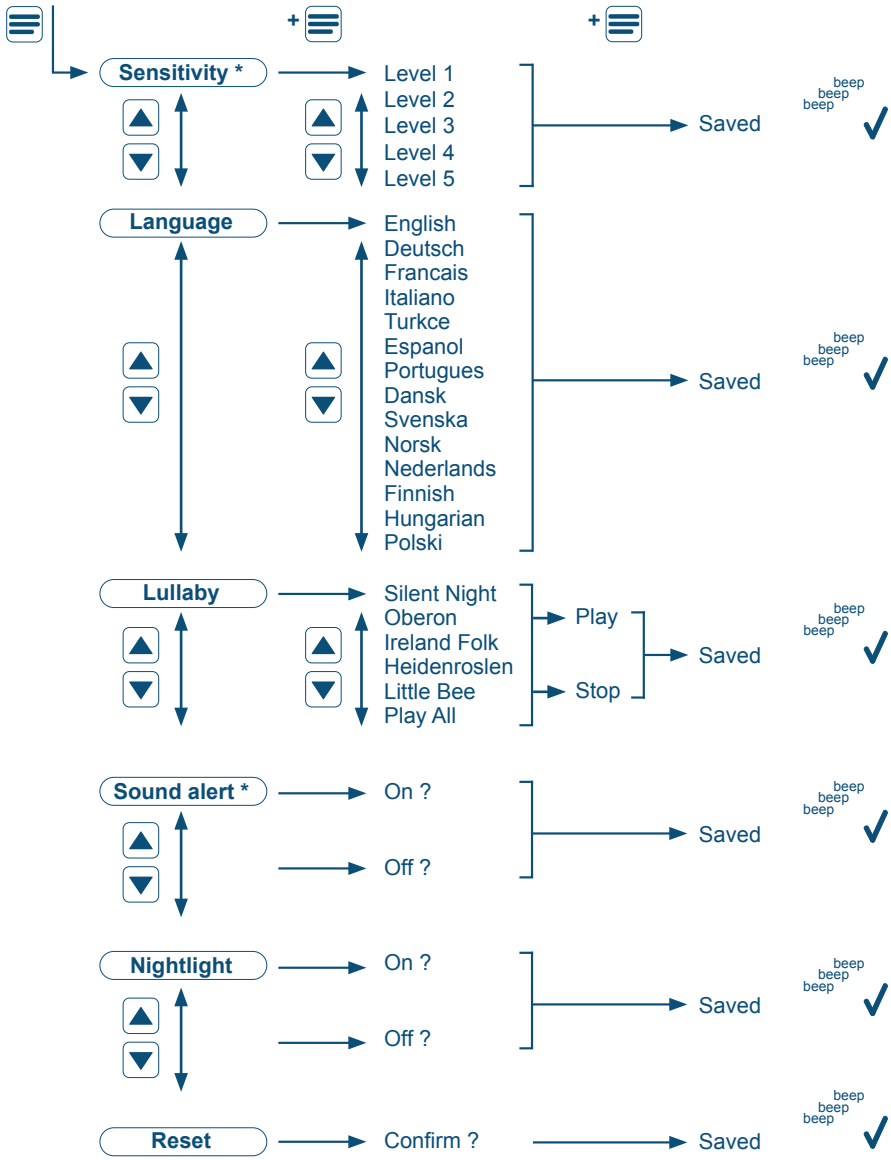
Sensitivity *
Level 1
Level 2
Level 3
Level 4
Level 5
Saved
beep beep beep
Language
English
Deutsch
Francais
Italiano
Turkce
Espanol
Portugues
Dansk
Svenska
Norsk
Nederlands
Finnish
Hungarian
Polski
Saved
beep beep beep
Lullaby
Silent Night
Oberon
Ireland Folk
Heidenroslen
Little Bee
Play All
Play
Stop
Saved
beep beep beep
Sound alert *
On ?
Off ?
Saved
beep beep beep
Nightlight
On ?
Off ?
Saved
beep beep beep
Reset
Confirm ?
Saved
beep beep beep

CZ

13 Funkce tlačítek

- Tlačítko nabídky / Potvrzovací tlačítko (viz také 15)
- Nahoru v nabídce / Zvýšení hlasitosti (viz také 8)
- Dolů v nabídce / Snížení hlasitosti (viz také 8)
- Návrat na předchozí krok v nabídce
- Vypnutí/zapnutí rodičovské jednotky (viz také 4)
  Zpět na úvodní obrazovku

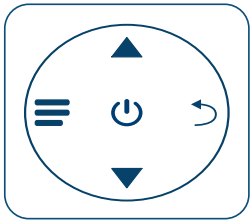

14 Úvodní obrazovka rodičovské jednotky

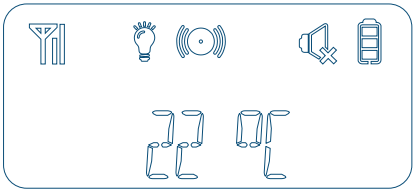

HI TEMP = Upozornění na teplotu dětské jednotky nad 30 °C

LO TEMP = Upozornění na teplotu dětské jednotky pod 10 °C

- Dětská jednotka není připojena
- Kvalitní spojení s dětskou jednotkou
- Noční světlo na dětské jednotce je povoleno
- Zvukové upozornění je povoleno
- Zvuk na rodičovské jednotce je vypnut
- Baterie plně nabita
- Baterie nabita ze dvou třetin
- Baterie nabita z jedné třetiny
- Baterie téměř vybita

Vysvětlení na 15

Sensitivity

Když dítě spí a nevydává zvuky, je zapnut úplný ekologický režim (Full Eco).
Dětská jednotka se přepne do pohotovostního stavu a vypne se její vysílač, takže nedochází k přenosu mezi dětskou jednotkou a rodičovskou jednotkou.
Jakmile začne dítě vydávat zvuky, vysílač v dětské jednotce se znovu zapne a přes rodičovskou jednotku je slyšet. Citlivost (Sensitivity) této funkce lze nastavit ve čtyřech úrovních pomocí tlačítek ▲▼:
stupeň 1 (nejnižší citlivost) až stupeň 4 (nejvyšší citlivost).
Na stupni 4 se vypne režim Full Eco a spojení mezi jednotkami je trvalé.

Sound alert

Pokud dítě vytváří značný hluk alespoň po 3 sekundy a zvuk je na rodičovské jednotce nastaven na ticho (🔇), zapne se osvětlení displeje.
Současně začne blikat ikona upozornění ((●)) a rodičovská jednotka vydá zvukové upozornění.

15 Nabídka

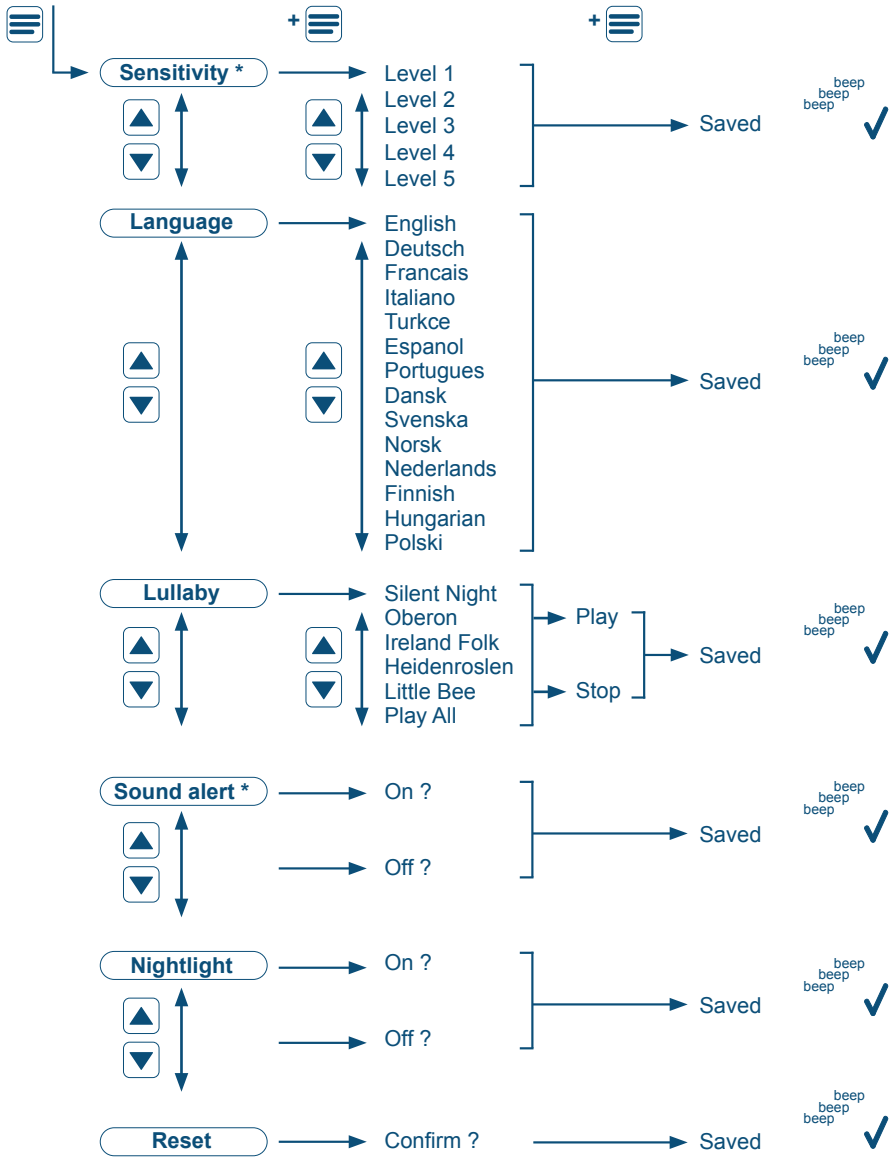
Sensitivity *
Level 1
Level 2
Level 3
Level 4
Level 5
Saved
beep beep beep
Language
English
Deutsch
Francais
Italiano
Turkce
Espanol
Portugues
Dansk
Svenska
Norsk
Nederlands
Finnish
Hungarian
Polski
Saved
beep beep beep
Lullaby
Silent Night
Oberon
Ireland Folk
Heidenroslen
Little Bee
Play All
Play
Stop
Saved
beep beep beep
Sound alert *
On ?
Off ?
Saved
beep beep beep
Nightlight
On ?
Off ?
Saved
beep beep beep
Reset
Confirm ?
Saved
beep beep beep

SE

13 Knappar

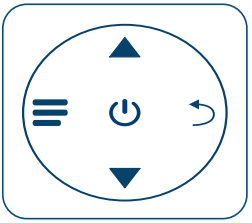

- Menyknapp / Bekräftaknapp (se även 15)
- Uppåt i menyn / Volym + (se även 8)
- Nedåt i menyn / Volym - (se även 8)
- Åter till föregående steg i menyn
- Av och på för föräldraenhet (se även 4)
  Åter till displayens startbild

14 Startbild för föräldraenhet

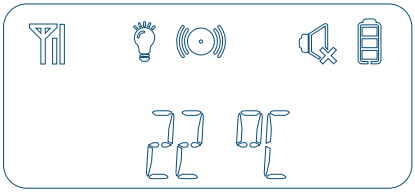

HÖG TEMP = Tempvarning för babyenhet > 30 °C

LÅG TEMP = Tempvarning för babyenhet < 10 °C

- Ingen kontakt med baby enhet
- God kontakt med babyenhet
- Nattlampa aktiverad på babyenheten
- Ljudvarning aktiverad
- Ljud av på föräldraenhet
- Batteri fulladdat
- Batteri 2/3 fullt
- Batteri 1/3 fullt
- Batteri nästan tomt

Förklaring till 15

Känslighet

Fullt ekoläge är aktivt när babyn sover och inte ger några ljud ifrån sig.
Babyenheten får då över till standby-läge och kommunikationen mellan babyenhet och föräldraenhet stängs av.
När babyn ger ljud ifrån sig aktiveras sändaren igen och barnet kan då höras I föräldraenheten. Den här funktionen har 4 känslighetssteg som ställs in med ▲ ▼-knapparna:
Från steg 1 (lägst känslighet) till steg 4 (högst känslighet).
I steg 4 slås fullt ekoläge av och ersätts av kontinuerlig kommunikation.

Varningsljud

Om babyn ger mycket ljud ifrån sig i minst 3 sekunder och föräldraenheten står på tyst, tänds displayen. Samtidigt blinkar ljudlarmikonen och en ton avges från föräldraenheten.

15 Meny

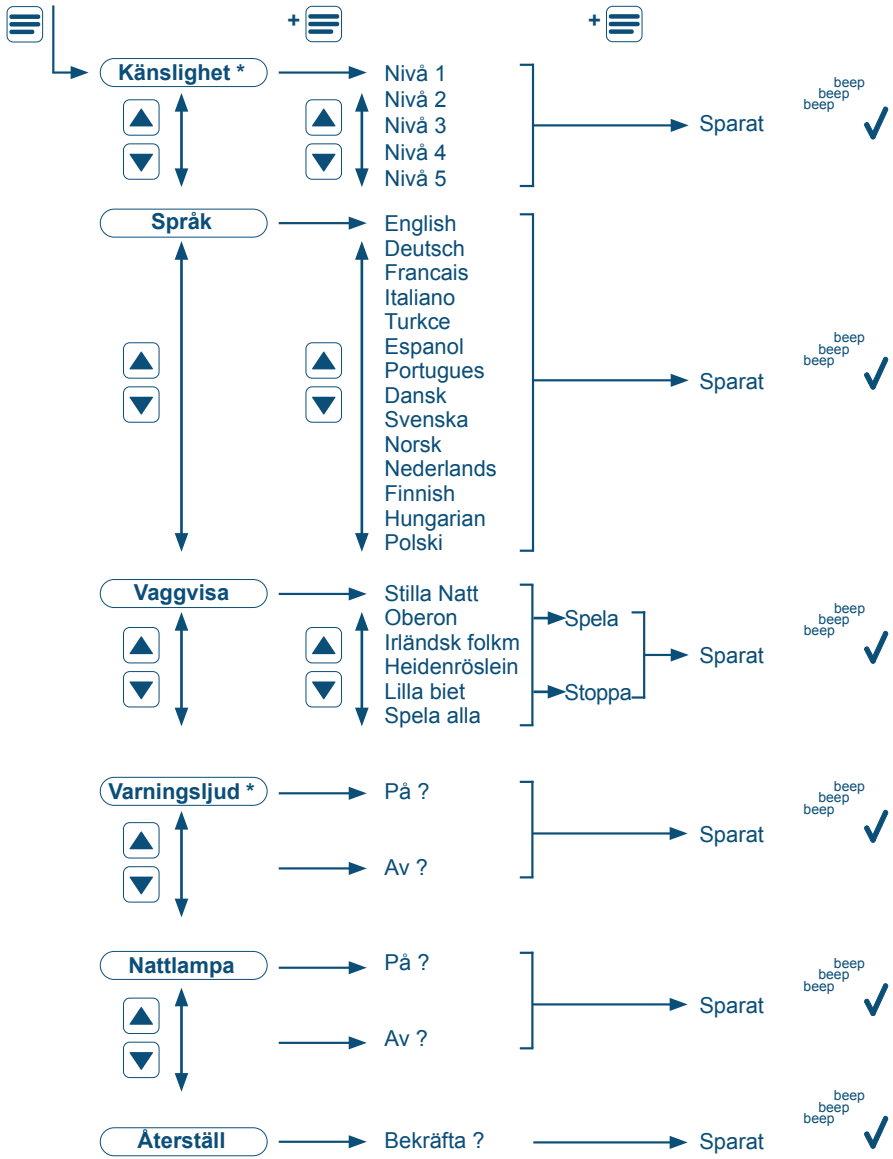
Känslighet *
Nivå 1
Nivå 2
Nivå 3
Nivå 4
Nivå 5
Sparat
beep beep beep
Språk
English
Deutsch
Francais
Italiano
Turkce
Espanol
Portugues
Dansk
Svenska
Norsk
Nederlands
Finnish
Hungarian
Polski
Sparat
beep beep beep
Vaggvisa
Stilla Natt
Oberon
Irländsk folkm
Heidenröslein
Lilla biet
Spela alla
Spela
Stoppa
Sparat
beep beep beep
Varningsljud *
På ?
Av ?
Sparat
beep beep beep
Nattlampa
På ?
Av ?
Sparat
beep beep beep
Återställ
Bekräfta ?
Sparat
beep beep beep

DK

13 Knapbetjening

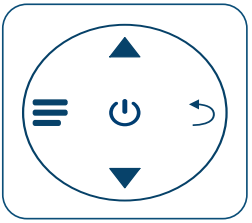

Menu-knap / Bekræft-knap	(se også 15)
Op i menu / lydstyrke +	(se også 8)
Ned i menu / lydstyrke -	(se også 8)
Tilbage til foregående niveau i menuen	
Styreenhed Til og Fra Tilbage til displayets startskærm	(se også 4)

14 Styreenhed startskærm

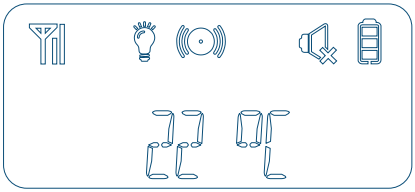

HØJ TEMP = Underenhed temperaturadvarsel > 30°C

LAV TEMP = Underenhed temperaturadvarsel < 10°C

Ikke forbindelse til underenhed	Lydalarm er aktiveret	Batteri 2/3 opladet
God forbindelse til underenhed	Lyd på styreenhed slået fra	Batteri 1/3 opladet
Natlys er aktiveret på underenhed	Batteri helt opladet	Batteri næsten afladet

---

Forklaring til 15

Følsomhed

Udvidet Eco-tilstand er aktiv, når barnet sover og ikke laver lyde.
Underenheden skifter da til standby, og senderen slukkes for at sikre, at der ikke længere sker transmission mellem under- og styreenhed.
Når barnet begynder at lave lyde, aktiveres senderen igen, og man vil kunne høre barnet gennem styreenheden. Følsomheden af denne funktion kan indstilles i 4 niveauer med ▲ ▼ knapperne:
Niveau 1 (laveste følsomhed) til niveau 4 (højeste følsomhed).
I niveau 4 slås Udvidet Eco-tilstand fra for at muliggøre konstant forbindelse.

Lydalarm

Hvis barnet laver megen støj i mindst 3 sekunder i træk, og lyden på styreenheden er sat til lydløs, lyser displayet.
Samtidigt begynder lydalarm-ikonet at blinke, og styreenheden udsender en tone.

15 Menu

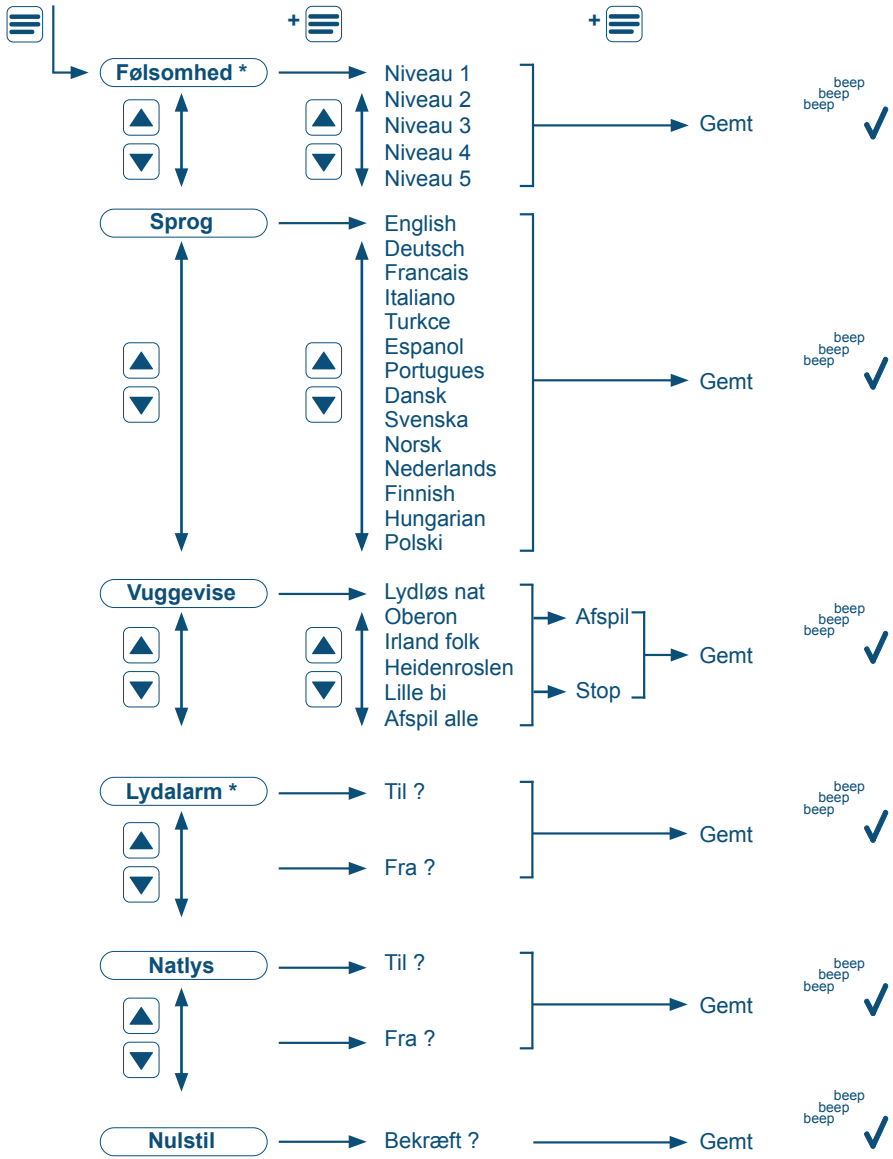
Følsomhed *
Niveau 1
Niveau 2
Niveau 3
Niveau 4
Niveau 5
Gemt
beep beep beep
Sprog
English
Deutsch
Francais
Italiano
Turkce
Espanol
Portugues
Dansk
Svenska
Norsk
Nederlands
Finnish
Hungarian
Polski
Gemt
beep beep beep
Vuggevise
Lydløs nat
Oberon
Irland folk
Heidenroslen
Lille bi
Afspil alle
Afspil
Stop
Gemt
beep beep beep
Lydalarm *
Til ?
Fra ?
Gemt
beep beep beep
Natlys
Til ?
Fra ?
Gemt
beep beep beep
Nulstil
Bekræft ?
Gemt
beep beep beep

NO

13 Knapper for betjening

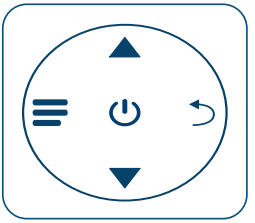

- Menyknapp / bekreftknapp (se også 15)
- Opp i meny / volum + (se også 8)
- Ned i meny / volum - (se også 8)
- Tilbake til forrige steg i menyen
- Foreldreenhet på og av (se også 4)
  Tilbake til skjermens oppstarts-skjermbilde

14 Foreldreenhet oppstarts-skjermbilde

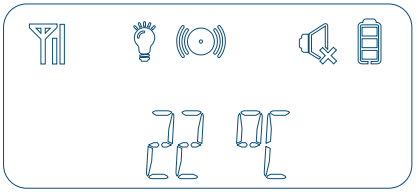

Høy temp = Babyenhet temperaturvarsling > 30 °C

Lav temp = Babyenhet temperaturvarsling < 10 °C

- Ingen forbindelse med babyenhet
- God forbindelse med babyenhet
- Nattlys på babyenheten er på
- Lydvarsling er aktivert
- Lyd på foreldreenheten er av
- Batteriet er fulladet
- Batteri 2/3 fullt
- Batteri 1/3 fullt
- Batteri nesten tomt

Forklaring på 15

Følsomhet

Full strømsparingsmodus er aktivert når babyen sover og ikke lager lyd.
Babyenheten vil da gå i sovemodus, og senderen slås av for å sikre at det ikke er mer signaler som sendes mellom babyenheten og foreldreenheter.
Når babyen igjen lager lyder, vil senderen aktiveres igjen, og du vil være i stand til å høre babyen via foreldreenheten. Sensitiviteten i denne funksjonen kan stilles inn i fire steg ved å bruke ▲ ▼ tastene: Nivå 1 (lavest sensitivitet) til nivå 4 (høyest sensitivitet).
På nivå 4 er full strømsparingsmodus slått av slik at det er kontinuerlig forbindelse.

Lydvarsel

Dersom babyen lager mye lyd i minst tre sekunder på rad, og lyden på foreldreenheten er deaktivert, vil bakgrunnslys på skjermen lyse.
Samme tid vil lydvarsel-ikonet starte å blinke, og foreldreenheten vil sende ut en tone.

15 Menu

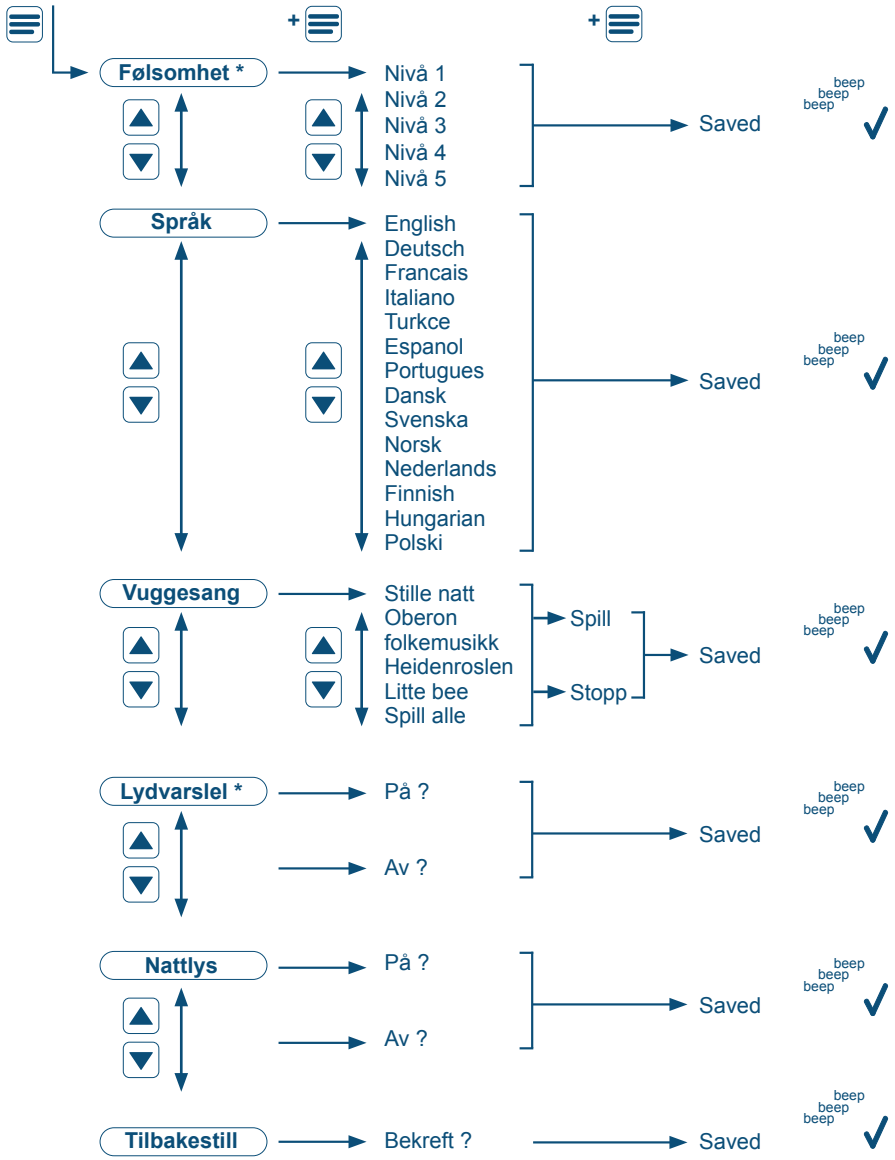
Følsomhet *
Nivå 1
Nivå 2
Nivå 3
Nivå 4
Nivå 5
Saved
beep beep beep
Språk
English
Deutsch
Francais
Italiano
Turkce
Espanol
Portugues
Dansk
Svenska
Norsk
Nederlands
Finnish
Hungarian
Polski
Saved
beep beep beep
Vuggesang
Stille natt
Oberon
folkemusikk
Heidenroslen
Litte bee
Spill alle
Spill
Stopp
Saved
beep beep beep
Lydvarslel *
På ?
Av ?
Saved
beep beep beep
Nattlys
På ?
Av ?
Saved
beep beep beep
Tilbakestill
Bekreft ?
Saved
beep beep beep

FI

13 Painikkeiden toiminto



Valikkopainike / Vahvistuspainike1 (katso myös 15)
Ylös valikossa / Äänentaso + (katso myös 8)
Alas valikossa / Äänentaso - (katso myös 8)
Palaa edelliseen vaiheeseen valikossa
Emoyksikkö päälle ja pois (katso myös 4)
Takaisin näytön aloitusnäyttöön

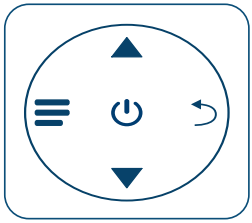

14 Emoyksikön aloitusnäyttö

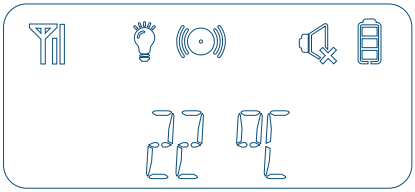

KORKEA LÄMPÖ = Lapsiyksikön lämpötilahälytys > 30 °C

ALH. LÄMPÖ = Lapsiyksikön lämpötilahälytys < 10 °C



Ei yhteyttä lapsiyksikköön



Äänihälytys päällä



Akku 2/3 täynnä



Hyvä yhteys lapsiyksikköön



Vanhempien yksikön ääni pois päältä



Akku 1/3 täynnä



Yövalo päällä lapsiyksikössä



Akku täyteen ladattu



Akku lähes tyhjä

Kuvaus kohdassa 15

Herkkyys

Täysi Eco-tila on käytössä, kun lapsi nukkuu eikä ääntele.
Lapsen yksikkö vaihtuu valmiustilaan ja lähetin sammutetaan varmistamaan, ettei lapsen ja vanhempien yksikön välillä ole tiedonsiirtoa.
Kun lapsi alkaa ääntelemään, lähetin kytkeytyy päälle ja kuulet lapsen vanhempien yksiköstä. Tämän toiminnon herkkyys voidaan asettaa 4 vaiheessa ▲ ▼ painikkeilla:
Vaiheesta 1 (alin herkkyys) vaiheeseen 4 (korkein herkkyys).
Vaiheessa 4, Täysi Eco-tila on kytketty pois päältä, jatkuvan yhteyden säilyttämiseksi.

Äänihälytys

Jos lapsi ääntelee paljon vähintään 3 sekunnin ajan, ja vanhempien yksikön ääni on asetettu hiljaiselle, valo näytöllä syttyy.
Samalla äänihälytyksen kuvake alkaa vilkkumaan ja vanhempien yksiköstä kuuluu merkkiääni.

15 Valikko

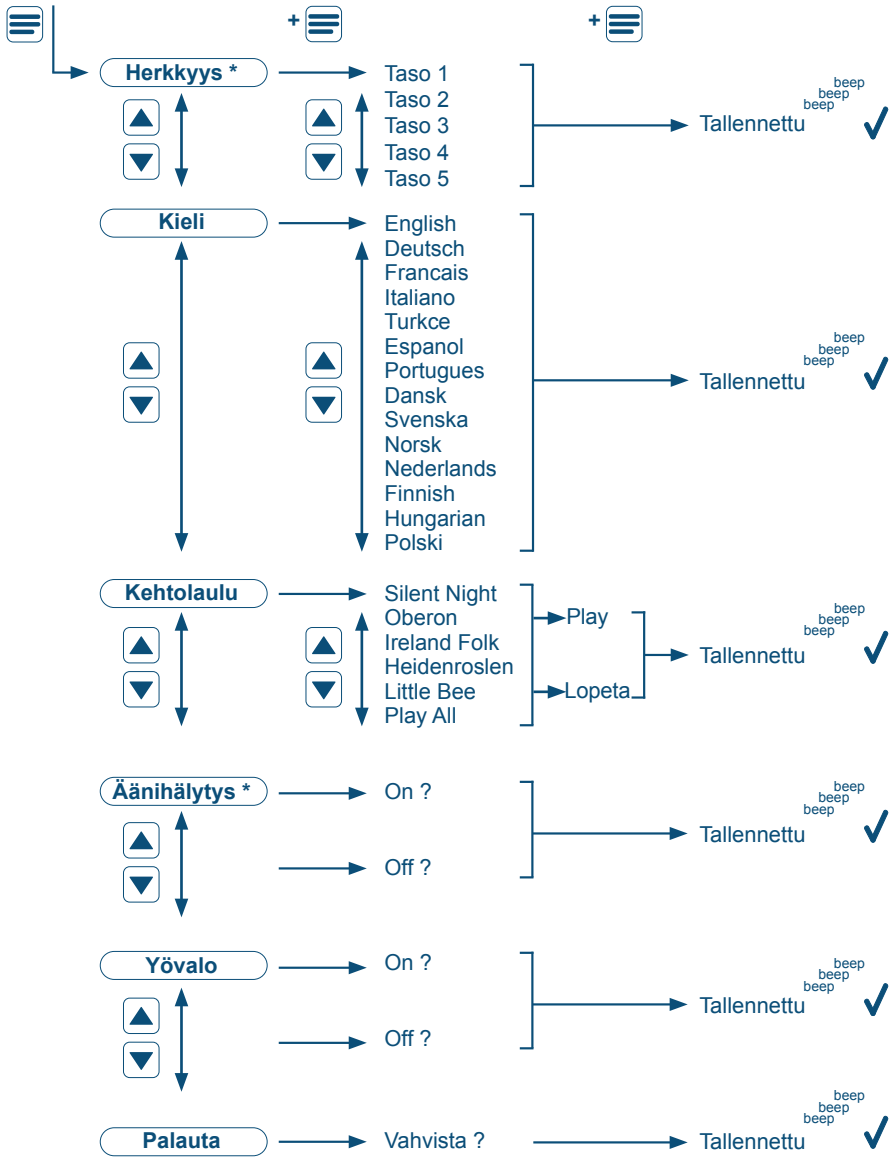
Herkkyys *
Taso 1
Taso 2
Taso 3
Taso 4
Taso 5
Tallennettu
beep beep beep
Kieli
English
Deutsch
Francais
Italiano
Turkce
Espanol
Portugues
Dansk
Svenska
Norsk
Nederlands
Finnish
Hungarian
Polski
Tallennettu
beep beep beep
Kehtolaulu
Silent Night
Oberon
Ireland Folk
Heidenroslen
Little Bee
Play All
Play
Lopeta
Tallennettu
beep beep beep
Äänihälytys *
On ?
Off ?
Tallennettu
beep beep beep
Yövalo
On ?
Off ?
Tallennettu
beep beep beep
Palauta
Vahvista ?
Tallennettu
beep beep beep

RU

13 Кнопки управления

Кнопка меню / Кнопка подтверждения	(также см. п. 15)
“Вверх” в меню / Громкость +	(также см. п. 8)
“Вниз” в меню / Громкость -	(также см. п. 8)
Возврат к предыдущему шагу в меню	
Вкл. и выкл. родительской части Возврат к начальному экрану	(также см. п. 4)

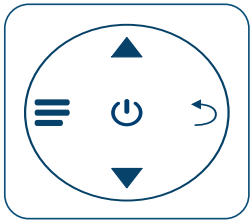

14 Начальный экран родительской части

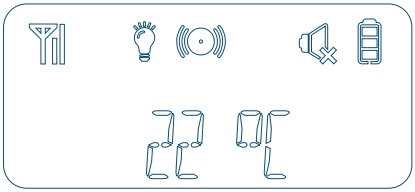

HI TEMP = Сигнал, что температура детской части > 30 °C

LO TEMP = Сигнал, что температура детской части < 10 °C

Нет соединения с детской частью	Звуковой сигнал включен	Аккумулятор заряжен на 2/3
Хорошее соединение с детской частью	Звук в родительской части выключен	Аккумулятор заряжен на 1/3
Ночник в детской части включен	Аккумулятор полностью заряжен	Аккумулятор почти разряжен

Объяснение п. 15

Sensitivity

Режим “Full Eco” активируется, когда ребенок спит, и не издает никаких звуков.
В этом случае, детская часть переключается в дежурный режим и передатчик выключается, чтобы между родительской и детской частями не передавалось никаких сигналов.
Когда ребенок начинает издавать звуки, передатчик активируется снова, и вы сможете услышать ребенка с помощью родительской части. Чувствительность этой функции можно регулировать с помощью 4 шагов, используя кнопки ▲▼:
Шаг 1 (самая низкая чувствительность), и до шага 4 (самая высокая чувствительность).
На шаге 4, режим “Full Eco” выключается, чтобы установилось постоянное соединение.

Sound alert

Если ребенок шумит в течение, по крайней мере, 3 секунд подряд, а звук в родительской части выключен (значок), экран начинает светиться.
Одновременно с этим, значок звукового сигнала начинает мигать, и родительская часть издает звуковой сигнал.

15 Меню

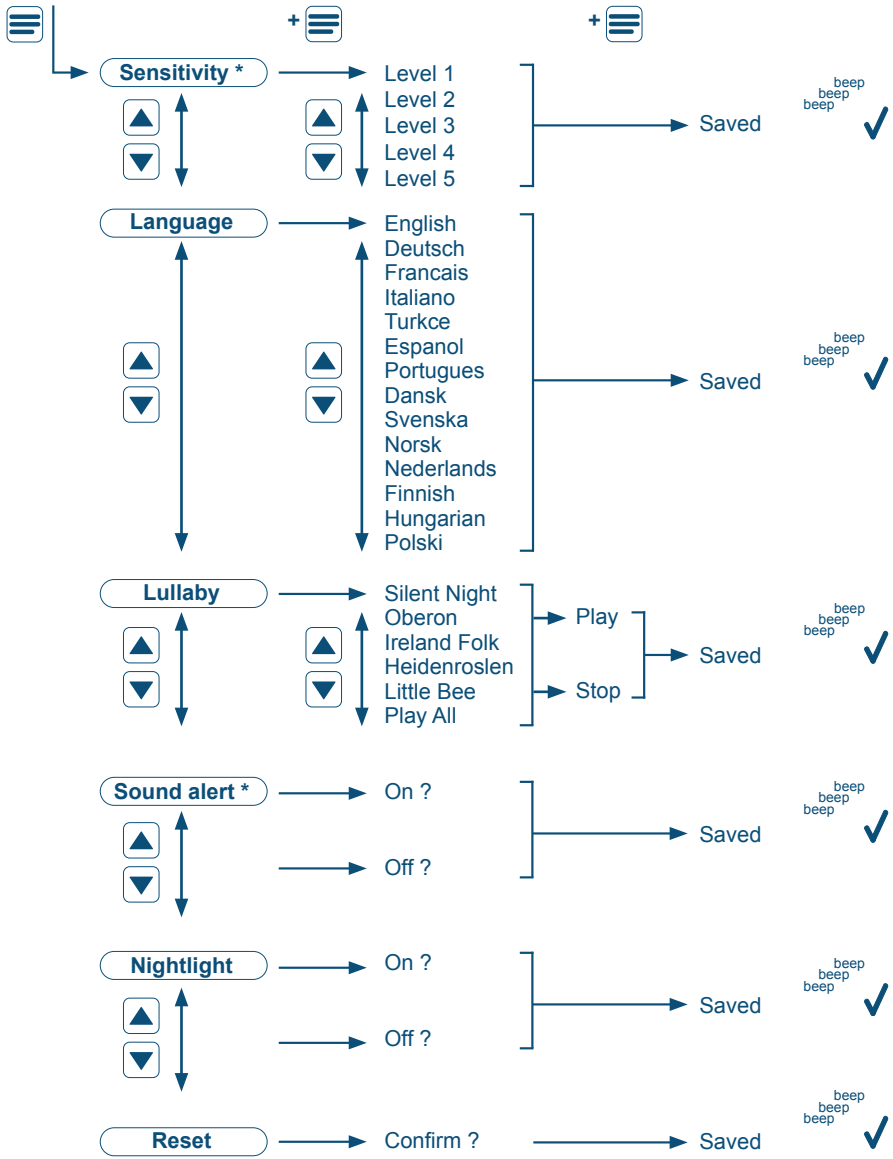
Sensitivity *
Level 1
Level 2
Level 3
Level 4
Level 5
Saved
beep beep beep
Language
English
Deutsch
Francais
Italiano
Turkce
Espanol
Portugues
Dansk
Svenska
Norsk
Nederlands
Finnish
Hungarian
Polski
Saved
beep beep beep
Lullaby
Silent Night
Oberon
Ireland Folk
Heidenroslen
Little Bee
Play All
Play
Stop
Saved
beep beep beep
Sound alert *
On ?
Off ?
Saved
beep beep beep
Nightlight
On ?
Off ?
Saved
beep beep beep
Reset
Confirm ?
Saved
beep beep beep

RS

13 Operacija taster

- Taster za meni / potvrđivanje (vidi i 15)
- Gore u meniju / Jačina + (vidi i 8)
- Dole u meniju / Jačina - (vidi i 8)
- Povratak na prethodni korak u meniju
- Roditeljska jedinica uključeno / isključeno (vidi i 4)
  Povratak na osnovni ekran

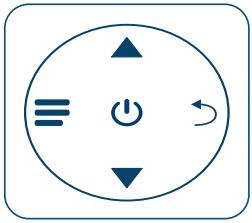

14 Početni ekran roditeljske jedinice

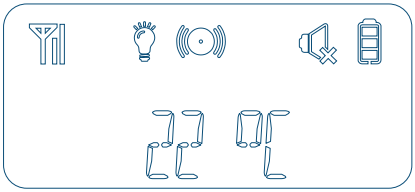

HI TEMP = Upozorenje sa bebi-jedinice temperatura > 30 °C

LO TEMP = Upozorenje sa bebi-jedinice temperatura < 10 °C

- Nema veze sa bebi-jedinicom
- Dobra veza sa bebi-jedinicom
- Noćno svetlo uključeno na bebi-jedinici
- Alarm uključen
- Isključen zvuk na roditeljskoj jedinici
- Baterija napunjena
- Baterija 2/3 puna
- Baterija 1/3 puna
- Baterija je gotovo prazna

Objašnjenje za 15

Sensitivity

Puni Eko režim je aktivan kada beba spava i ne pravi nikakve zvukove. Tada se uređaj samostalno prebacuje na režim mirovanja i predajnik se isključuje da više ne bi bilo prenosa između bebi-jedinice i roditeljske jedinice. Kada beba počne da pravi zvukove, predajnik se ponovo uključuje i vi ćete moći da čujete bebu preko roditeljske jedinice. Osetljivost ove funkcije može se podesiti na četiri nivoa pomoću tastera: ▲▼ od Nivoa 1 (najniža osetljivost) do Nivoa 4 (najveća osetljivost). Na nivou 4, Eko režim se gasi i omogućava neprekidnu vezu.

Sound alert

Ako beba pravi mnogo buke u trajanju od najmanje 3 sekunde, a roditeljska jedinica je prebačena na tišinu, uključiće se svetlo na ekranu. U istom trenutku počeće da treperi i ikonica alarma i roditeljska jedinica će početi da emituje ton.

15 Meni

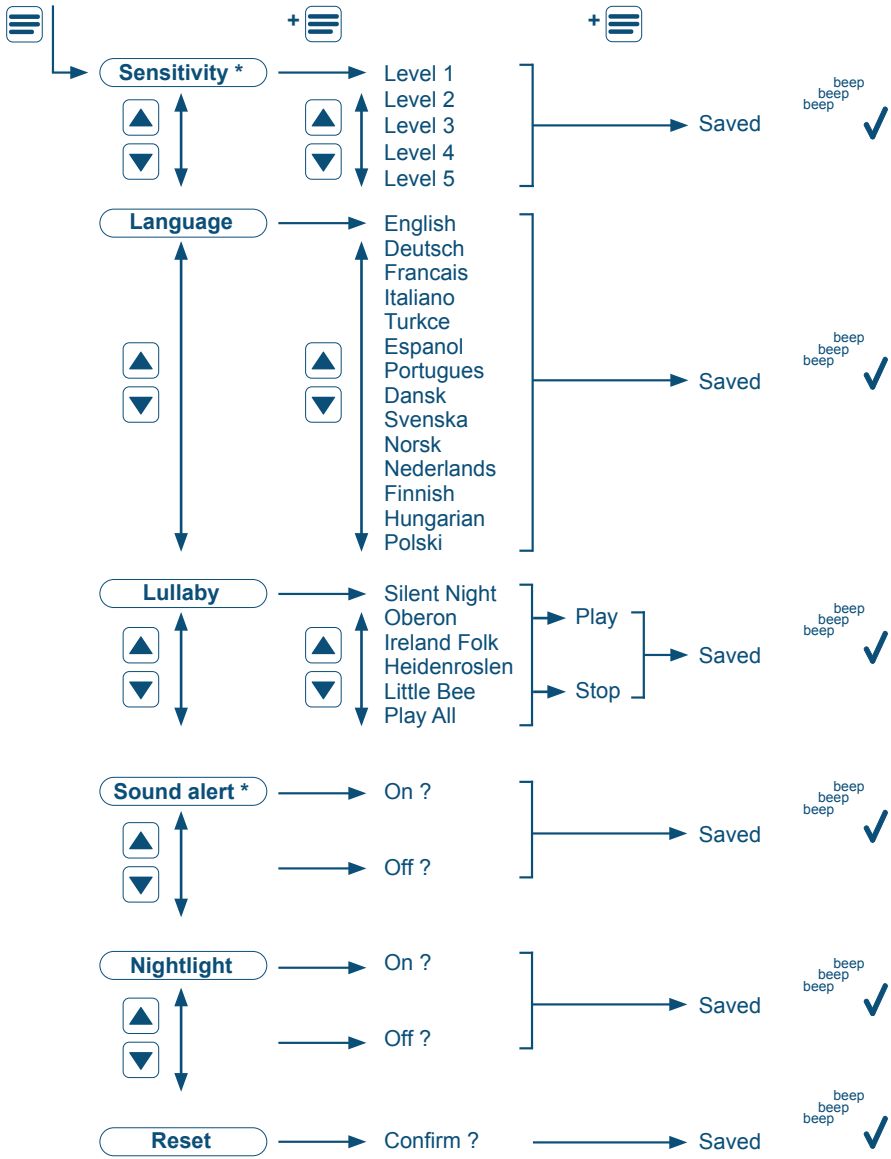
Sensitivity *
Level 1
Level 2
Level 3
Level 4
Level 5
Saved
beep beep beep
Language
English
Deutsch
Francais
Italiano
Turkce
Espanol
Portugues
Dansk
Svenska
Norsk
Nederlands
Finnish
Hungarian
Polski
Saved
beep beep beep
Lullaby
Silent Night
Oberon
Ireland Folk
Heidenroslen
Little Bee
Play All
Play
Stop
Saved
beep beep beep
Sound alert *
On ?
Off ?
Saved
beep beep beep
Nightlight
On ?
Off ?
Saved
beep beep beep
Reset
Confirm ?
Saved
beep beep beep

HR

13 Upotreba gumba

- Gumb za izbornik/gumb za potvrdu (pogledajte također 15)
- Gore u izborniku/Glasnoća + (pogledajte također 8)
- Dolje u izborniku/Glasnoća - (pogledajte također 8)
- Povratak na prethodni korak u izborniku
- Uključivanje i isključivanje osnovnog uređaja (pogledajte također 4)
  Povratak na početni prikaz zaslona

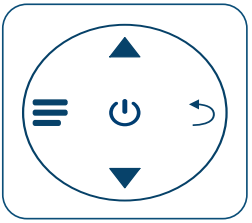

14 Početni zaslon osnovnog uređaja

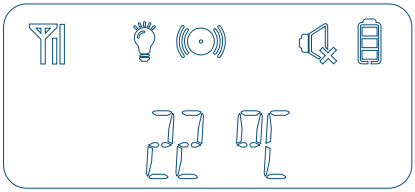

HI TEMP = Upozorenje uređaja za bebu o temperaturi > 30 °C

LO TEMP = Upozorenje uređaja za bebu o temperaturi > 10 °C

- Nema veze s uređajem za bebu
- Dobra veza s uređajem za bebu
- Na uređaju za bebu omogućen je rad noćnog svjetla
- Omogućeno je zvučno upozorenje
- Zvuk na osnovnom uređaju je isključen
- Baterija potpuno napunjena
- Baterija je 2/3 puna
- Baterija je 1/3 puna
- Baterija je gotovo prazna

Objašnjenje u 15

Sensitivity

Potpuno ekološki način rada je aktivan kada beba spava i ne stvara zvukove.
Uređaj za bebu će se tada prebaciti u mirovanje i predajnik će se isključiti kako više ne bi bilo prijenosa između uređaja za bebu i osnovnog uređaja.
Kada beba počne stvarati zvukove, predajnik će se opet aktivirati i moći ćete čuti bebu na osnovnom uređaju. Osjetljivost ove funkcije može se podesiti u 4 koraka s pomoću sljedećih ▲ ▼ gumba:
Korak 1 (najniža osjetljivost) do koraka 4 (najviše osjetljivost)
U koraku 4 puni se ekološki način rada isključuje radi kontinuirane veze.

Sound alert

Ako beba stvara puno jakih zvukova 3 uzastopne sekunde i zvuk osnovnog uređaja je utišan, zasvijetlit će svjetlo na zaslonu.
Istodobno će započeti treptati ikona za zvučno upozorenje i osnovni uređaj će se oglasiti tonom.

15 Izbornik

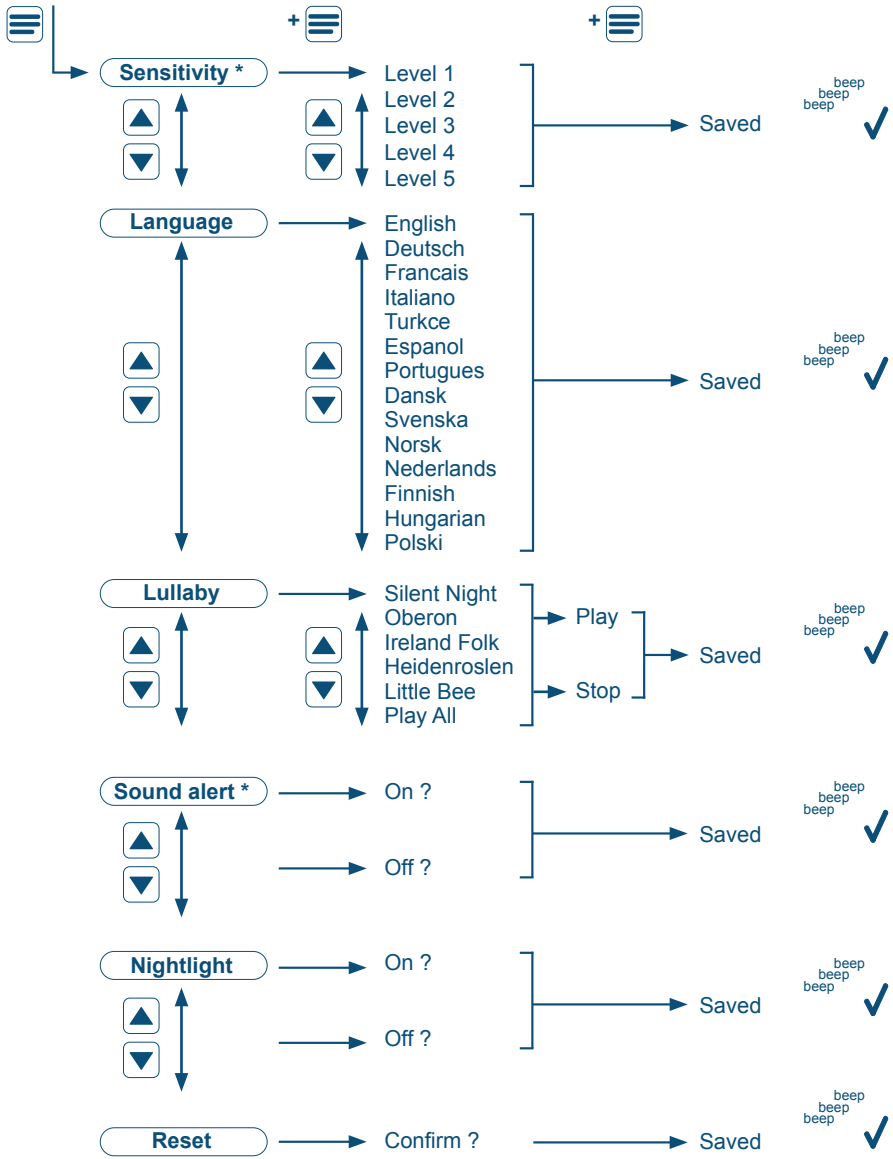
Sensitivity *
Level 1
Level 2
Level 3
Level 4
Level 5
Saved
beep beep beep
Language
English
Deutsch
Francais
Italiano
Turkce
Espanol
Portugues
Dansk
Svenska
Norsk
Nederlands
Finnish
Hungarian
Polski
Saved
beep beep beep
Lullaby
Silent Night
Oberon
Ireland Folk
Heidenroslen
Little Bee
Play All
Play
Stop
Saved
beep beep beep
Sound alert *
On ?
Off ?
Saved
beep beep beep
Nightlight
On ?
Off ?
Saved
beep beep beep
Reset
Confirm ?
Saved
beep beep beep

13 Tuşların çalışması

	Menü düğmesi / Onaylama düğmesi	(ayrıca bkz. 15)
	Menüde yukarı çık / Ses +	(ayrıca bkz. 8)
	Menüde aşağı in / Ses -	(ayrıca bkz. 8)
	Menüde önceki adıma geri dön	
	Ana ünite açma ve kapama Ekran başlatma ekranına geri dön	(ayrıca bkz. 4)

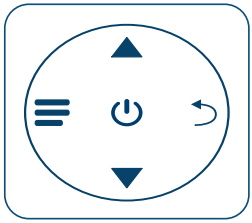

14 Ebeveyn ünitesi çalışatırma ekranı

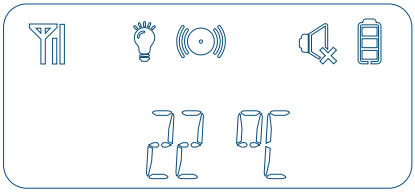

YÜKSEK ISI = Bebek ünitesi ısı alarmı > 30 °C

DÜŞÜK ISI = Bebek ünitesi ısı alarmı < 10 °C

Bebek ünitesiyle bağlantı kesildi	Ses alarmı etkinleş-tirildi	Pil 2/3 dolu
Bebek ünitesine bağlanıldı	Ebeveyn ünitesinin sesi kapalı	Pil 1/3 dolu
Bebek ünitesindeki gece lambası etkinleştirildi	Pil tam dolu	Pil hemen hemen boş

15 ile ilgili açıklama

Hassaslık

Full Eco modu bebek uyurken veya herhangi bir ses çıkarmadığında devreye girer.
Bunun ardından bebek ünitesi bekleme moduna geçer ve bebek ünitesi ile ebeveyn ünitesi arasında daha fazla aktarım olmaması için verici kapanır.
Bebekten ses gelmeye başladığında, verici tekrar devreye girer ve ebeveyn ünitesi aracılığıyla bebeğinizin sesini duymaya başlardır. Bu fonksiyonun hassasiyeti ▲ ▼ tuşları kullanılarak 4 adımda ayarlanabilir:
Adım 1 (en düşük hassasiyet) - adım 4 (en yüksek hassasiyet).
Adım 4'te Full Eco modu kesintisiz bağlantı sağlamak üzere kapatılır.

Ses alarmı

Bebekten arka arkaya en az 3 saniye çok fazla ses gelmesi ve ebeveyn ünitesinin sesinin sessiz alınmış olması halinde, ekran ışığı yanar.
Aynı anda ses ses alarmı simgesi yanıp sönmeye başlar ve ebeveyn ünitesinden ses gelir.

15 Menü

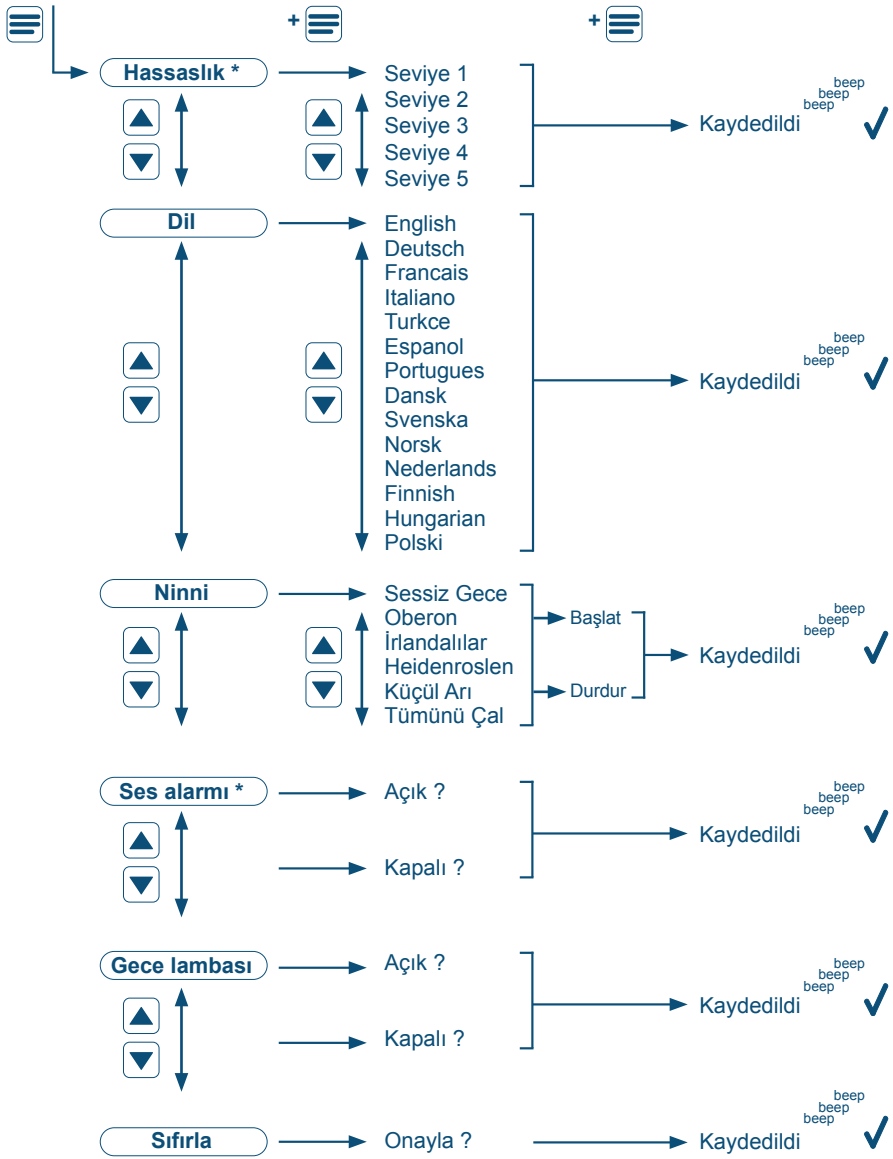
Hassaslık *
Seviye 1
Seviye 2
Seviye 3
Seviye 4
Seviye 5
Kaydedildi
beep beep beep
Dil
English
Deutsch
Francais
Italiano
Turkce
Espanol
Portugues
Dansk
Svenska
Norsk
Nederlands
Finnish
Hungarian
Polski
Kaydedildi
beep beep beep
Ninni
Sessiz Gece
Oberon
İrlandalılar
Heidenroslen
Küçül Arı
Tümünü Çal
Başlat
Durdur
Kaydedildi
beep beep beep
Ses alarmı *
Açık ?
Kapalı ?
Kaydedildi
beep beep beep
Gece lambası
Açık ?
Kapalı ?
Kaydedildi
beep beep beep
Sıfırla
Onayla ?
Kaydedildi
beep beep beep

BG

13 Бутони за работа

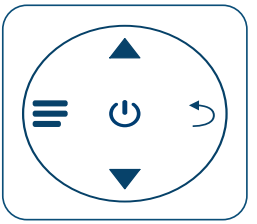

Бутон меню / Бутон потвърди	(вж. и 15)
Нагоре в менюто / Звук +	(вж. и 8)
Надолу в менюто / Звук -	(вж. и 8)
Връщане към предишната стъпка в менюто	
Основен модул вкл. и изкл. Обратно към началния екран на дисплея	(вж. и 4)

14 Начален екран на основен модул

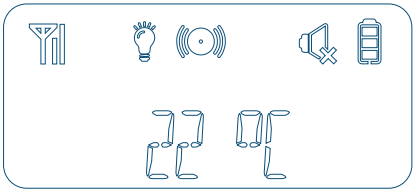

HI TEMP = Аларма за температура > 30 °C на бебефона

LO TEMP = Аларма за температура < 10 °C на бебефона

Няма връзка с бебефона	Вкл. аларма за звук	Батерията е 2/3 пълна
Добра връзка с бебефона	Звукът на основния модул е изкл.	Батерията е 1/3 пълна
Вкл. нощна светлина на бебефона	Батерията е заредена	Батерията е почти празна

Обяснения в 15

Sensitivity

Режимът Full Eco е активен, когато бебето спи и не издава звуци.
Бебефонът ще се включи на режим „изчакване" и предавателят се изключва, за да се гарантира, че няма предаване на звуци между бебефона и основния модул.
Когато бебето започне да издава звуци, предавателят се включва отново и ще можете да чувате бебето през основния модул. Чувствителността на тази функция може да се зададе в 4 стъпки чрез бутони ▲▼:
Стъпка 1 (най-ниска чувствителност) до стъпка 4 (най-висока чувствителност).
На стъпка 4 се изключва режим Full Eco, за да се позволи непрекъсната връзка.

Sound alert

Ако бебето вдига много шум в продължение на поне 3 последователни секунди и звукът на основния модул е зададен на изкл. 🔇, светва лампичката на дисплея.
В същото време иконата за аларма за звука (●) започва да присветва и основният модул издава звук.

15 Меню

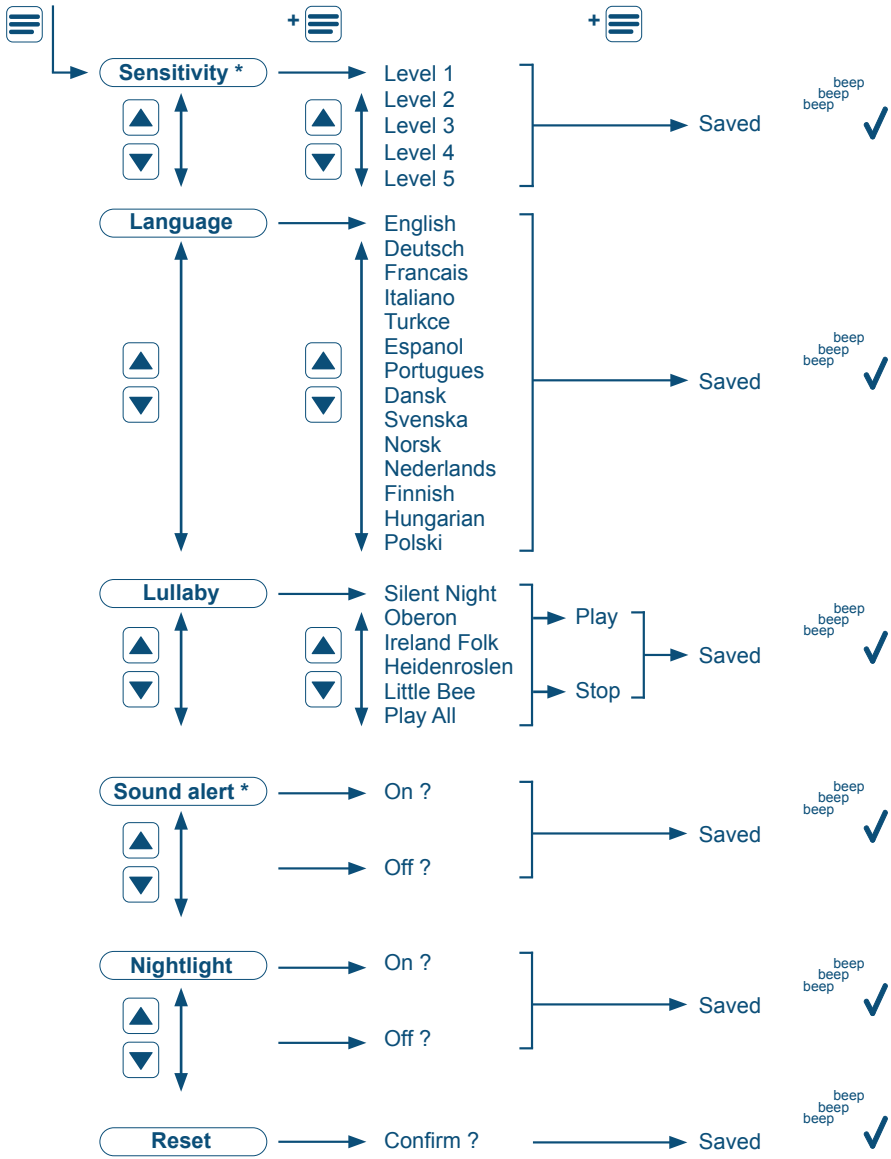
Sensitivity *
Level 1
Level 2
Level 3
Level 4
Level 5
Saved
beep beep beep
Language
English
Deutsch
Francais
Italiano
Turkce
Espanol
Portugues
Dansk
Svenska
Norsk
Nederlands
Finnish
Hungarian
Polski
Saved
beep beep beep
Lullaby
Silent Night
Oberon
Ireland Folk
Heidenroslen
Little Bee
Play All
Play
Stop
Saved
beep beep beep
Sound alert *
On ?
Off ?
Saved
beep beep beep
Nightlight
On ?
Off ?
Saved
beep beep beep
Reset
Confirm ?
Saved
beep beep beep

SK

13 Funkcie tlačidiel

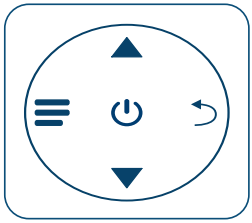

- Tlačidlo ponuky/tlačidlo na potvrdenie (pozri aj 15)
- Nahor v ponuke/Hlasitosť + (pozri aj 8)
- Nadol v ponuke/Hlasitosť - (pozri aj 8)
- Návrat na predchádzajúci krok v ponuke
- Zapnutie/vypnutie rodičovskej jednotky (pozri aj 4)
  Návrat na úvodnú obrazovku displeja

14 Úvodná obrazovka rodičovskej jednotky

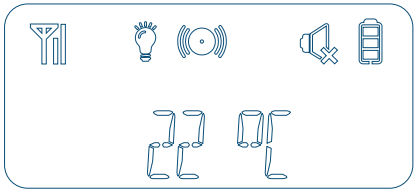

HI TEMP = Upozornenie na teplotu detskej jednotky > 30 °C

LO TEMP = Upozornenie na teplotu detskej jednotky < 10 °C

- Žiadne spojenie s detskou jednotkou
- Dobré spojenie s detskou jednotkou
- Na detskej jednotke je zapnuté nočné svetlo
- Zvuková výstraha je zapnutá
- Zvuk na rodičovskej jednotke je vypnutý
- Batéria je úplne nabitá
- Batéria je nabitá na 2/3
- Batéria je nabitá na 1/3
- Batéria je takmer vybitá

Vysvetlenie na 15

Sensitivity

Režim Full Eco je aktívny, keď dieťa spí a nevydáva žiadne zvuky.
Detská jednotka sa potom prepne do pohotovostného režimu a vysielač sa vypne, čím sa zaistí, že medzi detskou jednotkou a rodičovskou jednotkou neprebieha žiadny prenos.
Keď dieťa začne vydávať zvuky, vysielač sa opäť zapne a budete počuť dieťa prostredníctvom rodičovskej jednotky. Citlivosť tejto funkcie môžete nastaviť v 4 krokoch pomocou tlačidiel ▲ ▼:
Od kroku 1 (najnižšia citlivosť) až po krok 4 (najvyššia citlivosť).
V kroku 4 sa vypne režim Full Eco, čím sa povolí nepretržité pripojenie.

Sound alert

Ak dieťa vydáva intenzívny zvuk počas 3 po sebe nasledujúcich sekúnd a zvuk rodičovskej jednotky je stíšený, rozsvieti sa svetlo displeja.
Zároveň začne blikať ikona upozornenia na zvuk a rodičovská jednotka bude vydávať tón.

15 Ponuka

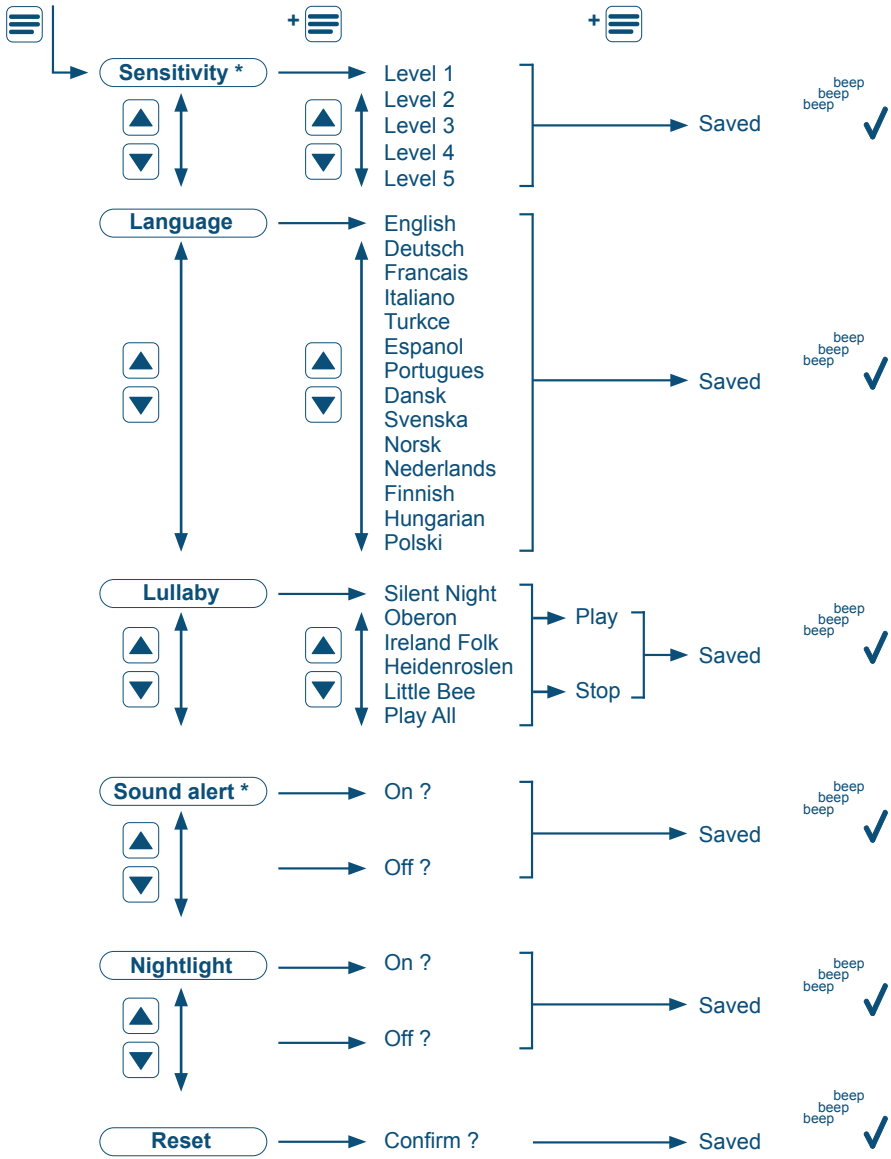
Sensitivity *
Level 1
Level 2
Level 3
Level 4
Level 5
Saved
beep beep beep
Language
English
Deutsch
Francais
Italiano
Turkce
Espanol
Portugues
Dansk
Svenska
Norsk
Nederlands
Finnish
Hungarian
Polski
Saved
beep beep beep
Lullaby
Silent Night
Oberon
Ireland Folk
Heidenroslen
Little Bee
Play All
Play
Stop
Saved
beep beep beep
Sound alert *
On ?
Off ?
Saved
beep beep beep
Nightlight
On ?
Off ?
Saved
beep beep beep
Reset
Confirm ?
Saved
beep beep beep

13 Kezelőszervek

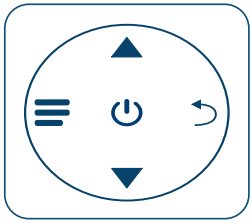

- Menü gomb / Megerősítés gomb (ld. még: 15)
- Menü fel / Hangerő + (ld. még: 8)
- Menü le / Hangerő - (ld. még: 8)
- Visszatérés az előző lépéshez a menüben
- Szülő egység be / ki (ld. még: 4)
  Vissza a kijelző kezdőképernyőjéhez

14 Szülő egység kezdőképernyő

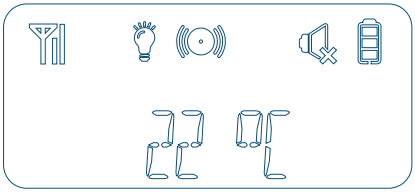

MAGAS HŐM = Baba egység hőmérséklet vészjelzés > 30 °C

ALACSONY HŐM = Baba egység hőmérséklet vészjelzés < 10 °C

- Nincs kapcsolat a baba egységgel
- Megfelelő kapcsolat a baba egységgel
- Éjszakai fény engedélyezve a baba egységen
- Hangriasztás engedélyezve
- Hangjelzés a szülő egységen kikapcsolva
- Akku feltöltve
- Akkutöltöttség: 2/3
- Akkutöltöttség:1/3
- Akku lemerül

Magyarázat a 15 -höz

Érzékenység

A Full Eco mód akkor aktiválódik, ha a baba alszik és csendben van.
Ekkor a baba egység készenléti állapotba kerül és a transzmitter kikapcsol annak érdekében, hogy ne legyen átvitel a baba és a szülő egység között.
Amint a baba hangokat ad, a transzmitter ismét bekapcsol és a baba hallható lesz a szülő egységen. E funkció érzékenysége 4 fokozatban állítható a ▲ ▼ gombokkal:
az 1. fokozattól (legalacsonyabb érzékenység) a 4. fokozatig (legmagasabb érzékenység).
A 4. fokozatnál a Full Eco mód kikapcsol a folyamatos kapcsolat biztosítása érdekében.

Hangriasztás

Ha a baba legalább 3 másodpercen át folyamatosan sok hangot ad, és a szülő egység hangja némára van állítva, akkor világítani kezd a kijelző.
Ezzel egyidejűleg a hangriasztás ikon villogni kezd, és a szülő egység hangjelzést ad.

15 Menü

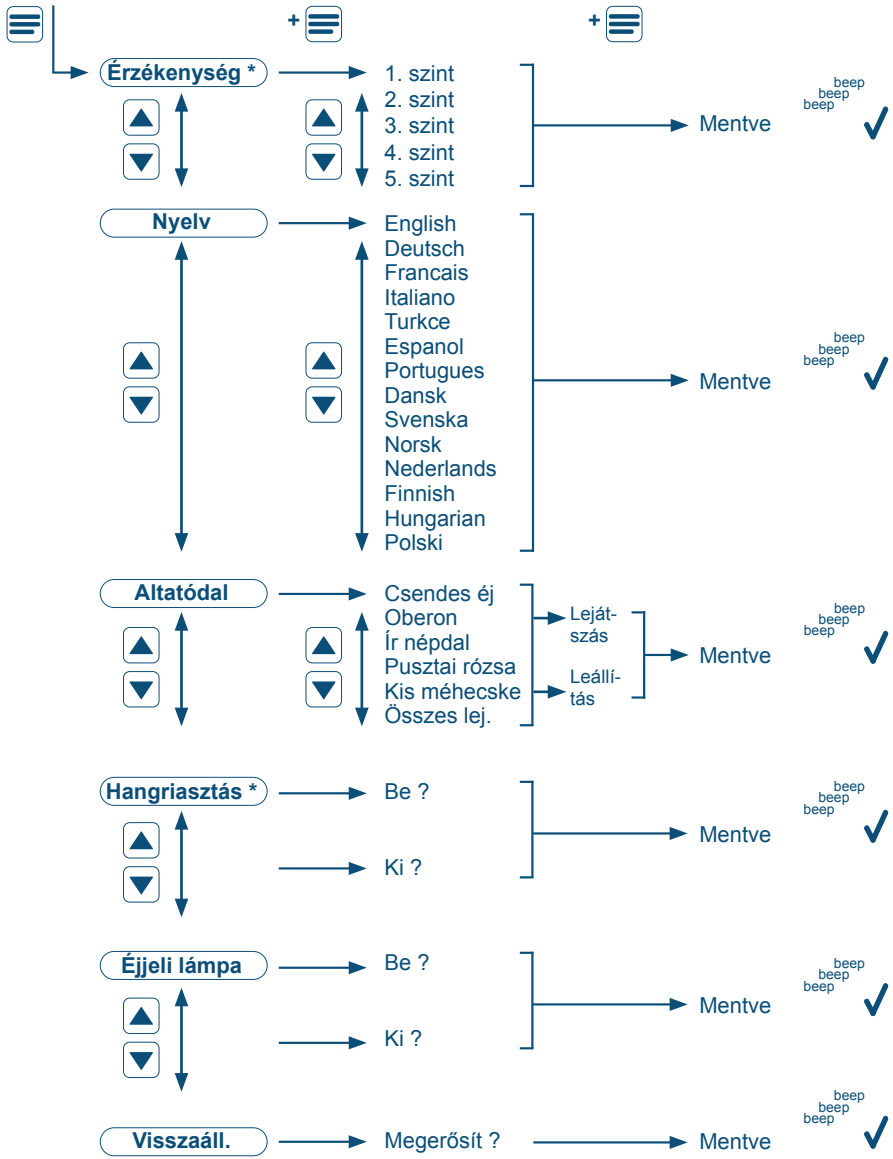
Érzékenység *
1. szint
2. szint
3. szint
4. szint
5. szint
Mentve
beep beep beep
Nyelv
English
Deutsch
Francais
Italiano
Turkce
Espanol
Portugues
Dansk
Svenska
Norsk
Nederlands
Finnish
Hungarian
Polski
Mentve
beep beep beep
Altatódal
Csendes éj
Oberon
Ír népdal
Pusztai rózsa
Kis méhecske
Összes lej.
Leját-szás
Leállí-tás
Mentve
beep beep beep
Hangriasztás *
Be ?
Ki ?
Mentve
beep beep beep
Éjjeli lámpa
Be ?
Ki ?
Mentve
beep beep beep
Visszaáll.
Megerősít ?
Mentve
beep beep beep

EE

13 Nuppude toimingud

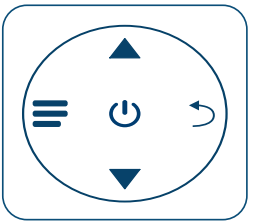

- Menüü nupp / kinnitamise nupp (vaata ka 15)
- Menüüs üles / helitugevus + (vaata ka 8)
- Menüüs alla / helitugevus - (vaata ka 8)
- Menüüs eelmise astme juurde tagasi liikumine
- Vanemaseadme sisse ja välja tagasi kuvari avaekraanile (vaata ka 4)

14 Vanemaseadme avaekraan

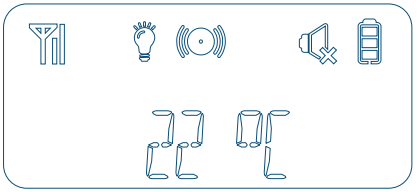

HI TEMP = Beebiseadme temperatuuri hoiatus > 30 °C

LO TEMP = Beebiseadme temperatuuri hoiatus < 10 °C

- Puudub ühendus beebiseadmega
- Hea ühendus beebiseadmega
- Öövalgustus on beebiseadmel sisse lülitatud
- Helisignaal on sisse lülitatud
- Heli on vanemaseadmel välja lülitatud
- Aku täieliult laetud
- Aku 2/3 täis
- Aku 1/3 täis
- Aku on peaaegu täis

Selgitus on 15

Sensitivity

Täielik ökorežiim (Full Eco) aktiveerub kui beebi magab ja ei tee häält.
Beebiseade lülitub siis ooterežiimi ja saatja lülitatakse välja tagamaks, et beebi- ja vanemaseadme vahel enam ülekannet ei toimuks.
Kui beebi hakkab häält tegema, lülitatakse saatja uuesti sisse ja sa kuuled beebit läbi vanemaseadme.
Selle funktsiooni tundlikkust saab seadistada 4-astmelisena, kasutades selleks nuppe ▲▼:
aste 1 (madalaim tundlikkus) kuni aste 4 (kõrgeim tundlikkus).
4. astme juures lülitatakse täielik ökorežiim pideva ühenduse võimaldamiseks välja.

Sound alert

Kui beebi teeb palju müra vähemalt 3 järjestikusel sekundil ja vanemaseadmel on heli vaikse peale seatud (🔇), süttib kuvari valgustus.
Samal ajal hakkab vilkuma helisignaali ikoon (◉) ja vanemaseade tekitab heli.

15 Menüü

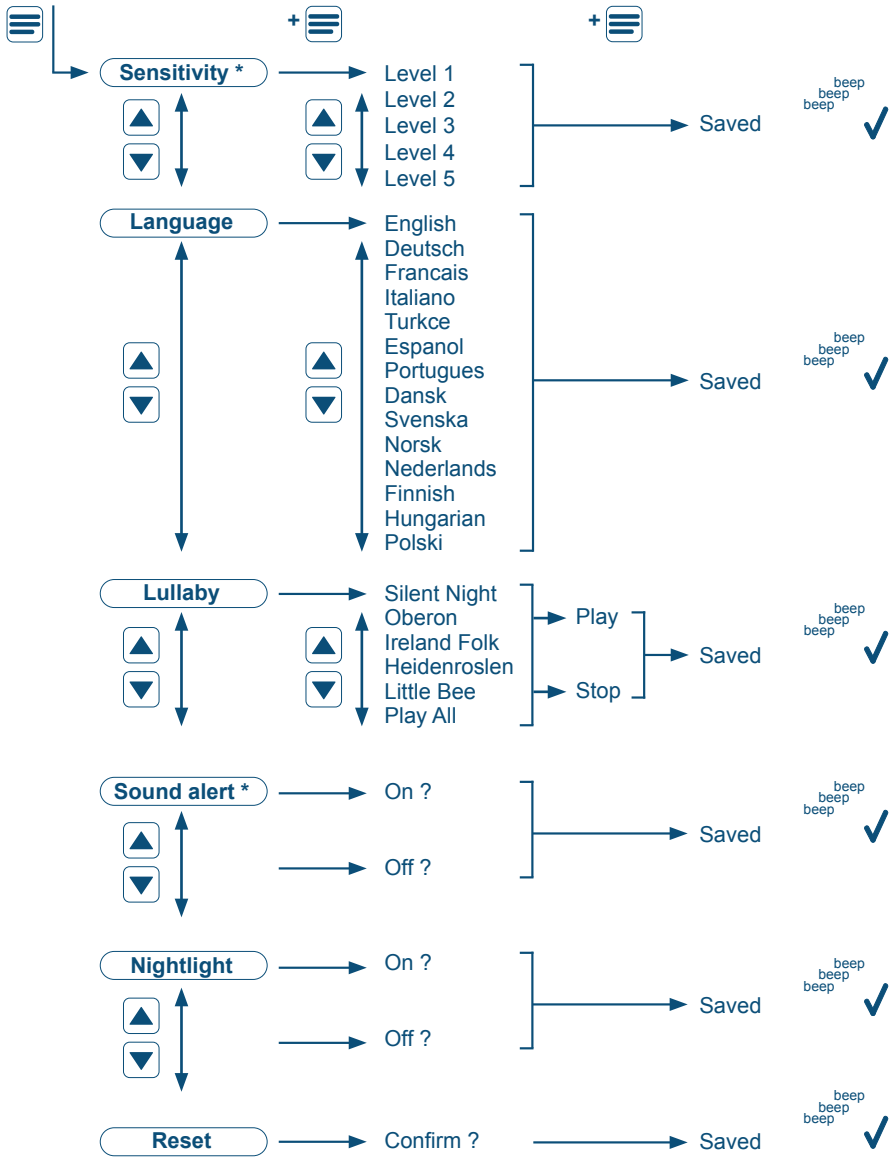
Sensitivity *
Level 1
Level 2
Level 3
Level 4
Level 5
Saved
beep beep beep
Language
English
Deutsch
Francais
Italiano
Turkce
Espanol
Portugues
Dansk
Svenska
Norsk
Nederlands
Finnish
Hungarian
Polski
Saved
beep beep beep
Lullaby
Silent Night
Oberon
Ireland Folk
Heidenroslen
Little Bee
Play All
Play
Stop
Saved
beep beep beep
Sound alert *
On ?
Off ?
Saved
beep beep beep
Nightlight
On ?
Off ?
Saved
beep beep beep
Reset
Confirm ?
Saved
beep beep beep

13 Taustiņi

Izvēlnes taustiņš / Apstiprināšanas taustiņš	(skatīt arī 15 sadaļ)
Skaļāk izvēlne / Skaļums +	(skatīt arī 8 sadaļ)
Klusāk izvēlne / Skaļums -	(skatīt arī 8 sadaļ)
Atgriezties iepriekšējā solī izvēlnē	
Vecāku ierīces ieslēgšana un izslēgšana Atpakaļ uz displeja sākuma ekrānu	(skatīt arī 4 sadaļ)

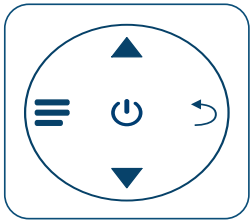

14 Vecāku ierīces sākuma ekrāns

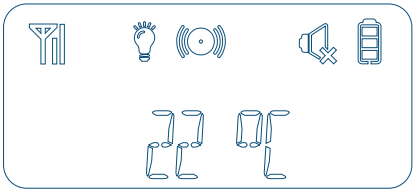

HI TEMP = Mazuļa ierīces temperatūras brīdinājums > 30 °C

LO TEMP = Mazuļa ierīces temperatūras brīdinājums < 10 °C

Nav savienojuma ar mazuļa ierīci	Skaņas signāla brīdinājums ir ieslēgts	Baterija 2/3 pilna
Labs savienojums ar mazuļa ierīci	Skaņa vecāku ierīcei ir izslēgta	Baterija 1/3 pilna
Nakts apgaismojums ir ieslēgts mazuļa ierīcei	Baterija ir pilnībā uzlādēta	Baterija ir gandrīz tukša

---

Skaidrojums par 15 sadaļu

Sensitivity

Pilnīgi ekonomiskais režīms ir aktīvs, kamēr mazulis guļ un neizdveš nekādas skaņas.
Tad mazuļa ierīce pārslēgsies gaidīšanas režīmā un raidītājs tiks izslēgts, lai nenotiktu vairs pārsūtīšana starp mazuļa ierīci un vecāku ierīci.
Kad mazulis sāk izdot skaņas, raidītājs tiek atkal ieslēgts un jūs varēsiet dzirdēt savu mazuli vecāku ierīcē. Šīs funkcijas jutīgumu var iestatīt 4 soļos ar ▲▼ taustiņiem:
1. solis (zemākais jutīgums) līdz 4. Solis (augstākais jutīgums).
4. solī pilnībā ekonomiskais režīms tiek izslēgts, lai varētu izveidot pastāvīgu savienojumus.

Sound alert

Ja mazulis izdveš daudz skaņas vismaz 3 sekunžu garumā un vecāku ierīcei ir izslēgta skaņa, izgaismosies ierīces displejs.
Tajā pašā laikā sāks mirgot arī skaņas brīdinājuma ikona un vecāku ierīce izdos skaņas signālu.

15 Izvēlne

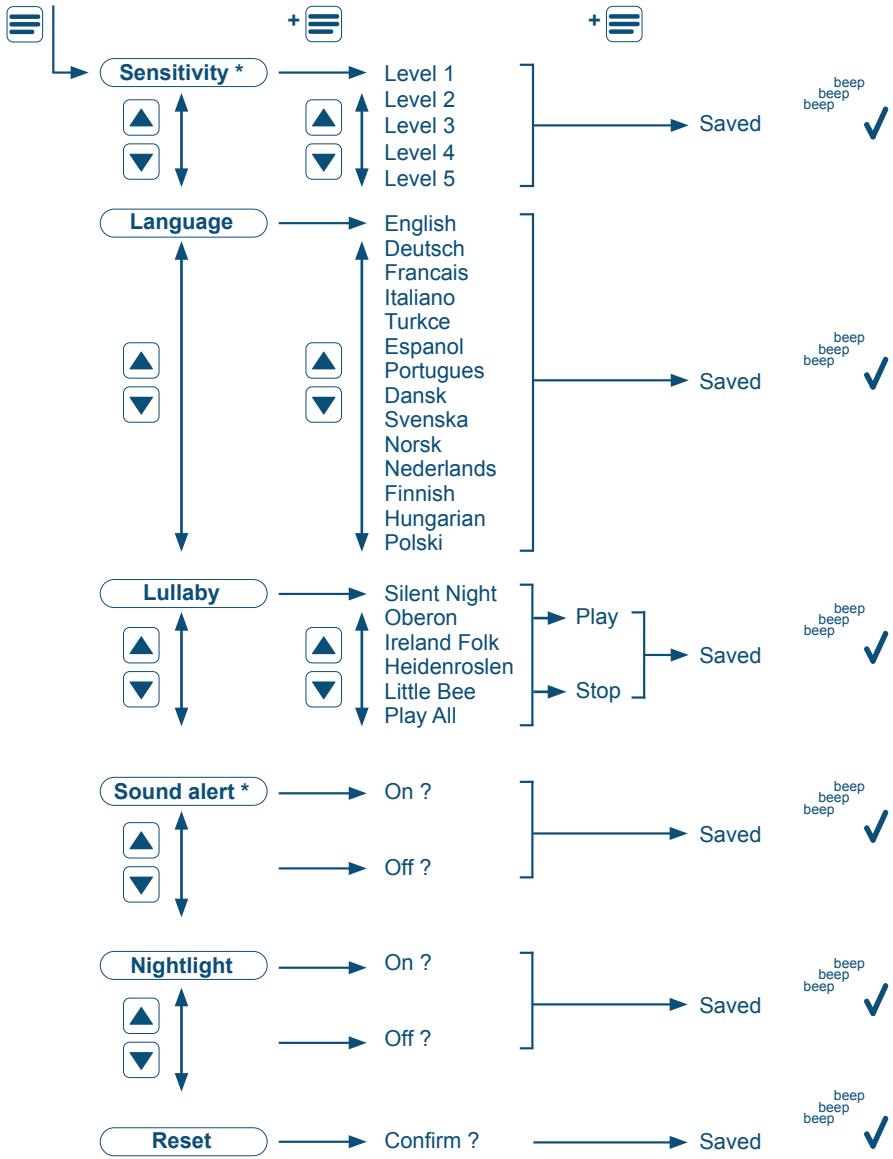
Sensitivity *
Level 1
Level 2
Level 3
Level 4
Level 5
Saved
beep beep beep
Language
English
Deutsch
Francais
Italiano
Turkce
Espanol
Portugues
Dansk
Svenska
Norsk
Nederlands
Finnish
Hungarian
Polski
Saved
beep beep beep
Lullaby
Silent Night
Oberon
Ireland Folk
Heidenroslen
Little Bee
Play All
Play
Stop
Saved
beep beep beep
Sound alert *
On ?
Off ?
Saved
beep beep beep
Nightlight
On ?
Off ?
Saved
beep beep beep
Reset
Confirm ?
Saved
beep beep beep

SI

13 Tipko za vklop in izklop

- Tipka za meni/potrditev (poglejte tudi 15)
- Navzgor v meniju/Glasnost + (poglejte tudi 8)
- Navzdol v meniju/Glasnost - (poglejte tudi 8)
- Vrnite se na prejšnji ukaz v meniju
- Matična plošča vključena/izklopljena (poglejte tudi 4)
  Nazaj na začetni zaslon

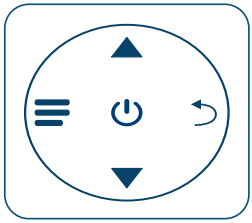

14 Zaslon za zagon matične plošče

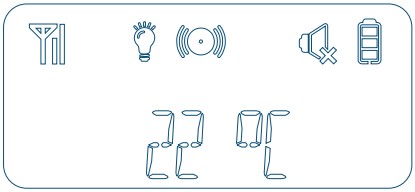

HI TEMP = Opozorilo na enoti za temperaturo prostora> 30 °C

LO TEMP = Opozorilo na enoti za temperaturo prostora < 10 °C

- Ni povezave z otroško enoto
- Dobra povezava z otroško enoto
- Na otroški enoti je omogočena nočna luč
- Opozorilo za nastavitev glasnosti je omogočeno
- Zvok matične plošče je izklopljen
- Baterija je popolnoma napolnjena
- Baterija je 2/3 polna
- Baterija je 1/3 polna
- Baterija je skoraj prazna

Razlaga na točki 15

Sensitivity

Poln eko način je aktiven, ko dojenček spi in ne povzroča nobenih zvokov
Enota za dojenčka se nato preklopi v stanje pripravljenosti in oddajnik se izklopi, da se zagotovi, da ni več prenosa med otroško enoto in matično enoto.
Ko dojenček začne proizvajati zvok, je oddajnik znova omogočen in otroka lahko slišite preko matične enote. Občutljivost te funkcije je lahko nastavljena v štirih korakih ▲ ▼ z uporabo naslednjih tipk
Stopnja 1 (najnižja občutljivost) do stopnje 4 (najvišja občutljivost).
V 4. Stopnji je način Full Eco izklopljen, kar omogoča neprekinjeno povezavo.

Sound alert

Če otrok joka ali kriči neprenehoma vsaj 3 sekunde in je zvok na matični plošči utišan, na zaslonu zasveti lučka.
Istočasno se p ojavi opozorilna ikona in matična plošča odda zvočni signal.

15 Meni

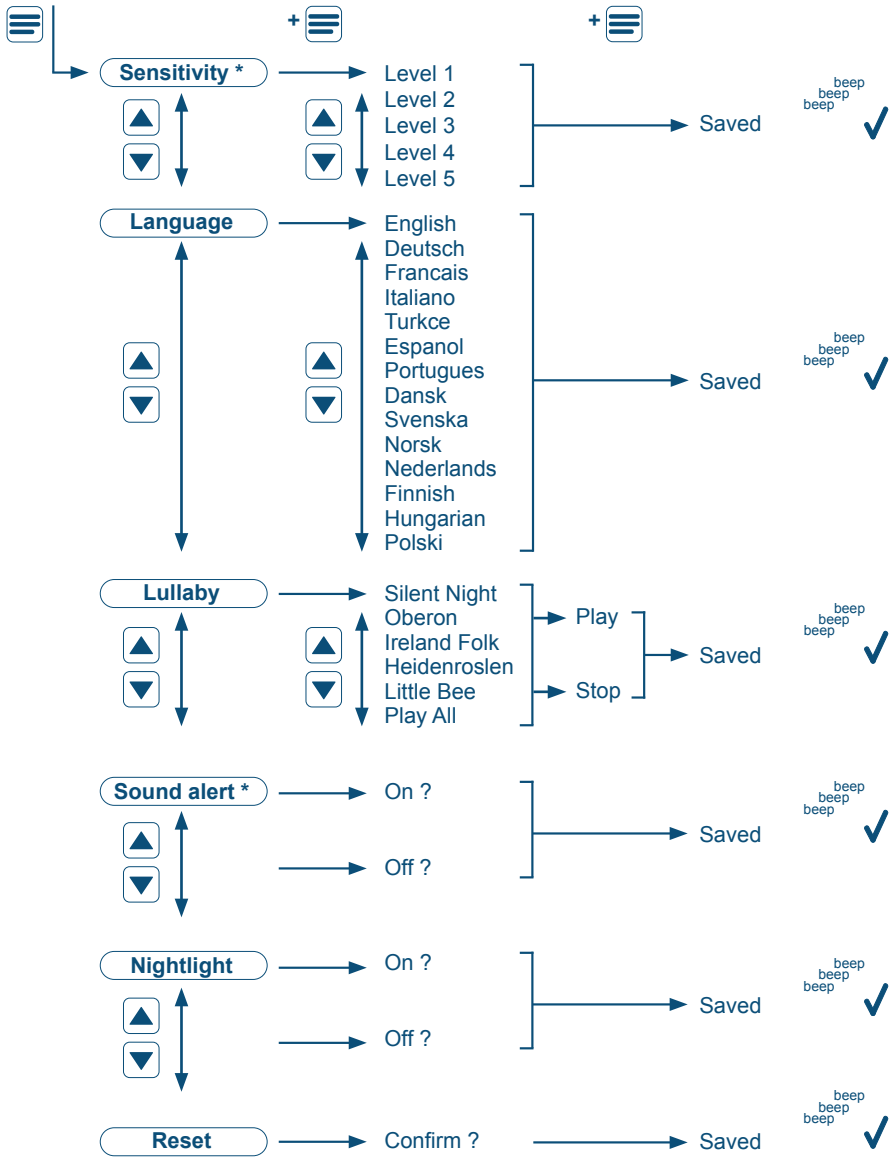
Sensitivity *
Level 1
Level 2
Level 3
Level 4
Level 5
Saved
beep beep beep
Language
English
Deutsch
Francais
Italiano
Turkce
Espanol
Portugues
Dansk
Svenska
Norsk
Nederlands
Finnish
Hungarian
Polski
Saved
beep beep beep
Lullaby
Silent Night
Oberon
Ireland Folk
Heidenroslen
Little Bee
Play All
Play
Stop
Saved
beep beep beep
Sound alert *
On ?
Off ?
Saved
beep beep beep
Nightlight
On ?
Off ?
Saved
beep beep beep
Reset
Confirm ?
Saved
beep beep beep

13 13 Кнопки керування

	Кнопка меню / підтвердження	(див. також 15)
	Вгору по меню / збільш. гучності	(див. також 8)
	Вниз по меню / зменш. гучності	(див. також 8)
	Повернення до попереднього пункту меню	
	Увімкнення й вимкнення батьківського блоку Повернення до початкового екрана	(див. також 4)

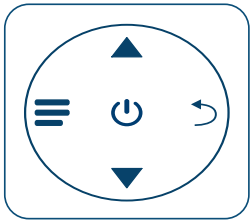

14 Початковий екран батьківського блоку

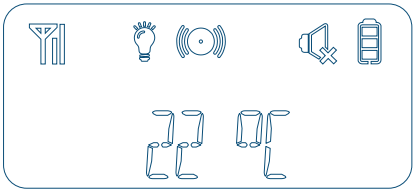

HI TEMP = Сигналізація температури дитячого блоку > 30 °C

LO TEMP = Сигналізація температури дитячого блоку < 10 °C

Нема зв'язку з дитячим блоком	Звукову сигналізацію ввімкнено	Батарейка заряджена на 2/3
Зв'язок із дитячим блоком хороший	Звукову сигналізацію на батьківському блоці вимкнено	Батарейка заряджена на 1/3
На дитячому блоці ввімкнено нічник	Батарейка заряджена повністю	Батарейка майже розряджена

Пояснення до п. 15

Sensitivity

Режим повної економії діє, коли дитина спить і не подає жодних звуків.
Тоді дитячий блок переходить у режим очікування, а передавач вимикається, внаслідок чого обмін даними між дитячим блоком і батьківським блоком повністю припиняється.
Коли дитина починає подавати якісь звуки, передавач знову вмикається, і з батьківського блоку можна чути дитину. Ця функція має 4 рівні чутливості, яку можна налаштувати за допомогою кнопок ▲▼:
рівень 1 відповідає найнижчій чутливості, а рівень 4 — найвищій.
Якщо встановлено 4-й рівень чутливості, то режим повної економії не використовується, і з'єднання дитячого й батьківського блоків не переривається.

Sound alert

Якщо дитина сильно шумить принаймні 3 секунди поспіль, а звук у батьківському блоці вимкнено (🔇), то на ньому починає світитися екран.
У той самий час починає блимати значок сигналізації звуку (🔊), і батьківський блок подає звуковий сигнал.

15 Меню

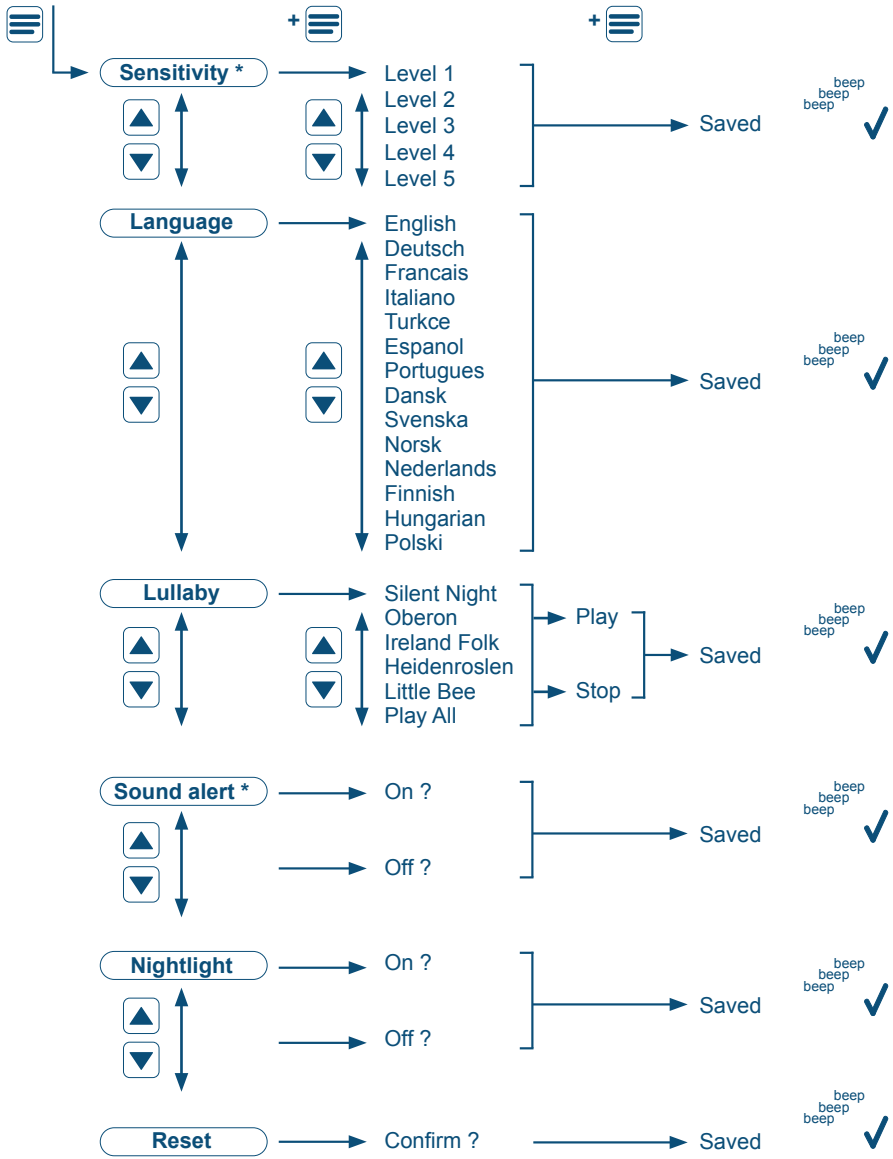
Sensitivity *
Level 1
Level 2
Level 3
Level 4
Level 5
Saved
beep beep beep
Language
English
Deutsch
Francais
Italiano
Turkce
Espanol
Portugues
Dansk
Svenska
Norsk
Nederlands
Finnish
Hungarian
Polski
Saved
beep beep beep
Lullaby
Silent Night
Oberon
Ireland Folk
Heidenroslen
Little Bee
Play All
Play
Stop
Saved
beep beep beep
Sound alert *
On ?
Off ?
Saved
beep beep beep
Nightlight
On ?
Off ?
Saved
beep beep beep
Reset
Confirm ?
Saved
beep beep beep

Commaxx B.V.
Wiebachstraat 37
6466 NG Kerkrade
The Netherlands

www.alectobaby.com

Information Power Adapter:

Manufacturers name and address : Vtech Telecommunications LTD, 23/F., Tai Ping Industrical Centre, Block 1, 57 Ting Kok Road, Tai Po, Hong Kong.

Model Identifier :	S003ATV0600045
Input voltage :	100-240VAC
Input AC frequency :	50/60 Hz
Output voltage :	6.0V DC
Output current :	0.45 A
Output Power :	2.7 W
Average active efficiency :	74.9 %
Efficiency at low 10% load :	-
No load Power consumption :	0.03 W

* Use only rechargeable NiMH battery listed below:
1) GPI, VTRHC043C033 (Designation No.: xx40AAAHC)
2) CORUN, Ni-MHAAAJ400 (Designation No.: Ni-MH AAA 400mAh 1,2V)
Caution: Risk of explosion if battery is replaced by an incorrect type!
Dispose of used batteries according to the instructions.

** For pluggable equipment, the socket-outlet shall be installed near the equipment and shall be easily accessible.



Frequency Range : 1880-1900 Mhz
Maximum Power : < 24 dBm

For Indoor use only

DECLARATION OF CONFORMITY
Hereby, Commaxx declares that the radio equipment type Alecto DBX-125 is in compliance with directive 2014/53/EU.
The full text of the EU declaration of conformity is available at the following internet address:
https://commaxx-certificates.com/doc/dbx-125_doc.pdf

CE