nedis

# DOORPW10CBK

Wireless video door bell

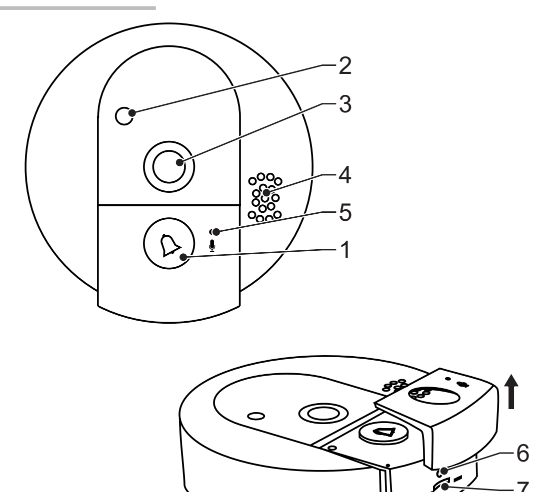


A1

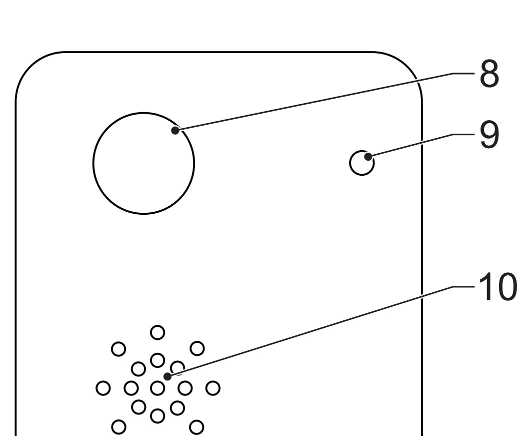


A2

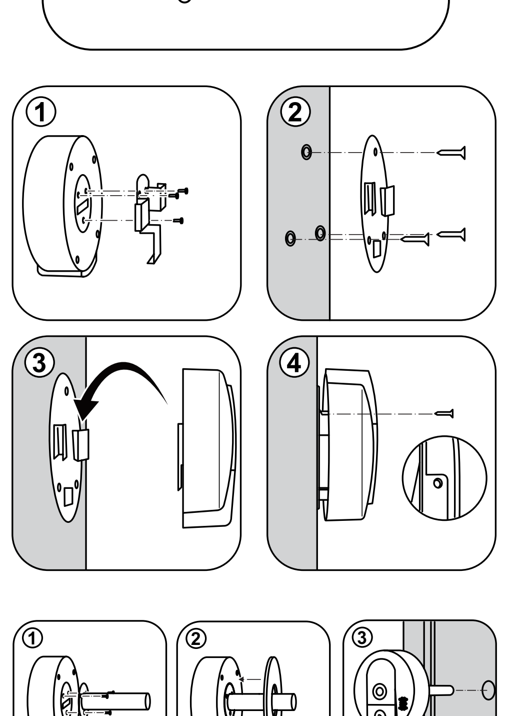


B1

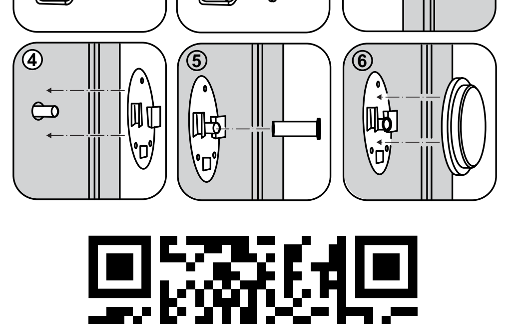


B2

C

## English - Description (fig. A)

| Door camera | |
|---|---|
| 1. Doorbell button | • If the doorbell is pressed, the doorbell will sound. You will receive a message in the app. |
| 2. Infrared LED | |
| 3. Camera lens | |
| 4. Speaker | |
| 5. Microphone | |
| 6. Reset button | • To reset the device, use a small needle or a paper clip to press and hold the reset button for 10 seconds. You will hear a voice prompt.<br>• Enter the password. The default password is "888888". |
| 7. Memory card slot (microSD) | • Insert the memory card into the memory card slot. |
| **Doorbell** | |
| 8. Code button<br>Reset button | • Code matching the door camera and the doorbell: If both the door camera and the doorbell are powered, press the code button. The status indicator flashes. Press the doorbell button. If the doorbell responds, the code matching is successful.<br>• Resetting the device: To reset the device, use a small needle or a paper clip to press and hold the reset button for 10 seconds. |
| 9. Status indicator | |
| 10. Buzzer | • If the doorbell is pressed, the buzzer will sound. |

## Installation

### Door camera (fig. B)

- Fig. B1: Refer to the illustrations to mount the door camera to the wall.
- Fig. B2: Refer to the illustrations to mount the door camera to the peephole.
- Connect the door camera to the wall socket. Depending on the actual situation, use either the supplied 5V DC power adapter (+/- 0.3V, 1W) and power cables or a 24V AC power adapter used for a common doorbell.
  Note: To mount the door camera and guide the power cables throught the wall, drill a hole into the wall with a minimum diameter of ø 8mm.

### Doorbell

- Install the doorbell within 70 m from the door camera.
- Insert the mains plug into the wall socket.

## Downloading and installing the app

- Take one of the following actions:
  - Download and install the "EyeCloud" app from Apple App Store or Google Play Store on your mobile device.
  - Scan the QR code (fig. C) to download and install the "EyeCloud" app.

### Using the app

- Open the app on your mobile device.
- Click "Quick Register" to register and log in onto your account. Enter the user name and password.
- Click "+" to add the camera to the device management interface.
- Take one of the following actions:
  Wi-Fi configuration: Hold your mobile device near the camera. If you hear a voice prompt, follow the steps given by the app. For the inital configuration, enter your Wi-Fi password. If the pairing is succesful, you will hear voice prompt.
  Note: If you do not hear a voice prompt, reset the device to the factory settings.
- If the sound configuration is successful, wait for approximately 15 seconds. If you hear the voice prompt whether to pair the device immediately, click "Add" to complete the pairing process.

### App settings

- "Basic Parameters": Camera information, Wi-Fi settings, change password, upgrade firmware, delete camera.
- "Video Viewing": Night vision mode, horizontal mirror, vertical mirror, light mode.
- "SD recording": Memory card information, recording mode, recording sound, format memory card.
- "Alarm": Motion detection alarm (time frame, sensitivity, arming schedule).

### Push notifications

- Select the options in the app to receive push notifications on your mobile device.

## Safety

### General safety

- Read the manual carefully before use. Keep the manual for future reference.
- The manufacturer is not liable for consequential damages or for damages to property or persons caused by non-observance of the safety instructions and improper use of the device.
- Only use the device for its intended purposes. Do not use the device for other purposes than described in the manual.
- Do not use the device if any part is damaged or defective. If the device is damaged or defective, replace the device immediately.
- The device is suitable for indoor use only. Do not use the device outdoors.
- The device is suitable for domestic use only. Do not use the device for commercial purposes.
- Do not use the device in locations with high humidity, such as bathrooms and swimming pools.
- Do not use the device near bathtubs, showers, basins or other vessels containing water.
- Do not use a timer or a separate remote-control system that switches on the device automatically.
- Do not cover the device.
- Keep the device away from flammable objects.

### Electrical safety

CAUTION
RISK OF ELECTRIC SHOCK
DO NOT OPEN

- To reduce risk of electric shock, this product should only be opened by an authorized technician when service is required.
- Disconnect the product from the mains and other equipment if a problem should occur.
- Do not use the device if the mains cable or mains plug is damaged or defective. If the mains cable or mains plug is damaged or defective, it must be replaced by the manufacturer or an authorised repair agent.
- Before use, always check that the mains voltage is the same as the voltage on the rating plate of the device.
- Do not move the device by pulling the mains cable. Make sure that the mains cable cannot become entangled.
- Do not immerse the device, the mains cable or the mains plug in water or other liquids.
- Do not leave the device unattended while the mains plug is connected to the mains supply.
- Do not use an extension cable.

## Cleaning and maintenance

### Warning!

- Before cleaning or maintenance, always switch off the device, remove the mains plug from the wall socket and wait until the device has cooled down.
- Do not use cleaning solvents or abrasives.
- Do not clean the inside of the device.
- Do not attempt to repair the device. If the device does not operate correctly, replace it with a new device.
- Do not immerse the device in water or other liquids.

- Clean the outside of the device using a soft, damp cloth. Thoroughly dry the device with a clean, dry cloth.

### Support

If you need further help or have comments or suggestions, please visit www.nedis.com/support

## Contact

NEDIS B.V., De Tweeling 28, 5215 MC 's-Hertogenbosch, The Netherlands

## Nederlands - Beschrijving (fig. A)

| Deurcamera | |
|---|---|
| 1. Deurbelknop | • Als de deurbel wordt ingedrukt, klinkt de deurbel. U ontvangt een bericht in de app. |
| 2. Infrarood-LED | |
| 3. Cameralens | |
| 4. Speaker | |
| 5. Microfoon | |
| 6. Resetknop | • Houd de resetknop 10 seconden met een kleine naald of een paperclip ingedrukt om het apparaat te resetten. U hoort een spraakbericht.<br>• Voer het wachtwoord in. Het standaard wachtwoord is "888888". |
| 7. Geheugenkaartsleuf (microSD) | • Plaats de geheugenkaart in de geheugenkaartsleuf. |
| **Deurbel** | |
| 8. Codeknop<br>Resetknop | • De codes van de deurcamera en de deurbel matchen: Druk op de codeknop als zowel de deurcamera als de deurbel worden gevoed. De statusindicator knippert. Druk op de deurbelknop. Het matchen van de code is gelukt als de deurbel reageert.<br>• Het apparaat resetten: Houd de resetknop 10 seconden met een kleine naald of een paperclip ingedrukt om het apparaat te resetten. |
| 9. Statusindicator | |
| 10. Zoemer | • Als de deurbel wordt ingedrukt, klinkt de zoemer. |

## Installatie

### Deurcamera (fig. B)

- Fig. B1: Raadpleeg de illustraties om de deurcamera aan de muur te monteren.
- Fig. B2: Raadpleeg de illustraties om de deurcamera aan het kijkgat te monteren.
- Sluit de deurcamera aan op het stopcontact. Gebruik, afhankelijk van de werkelijke situatie, de meegeleverde 5V DC-stroomadapter (+/- 0,3 V, 1 W) en voedingskabels of een 24 V AC-stroomadapter die wordt gebruikt voor een gewone deurbel.
  Let op: Boor voor het monteren van de deurcamera en het door de muur leiden van de voedingskabels een gat in de muur met een minimale diameter van ø 8mm.

### Deurbel

- Installeer de deurbel binnen 70 m van de deurcamera.
- Plaats de netstekker in het stopcontact.

## De app downloaden en installeren

- Verricht een van de volgende stappen:
  - Download en installeer de "EyeCloud"-app uit de Apple App Store of Google Play Store op uw mobiele apparaat.
  - Scan de QR-code (fig. C) om de "EyeCloud"-app te downloaden en te installeren.

### De app gebruiken

- Open de "EyeCloud"-app op uw mobiele apparaat.
- Klik op "Quick Register" om u te registreren en in te loggen in uw account. Voer de gebruikersnaam en het wachtwoord in.
- Klik op "+" om de camera aan de interface voor apparaatbeheer toe te voegen.
- Verricht een van de volgende stappen:
  Wi-Fi-configuratie Houd uw mobiele apparaat dicht bij de camera. Indien u een spraakbericht hoort, volg dan de stappen die door de app worden gegeven. Voer voor de eerste configuratie uw Wi-Fi-wachtwoord in. Als het koppelen gelukt is, hoort u een spraakbericht.
  Let op: Als u geen spraakbericht hoort, reset dan het apparaat naar de fabrieksinstellingen.
- Als de geluidsconfiguratie is gelukt, wacht dan ongeveer 15 seconden. Als u het spraakbericht hoort om het apparaat onmiddellijk te koppelen, klik dan op "Add" om het koppelen te voltooien.

### App-instellingen

- "Basic Parameters": Camera-informatie, Wi-Fi-instellingen, wachtwoord wijzigen, firmware upgraden, camera verwijderen.
- "Video Viewing": Nachtzichtmodus, horizontale spiegel, verticale spiegel, lichtmodus.
- "SD recording": Geheugenkaartinformatie, opnamemodus, opnamegeluid, geheugenkaart formatteren.
- "Alarm": Bewegingsdetectiealarm (tijdschema, gevoeligheid, inschakelingsschema).

### Push-meldingen

- Selecteer de opties in de app om push-meldingen op uw mobiele apparaat te ontvangen.

## Veiligheid

### Algemene veiligheid

- Lees voor gebruik de handleiding zorgvuldig door. Bewaar de handleiding voor latere raadpleging.
- De fabrikant is niet aansprakelijk voor gevolgschade of voor schade aan eigendommen of personen veroorzaakt door het niet naleven van de veiligheidsinstructies en door verkeerd gebruik van het apparaat.
- Gebruik het apparaat uitsluitend voor de beoogde doeleinden. Gebruik het apparaat niet voor andere doeleinden dan beschreven in de handleiding.
- Gebruik het apparaat niet als een onderdeel beschadigd of defect is. Vervang een beschadigd of defect apparaat onmiddellijk.
- Het apparaat is uitsluitend geschikt voor gebruik binnenshuis. Gebruik het apparaat niet buitenshuis.
- Het apparaat is uitsluitend geschikt voor huishoudelijk gebruik. Gebruik het apparaat niet voor commerciële doeleinden.
- Gebruik het apparaat niet op plaatsen met een hoge luchtvochtigheid, zoals badkamers en zwembaden.
- Gebruik het apparaat niet in de buurt van badkuipen, douches, wastafels of andere voorzieningen die water bevatten.
- Gebruik geen timer of afzonderlijk afstandsbedieningssysteem om het apparaat automatisch uit te schakelen.
- Bedek het apparaat niet.
- Houd het apparaat uit de buurt van brandbare objecten.

### Elektrische veiligheid

CAUTION
RISK OF ELECTRIC SHOCK
DO NOT OPEN

- Dit product mag voor onderhoud uitsluitend door een erkende technicus worden geopend om het risico op elektrische schokken te verkleinen.
- Koppel het product los van het stopcontact en van andere apparatuur als zich problemen voordoen.
- Gebruik het apparaat niet als het netsnoer of de netstekker beschadigd of defect is. Indien het netsnoer of de netstekker beschadigd of defect is, moet het onderdeel door de fabrikant of een erkend servicecentrum worden vervangen.
- Controleer voor gebruik altijd of de netspanning overeenkomt met de spanning op het typeplaatje van het apparaat.
- Verplaats het apparaat niet door aan het netsnoer te trekken. Zorg dat het netsnoer niet in de war kan raken.
- Dompel het apparaat, het netsnoer of de netstekker niet onder in water of andere vloeistoffen.
- Laat het apparaat niet onbeheerd achter terwijl de netstekker op de netvoeding is aangesloten.
- Gebruik geen verlengsnoer.

## Reiniging en onderhoud

### Waarschuwing!

- Schakel voor reiniging en onderhoud altijd het apparaat uit, verwijder de netstekker uit het stopcontact en wacht tot het apparaat is afgekoeld.
- Gebruik geen reinigingsmiddelen of schuurmiddelen.
- Reinig niet de binnenzijde van het apparaat.
- Probeer het apparaat niet te repareren. Indien het apparaat niet juist werkt, vervang het dan door een nieuw apparaat.
- Dompel het apparaat niet onder in water of andere vloeistoffen.

- Reinig de buitenzijde van het apparaat met een zachte, vochtige doek. Droog het apparaat grondig af met een schone, droge doek.

### Support

Breng voor hulp of als u een opmerking of suggestie heeft een bezoek aan www.nedis.com/support

## Contact

NEDIS B.V., De Tweeling 28, 5215 MC 's-Hertogenbosch, Nederland

## Deutsch - Beschreibung (Abb. A)

| Türkamera | |
|---|---|
| 1. Klingeltaste | • Wenn die Türklingel gedrückt wird, ertönt die Türklingel. Sie erhalten eine Nachricht in der App. |
| 2. Infrarot-LED | |
| 3. Kameraobjektiv | |
| 4. Lautsprecher | |
| 5. Mikrofon | |
| 6. Reset-Taste | • Um das Gerät zurückzusetzen, verwenden Sie eine kleine Nadel oder eine Büroklammer, um die Reset-Taste zu drücken und 10 Sekunden lang zu halten. Sie hören eine Sprachausgabe.<br>• Geben Sie das Passwort ein. Das voreingestellte Passwort lautet "888888". |
| 7. Speicherkarten-schlitz (Micro-SD) | • Setzen Sie die Speicherkarte in den Speicherkartenschlitz ein. |
| **Türklingel** | |
| 8. Code-Taste<br>Reset-Taste | • Code-Abgleich zwischen der Türkamera und der Türklingel: Wenn sowohl die Türkamera als auch die Türklingel mit Strom versorgt werden, drücken Sie die Code-Taste. Die Statusanzeige blinkt. Drücken Sie die Klingeltaste. Wenn die Türklingel antwortet, ist der Code-Abgleich erfolgreich.<br>• Zurücksetzen des Geräts: Um das Gerät zurückzusetzen, verwenden Sie eine kleine Nadel oder eine Büroklammer, um die Reset-Taste zu drücken und 10 Sekunden lang zu halten. |
| 9. Statusanzeige | |
| 10. Summer | • Wenn die Türklingel gedrückt wird, ertönt der Summer. |

## Installation

### Türkamera (Abb. B)

- Abb. B1: Die Montage der Türkamera an der Wand erfolgt anhand der Abbildungen.
- Abb. B2: Beachten Sie die Abbildungen, um die Türkamera am Schauloch zu befestigen.
- Schließen Sie die Türkamera an die Steckdose an. Verwenden Sie je nach Situation entweder das mitgelieferte 5V DC-Netzteil (+/- 0,3V, 1W) und Netzkabel oder ein 24V AC-Netzteil für eine gemeinsame Türklingel.
  Hinweis: Um die Türkamera zu montieren und die Stromkabel durch die Wand zu führen, bohren Sie ein Loch in die Wand mit einem Mindestdurchmesser von ø 8mm.

### Türklingel

- Installieren Sie die Türklingel innerhalb von 70 m von der Türkamera entfernt.
- Stecken Sie den Netzstecker in die Wandsteckdose.

## Herunterladen und Installieren der App

- Führen Sie Folgendes durch:
  - Laden Sie die App "EyeCloud" aus dem Apple App Store oder Google Play Store herunter und installieren Sie sie auf Ihrem Mobilgerät.
  - Scannen Sie den QR-Code (Abb. C), um die App "EyeCloud" herunterzuladen und zu installieren.

### Verwendung der App

- Öffnen Sie die App auf Ihrem mobilen Gerät.
- Klicken Sie auf "Quick Register", um sich zu registrieren und sich bei Ihrem Konto anzumelden. Geben Sie den Benutzernamen und das Passwort ein.
- Klicken Sie auf "+", um die Kamera zur Geräteverwaltungsoberfläche hinzuzufügen.
- Führen Sie Folgendes durch:
  Wi-Fi-Konfiguration: Halten Sie Ihr mobiles Gerät in die Nähe der Kamera. Wenn Sie eine Sprachausgabe hören, befolgen Sie die von der App vorgegebenen Schritte. Geben Sie für die erste Konfiguration Ihr Wi-Fi-Passwort ein. Wenn die Paarung erfolgreich ist, hören Sie die Sprachausgabe.
  Hinweis: Wenn Sie keine Sprachausgabe hören, setzen Sie das Gerät auf die Werkseinstellungen zurück.
- Wenn die Soundkonfiguration erfolgreich war, warten Sie ca. 15 Sekunden. Wenn Sie die Sprachausgabe hören, ob das Gerät sofort gekoppelt werden soll, klicken Sie auf "Add", um den Kopplungsprozess abzuschließen.

### App-Einstellungen

- "Basic Parameters": Kamera-Informationen, Wi-Fi-Einstellungen, Passwort ändern, Firmware aktualisieren, Kamera löschen.
- "Video Viewing": Nachtsichtmodus, horizontaler Spiegel, vertikaler Spiegel, Lichtmodus.
- "SD recording": Speicherkarteninformationen, Aufnahmemodus, Tonaufzeichnung, Speicherkarte formatieren.
- "Alarm": Bewegungserkennung Alarm (Zeitrahmen, Empfindlichkeit, Scharfschaltplan).

### Push-Benachrichtigungen

- Wählen Sie die Optionen in der App, um Push-Benachrichtigungen auf Ihrem mobilen Gerät zu erhalten.

## Sicherheit

### Allgemeine Sicherheit

- Lesen Sie die Bedienungsanleitung vor dem Gebrauch genau durch. Bitte bewahren Sie die Bedienungsanleitung zur späteren Bezugnahme auf.
- Der Hersteller ist nicht schadensersatzpflichtig für Folgeschäden, Sachschäden oder Personenverletzungen, die durch die Nichtbeachtung der Sicherheitshinweise und durch unsachgemäße Handhabung des Gerätes entstanden sind.
- Verwenden Sie das Gerät nur bestimmungsgemäß. Verwenden Sie das Gerät nur für den in dieser Bedienungsanleitung beschriebenen Zweck.
- Verwenden Sie das Gerät nicht, falls ein Teil beschädigt oder defekt ist. Ist das Gerät beschädigt oder defekt, erneuern Sie es unverzüglich.
- Das Gerät eignet sich nur zur Verwendung in Innenräumen. Verwenden Sie das Gerät nicht im Freien.
- Das Gerät eignet sich nur für den Hausgebrauch. Verwenden Sie das Gerät nicht für den gewerblichen Gebrauch.
- Verwenden Sie das Gerät nicht an Orten mit hoher Feuchtigkeit wie beispielsweise Badezimmern oder Schwimmbädern.
- Verwenden Sie das Gerät nicht in der Nähe von Badewannen, Duschen, Becken oder anderen Behältnissen, die Wasser enthalten.
- Verwenden Sie keine Zeitschaltuhr und kein separates Fernbedienungssystem, das das Gerät automatisch einschaltet.
- Decken Sie das Gerät nicht ab.
- Halten Sie das Gerät von entzündlichen Gegenständen fern.

### Elektrische Sicherheit

CAUTION
RISK OF ELECTRIC SHOCK
DO NOT OPEN

- Um die Gefahr eines elektrischen Schlags zu verringern, sollte dieses Produkt bei erforderlichen Servicearbeiten ausschließlich von einem autorisierten Techniker geöffnet werden.
- Bei Problemen trennen Sie das Gerät bitte von der Spannungsversorgung und von anderen Geräten.
- Verwenden Sie das Gerät nicht, falls das Netzkabel oder der Netzstecker beschädigt oder defekt ist. Ist das Netzkabel oder der Netzstecker beschädigt oder defekt, muss das Netzkabel oder der Netzstecker vom Hersteller oder einem autorisierten Service-Partner erneuert werden.
- Vergewissern Sie sich stets vor dem Gebrauch, dass die Netzspannung mit der Spannung auf dem Typenschild des Geräts übereinstimmt.
- Bewegen Sie das Gerät nicht durch Ziehen am Netzkabel. Achten Sie darauf, dass sich das Netzkabel nicht verwickeln kann.
- Tauchen Sie das Gerät, das Netzkabel oder den Netzstecker nicht in Wasser oder andere Flüssigkeiten ein.
- Lassen Sie das Gerät nicht unbeaufsichtigt, während der Netzstecker mit dem Stromnetz verbunden ist.
- Verwenden Sie kein Verlängerungskabel.

## Reinigung und Pflege

### Warnung!

- Schalten Sie das Gerät vor der Reinigung oder Pflege immer aus, ziehen Sie den Netzstecker aus der Wandsteckdose und warten Sie, bis sich das Gerät abgekühlt hat.
- Verwenden Sie keine Lösungs- oder Scheuermittel.
- Reinigen Sie das Gerät nicht von innen.
- Versuchen Sie nicht, das Gerät zu reparieren. Falls das Gerät nicht einwandfrei arbeitet, tauschen Sie es gegen ein neues aus.
- Tauchen Sie das Gerät nicht in Wasser oder andere Flüssigkeiten ein.

- Reinigen Sie das Äußere des Geräts mit einem weichen feuchten Tuch. Trocknen Sie das Gerät gründlich mit einem sauberen trockenen Tuch ab.

### Hilfe

Wenn Sie weitere Hilfe benötigen oder Kommentare oder Vorschläge für uns haben, gehen Sie bitte auf www.nedis.com/support

## Kontakt

NEDIS B.V., De Tweeling 28, 5215 MC 's-Hertogenbosch, Niederlande

## Español - Descripción (Fig. A)

| Cámara de la puerta | |
|---|---|
| 1. Botón de timbre de la puerta | • El timbre sonará al pulsarse. Recibirá un mensaje en la aplicación. |
| 2. LED de infrarrojos | |
| 3. Lente de la cámara | |
| 4. Altavoz | |
| 5. Micrófono | |
| 6. Botón de reinicio | • Para reiniciar el dispositivo, utilice un alfiler o un clip para presionar y mantener presionado el botón de reinicio durante 10 segundos. Escuchará un mensaje de voz.<br>• Introduzca la contraseña. La contraseña por defecto es "888888". |
| 7. Ranura de tarjeta de memoria (microSD) | • Inserte la tarjeta de memoria en la ranura de tarjeta de memoria. |
| **Timbre de la puerta** | |
| 8. Botón de código<br>Botón de reinicio | • Coincidencia de código de la cámara de la puerta y el timbre: Si la cámara de la puerta y el timbre están encendidos, pulse el botón del código. El indicador de estado parpadea. Pulse el botón del timbre. Si el timbre responde, la coincidencia de código es correcta.<br>• Reinicio del dispositivo: Para reiniciar el dispositivo, utilice un alfiler o un clip para presionar y mantener presionado el botón de reinicio durante 10 segundos. |
| 9. Indicador de estado | |
| 10. Zumbador | • El zumbador sonará cuando se pulsa el timbre. |

## Instalación

### Cámara de la puerta (fig. B)

- Fig. B1: Consulte las ilustraciones para montar la cámara de la puerta en la pared.
- Fig. B2: Consulte las ilustraciones para montar la cámara de la puerta en la mirilla.
- Conecte la cámara de la puerta a la toma de pared. En función de la situación real, utilice el adaptador de alimentación de 5V CC (+/- 0,3V, 1W) y los cables de alimentación suministrados o un adaptador de alimentación de 24V CA utilizado para un timbre común.
  Nota: Para montar la cámara de la puerta y guiar los cables de alimentación a través de la pared, taladre un orificio en la pared con un diámetro mínimo de ø 8 mm.

### Timbre de la puerta

- Instale el timbre a menos de 70 m de la cámara de la puerta.
- Inserte el enchufe de red en la toma de pared.

## Descarga e instalación de la aplicación

- Realice una de las siguientes acciones:
  - Descargue e instale la aplicación "EyeCloud" de Apple App Store o Google Play Store en su dispositivo móvil.
  - Escanee el código QR (fig. C) para descargar e instalar la aplicación "EyeCloud".

### Uso de la aplicación

- Abra la aplicación en su dispositivo móvil.
- Haga clic en "Quick Register" para registrarse e iniciar sesión en su cuenta. Introduzca el nombre y la contraseña de usuario.
- Haga clic en "+" para agregar la cámara a la interfaz del administrador de dispositivos.
- Realice una de las siguientes acciones:
  Configuración Wi-Fi: Sujete su dispositivo móvil cerca de la cámara. Si escucha un mensaje de voz, siga los pasos que se indican en la aplicación. Para la configuración inicial, introduzca su contraseña Wi-Fi. Escuchará un mensaje de voz si el emparejamiento se realiza correctamente.
  Nota: Si no escucha un mensaje de voz, reinicie el dispositivo a los ajustes de fábrica.
- Si la configuración de sonido se ha realizado correctamente, espere aproximadamente 15 segundos. Si escucha el mensaje de voz para emparejar el dispositivo inmediatamente, haga clic en "Add" para finalizar el proceso de emparejamiento.

### Ajustes de la aplicación

- "Basic Parameters": Información de la cámara, ajustes de Wi-Fi, cambio de contraseña, actualización de firmware, eliminar cámara.
- "Video Viewing": Modo de visión nocturna, espejo horizontal, espejo vertical, modo de luz.
- "SD recording": Información de la tarjeta de memoria, modo de grabación, grabación de sonido, formateo de la tarjeta de memoria.
- "Alarm": Alarma de detección de movimiento (periodo de tiempo, sensibilidad, programa de armado).

### Notificaciones push

- Seleccione las opciones en la aplicación para recibir notificaciones push en su dispositivo móvil.

## Seguridad

### Seguridad general

- Lea el manual detenidamente antes del uso. Conserve el manual en caso de futura necesidad.
- El fabricante no es responsable de daños consecuentes o de daños en la propiedad o en las personas causados por no seguir estas instrucciones de seguridad y por un uso inadecuado de este dispositivo.
- Utilice el dispositivo únicamente para su uso previsto. No utilice el dispositivo con una finalidad distinta a la descrita en el manual.
- No utilice el dispositivo si alguna pieza ha sufrido daños o tiene un defecto. Si el dispositivo ha sufrido daños o tiene un defecto, sustitúyalo inmediatamente.
- El dispositivo sólo es apto para uso en interiores. No utilice el dispositivo en exteriores.
- El dispositivo sólo es apto para uso doméstico. No utilice el dispositivo con fines comerciales.
- No utilice el dispositivo en lugares con un nivel alto de humedad, como baños y piscinas.
- No utilice el dispositivo cerca de bañeras, duchas, lavabos u otros recipientes que contengan agua.
- No utilice un temporizador o un sistema de control remoto separado que conecte el dispositivo automáticamente.
- No cubra el dispositivo.
- Mantenga el dispositivo alejado de objetos inflamables.

### Seguridad eléctrica

CAUTION
RISK OF ELECTRIC SHOCK
DO NOT OPEN

- Para reducir el peligro de descarga eléctrica, este producto sólo debería abrirlo un técnico autorizado cuando necesite reparación.
- Desconecte el producto de la toma de corriente y de los otros equipos si ocurriera algún problema.
- No utilice el dispositivo si el cable de red o el enchufe de red está dañado o es defectuoso. Si el cable de red o el enchufe de red está dañado o es defectuoso, éste debe ser sustituido por el fabricante o un servicio técnico autorizado.
- Antes del uso, compruebe siempre que la tensión de red sea la misma que se indica en la placa de características del dispositivo.
- No mueva el dispositivo tirando del cable de red. Asegúrese de que el cable de red no se enrede.
- No sumerja el dispositivo, el cable de red o el enchufe de red en agua ni otros líquidos.
- No deje el dispositivo desatendido cuando el enchufe de red esté conectado al suministro de red.
- No utilice un cable alargador.

## Limpieza y mantenimiento

### ¡Advertencia!

- Antes de la limpieza o el mantenimiento, apague siempre el dispositivo, retire el enchufe de red de la toma de pared y espere hasta que se haya enfriado el dispositivo.
- No utilice disolventes de limpieza ni productos abrasivos.
- No limpie el interior del dispositivo.
- No intente reparar el dispositivo. Si el dispositivo no funciona correctamente, sustitúyalo por uno nuevo.
- No sumerja el dispositivo en agua ni otros líquidos.

- Limpie el exterior del dispositivo con un paño suave humedecido. Seque bien el dispositivo con un paño limpio y seco.

### Apoyo

Si necesita ayuda adicional o si tiene comentarios o sugerencias, visite www.nedis.com/support

## Contacto

NEDIS B.V., De Tweeling 28, 5215 MC 's-Hertogenbosch, Países Bajos

## Français - Description (fig. A)

| Caméra de porte | |
|---|---|
| 1. Bouton de sonnette | • Une pression sur la sonnette et sa sonnerie retentit. Vous recevez un message dans l'app. |
| 2. DEL infrarouge | |
| 3. Objectif de la caméra | |
| 4. Haut-parleur | |
| 5. Microphone | |
| 6. Bouton de réinitialisation | • Pour réinitialiser l'appareil, utilisez une petite aiguille ou un trombone afin d'appuyer sur le bouton de réinitialisation sans relâcher pendant 10 secondes. Vous entendez une instruction vocale.<br>• Saisissez le mot de passe. Le mot de passe par défaut est "888888". |
| 7. Logement de carte mémoire (microSD) | • Insérez la carte mémoire dans le logement prévu. |
| **Sonnette** | |
| 8. Bouton de code<br>Bouton de réinitialisation | • Association codée de la caméra de porte et de la sonnette : Si la caméra de porte et la sonnette sont sous tension, appuyez sur le bouton de code. L'indicateur de statut clignote. Appuyez sur le bouton de sonnette. Si la sonnette répond, l'association codée est réussie.<br>• Réinitialisation de l'appareil : Pour réinitialiser l'appareil, utilisez une petite aiguille ou un trombone afin d'appuyer sur le bouton de réinitialisation sans relâcher pendant 10 secondes. |
| 9. Indicateur d'état | |
| 10. Avertisseur sonore | • Une pression sur la sonnette et son avertisseur sonore retentit. |

## Installation

### Caméra de porte (fig. B)

- Fig. B1 : Voir les illustrations de montage mural de la caméra de porte.
- Fig. B2 : Voir les illustrations de montage de la caméra de porte sur le judas.
- Connectez la caméra de porte à la prise murale. Selon la situation réelle, utilisez soit l'adaptateur électrique 5 V CC (+/- 0,3V, 1W) fourni et des câbles électriques, soit un adaptateur électrique 24V CA employé pour une sonnette normale.
  Note : Pour monter la caméra de porte et guider les câbles électriques à travers le mur, percez un orifice d'un diamètre minimum de ø 8mm dans le mur.

### Sonnette

- Installez la sonnette à moins de 70 m de la caméra de porte.
- Insérez la fiche secteur dans la prise murale.

## Téléchargement et installation d'app

- Effectuez l'une des actions suivantes :
  - Téléchargez et installez l'app "EyeCloud" sur Apple App Store ou Google Play Store dans votre dispositif mobile.
  - Scannez le code QR (fig. C) pour télécharger et installer l'app "EyeCloud".

### Usage de l'app

- Ouvrez l'app sur votre dispositif mobile.
- Cliquez sur "Quick Register" pour vous inscrire et vous connecter à votre compte. Saisissez le nom d'utilisateur et le mot de passe.
- Cliquez sur "+" pour ajouter la caméra à l'interface de gestion du dispositif.
- Effectuez l'une des actions suivantes :
  Configuration Wi-Fi : Tenez votre dispositif mobile à proximité de la caméra. Si vous entendez une instruction vocale, procédez selon les instructions de l'app. Pour la configuration initiale, saisissez votre mot de passe Wi-Fi. Si l'appariement est réussi, vous entendez une instruction vocale.
  Note : Si vous n'entendez aucune instruction vocale, restaurez les réglages d'usine de l'appareil.
- Si la configuration sonore est réussie, attendez environ 15 secondes. Si vous entendez l'instruction vocale d'appariement de l'appareil immédiatement, cliquez sur "Add" pour exécuter le processus d'appariement.

### Réglages d'app

- "Basic Parameters" : Informations de caméra, paramètres Wi-Fi, modification de mot de passe, mise à niveau de micrologiciel, suppression de caméra.
- "Video Viewing" : Mode vision nocturne, miroir horizontal, miroir vertical, mode lampe.
- "SD recording" : Informations de carte mémoire, mode enregistrement, enregistrement sonore, formatage de carte mémoire.
- "Alarm" : Alarme de détection de mouvement (plage horaire, sensibilité, programme d'armement).

### Notifications push

- Sélectionnez les options dans l'app afin de recevoir des notifications push sur votre dispositif mobile.

## Sécurité

### Sécurité générale

- Lisez attentivement le manuel avant usage. Conservez le manuel pour toute référence ultérieure.
- Le fabricant décline toute responsabilité pour les dommages ou blessures consécutifs causés par le non-respect des consignes de sécurité et d'une utilisation inappropriée de l'appareil.
- Utilisez l'appareil uniquement pour son usage prévu. N'utilisez pas l'appareil à d'autres fins que celles décrites dans le manuel.
- N'utilisez pas l'appareil si une pièce quelconque est endommagée ou défectueuse. Si l'appareil est endommagé ou défectueux, remplacez-le immédiatement.
- L'appareil est conçu exclusivement pour une utilisation en intérieur. N'utilisez pas l'appareil à l'extérieur.
- L'appareil est conçu exclusivement pour un usage domestique. N'utilisez pas l'appareil à des fins commerciales.
- N'utilisez pas l'appareil dans des endroits très humides, ainsi les salles de bains et piscines.
- N'utilisez pas l'appareil à proximité d'une baignoire, d'une douche, d'un lavabo ou d'autres récipients contenant de l'eau.
- N'utilisez pas une minuterie ou une télécommande de mise en marche automatique de l'appareil.
- Ne couvrez pas l'appareil.
- Maintenez l'appareil à l'écart des objets inflammables.

### Sécurité électrique

CAUTION
RISK OF ELECTRIC SHOCK
DO NOT OPEN

- Pour réduire le risque de choc électrique, ce produit doit être ouvert uniquement par un technicien qualifié si une réparation s'impose.
- Débranchez l'appareil et les autres équipements du secteur s'il y a un problème.
- N'utilisez pas l'appareil si le cordon d'alimentation ou la fiche secteur est endommagé ou défectueux. Si le cordon d'alimentation ou la fiche secteur est endommagé ou défectueux, il doit être remplacé par le fabricant ou par un réparateur agréé.
- Avant toute utilisation, vérifiez que la tension du secteur correspond à celle indiquée sur la plaque signalétique de l'appareil.
- Ne déplacez pas l'appareil en le tirant par le cordon d'alimentation. Assurez-vous que le cordon d'alimentation ne s'enchevêtre pas.
- N'immergez pas l'appareil, le cordon d'alimentation ou la fiche secteur dans l'eau ou d'autres liquides.
- Ne laissez pas l'appareil sans surveillance si la fiche secteur est branchée.
- N'utilisez aucune rallonge.

## Nettoyage et entretien

### Avertissement !

- Avant le nettoyage ou l'entretien, arrêtez toujours l'appareil, débranchez la fiche secteur de la prise murale et attendez que l'appareil refroidisse.
- N'utilisez pas de solvants ni de produits abrasifs.
- Ne nettoyez pas l'intérieur de l'appareil.
- Ne tentez pas de réparer l'appareil. Si l'appareil fonctionne mal, remplacez-le par un neuf.
- Ne plongez pas l'appareil dans l'eau ou autres liquides.

- Nettoyez l'extérieur de l'appareil avec un chiffon doux et humide. Séchez soigneusement l'appareil avec un chiffon propre et sec.

### Support

Si vous avez des commentaires, des suggestions ou besoin d'aide, veuillez visiter www.nedis.com/support

## Contact

NEDIS B.V., De Tweeling 28, 5215 MC 's-Hertogenbosch, Pays-Bas

## Italiano - Descrizione (fig. A)

| Spioncino | |
|---|---|
| 1. Pulsante del campanello | • Se il pulsante del campanello viene premuto, il campanello suona. Nell'app si riceve un messaggio. |
| 2. LED a infrarossi | |
| 3. Lenti della videocamera | |
| 4. Altoparlante | |
| 5. Microfono | |
| 6. Pulsante di reset | • Per ripristinare il dispositivo, usare un ago sottile o una graffetta e tenere premuto il pulsante di reset per 10 secondi. Si riceve una richiesta vocale.<br>• Immettere la password. La password pre-impostata è "888888". |
| 7. Slot della scheda di memoria (microSD) | • Inserire una scheda di memoria nell'apposito slot. |
| **Citofono** | |
| 8. Pulsante del codice<br>Pulsante di reset | • Accoppiamento di codici di spioncino digitale e campanello:<br>Con spioncino e campanello alimentati, premere il pulsante del codice. L'indicatore di stato lampeggia. Premere il pulsante del campanello. Se il campanello risponde, l'accoppiamento di codici è avvenuto correttamente.<br>• Ripristino del dispositivo:<br>Per ripristinare il dispositivo, usare un ago sottile o una graffetta e tenere premuto il pulsante di reset per 10 secondi. |
| 9. Indicatore di stato | |
| 10. Cicalino | • Se il campanello viene premuto, il cicalino suona. |

## Installazione

### Spioncino (fig. B)

- Fig. B1: Per montare lo spioncino digitale a parete fare riferimento alle illustrazioni.
- Fig. B2: Per montare lo spioncino digitale sullo spioncino della porta fare riferimento alle illustrazioni.
- Collegare lo spioncino alla presa a parete. In base alla situazione effettiva, utilizzare l'adattatore di alimentazione da 5 V CC (+/- 0,3 V, 1W) e i cavi di alimentazione in dotazione o un adattatore di alimentazione da 24 V CA utilizzato per un comune campanello.
  Nota: Per montare lo spioncino digitale e guidare i cavi di alimentazione attraverso la parete, praticare un foro nella parete con un diametro minimo di ø 8 mm.

### Citofono

- Installare il campanello entro 70 m dallo spioncino digitale.
- Collegare la spina di alimentazione alla presa a parete.

## Scaricamento e installazione dell'app

- Effettuare una delle seguenti operazioni:
  - Scaricare l'app "EyeCloud" da Apple App Store o Google Play Store e installarla sul proprio dispositivo mobile.
  - Eseguire la scansione del codice QR (fig. C) per scaricare e installare l'app "EyeCloud".

### Uso dell'app

- Aprire l'app sul dispositivo mobile.
- Fare clic su "Quick Register" per registrarsi e accedere all'account. Immettere il nome utente e la password.
- Fare clic su "+" per aggiungere la videocamera all'interfaccia di gestione del dispositivo.
- Effettuare una delle seguenti operazioni:
  Configurazione Wi-Fi: Tenere il dispositivo mobile vicino alla videocamera. Alla richiesta vocale, seguire i passaggi indicati dall'app. Per la configurazione iniziale, immettere la password Wi-Fi. Se l'accoppiamento riesce, si ottiene una richiesta vocale.
  Nota: Se non si ottiene nessuna richiesta vocale, ripristinare le impostazioni di fabbrica del dispositivo.
- Se la configurazione dell'audio riesce, attendere circa 15 secondi. Se si ottiene la richiesta di accoppiare immediatamente il dispositivo, fare clic su "Add" per completare il processo di accoppiamento.

### Impostazioni dell'app

- "Basic Parameters": Informazioni sulla videocamera, impostazioni Wi-Fi, cambio di password, aggiornamento del firmware, eliminazione di videocamera.
- "Video Viewing": Modalità di visione notturna, specchio orizzontale, specchio verticale, modalità luce.
- "SD recording": Informazioni sulla scheda di memoria, modalità di registrazione, registrazione audio, formattazione della scheda di memoria.
- "Alarm": Allarme di rilevamento movimento (arco temporale, sensibilità, pianificazione per armare).

### Notifiche push

- Selezionare le opzioni nell'app per ricevere notifiche push sul dispositivo mobile.

## Sicurezza

### Sicurezza generale

- Leggere il manuale con attenzione prima dell'uso. Conservare il manuale per riferimenti futuri.
- Il fabbricante non è responsabile per eventuali danni consequenziali o per danni a cose o persone derivanti dall'inosservanza delle istruzioni sulla sicurezza o dall'uso improprio del dispositivo.
- Utilizzare il dispositivo solo per gli scopi previsti. Non utilizzare il dispositivo per scopi diversi da quelli descritti nel manuale.
- Non utilizzare il dispositivo se presenta parti difettose. Se il dispositivo è danneggiato o difettoso, sostituirlo immediatamente.
- Questo dispositivo è adatto solo per uso in ambienti interni. Non utilizzare il dispositivo all'aperto.
- Questo dispositivo è adatto solo per uso in ambienti domestici. Non utilizzare il dispositivo per scopi commerciali.
- Non utilizzare il dispositivo in posizioni con un elevato tasso di umidità come bagni o piscine.
- Non utilizzare il dispositivo in prossimità di vasche da bagno, docce, lavandini o altri recipienti contenenti acqua.
- Non utilizzare un timer o un telecomando separato per accendere automaticamente il dispositivo.
- Non coprire il dispositivo.
- Tenere il dispositivo a distanza da oggetti infiammabili.

### Sicurezza elettrica

CAUTION
RISK OF ELECTRIC SHOCK
DO NOT OPEN

- Per ridurre il rischio di scosse elettriche, il presente prodotto deve essere aperto solo da un tecnico autorizzato, nel caso sia necessario ripararlo.
- Scollegare il prodotto dall'alimentazione e da altri apparecchi se dovesse esserci un problema.
- Non utilizzare il dispositivo in presenza di danni o difetti al cavo o alla spina di alimentazione. Se il cavo o la spina di alimentazione è danneggiato o difettoso, deve essere sostituito dal fabbricante o da un centro riparazioni autorizzato.
- Prima dell'uso verificare sempre che la tensione di alimentazione corrisponda a quella indicata sulla targhetta nominale del dispositivo.
- Non spostare il dispositivo tirandolo per il cavo di alimentazione. Verificare che il cavo non possa aggrovigliarsi.
- Non immergere il dispositivo, il cavo o la spina di alimentazione in acqua o altri liquidi.
- Non lasciare il dispositivo incustodito con la spina collegata alla rete di alimentazione.
- Non utilizzare cavi di prolunga.

## Pulizia e manutenzione

### Attenzione!

- Prima di qualsiasi intervento di pulizia o manutenzione, spegnere sempre il dispositivo, rimuovere la spina dalla presa a parete e attendere che il dispositivo si sia raffreddato.
- Non utilizzare solventi detergenti o abrasivi.
- Non pulire l'interno del dispositivo.
- Non cercare di riparare il dispositivo. Se il dispositivo non funziona correttamente, sostituirlo con uno nuovo.
- Non immergere il dispositivo in acqua o in altri liquidi.

- Pulire l'esterno del dispositivo con un panno morbido e umido. Asciugare a fondo il dispositivo con un panno pulito e asciutto.

### Assistenza

Per ulteriore assistenza o per fornire commenti o suggerimenti visitare il sito www.nedis.com/support

## Contatti

NEDIS B.V., De Tweeling 28, 5215 MC 's-Hertogenbosch, Paesi Bassi

## Português - Descrição (fig. A)

| Câmara de porta | |
|---|---|
| 1. Botão da campainha | • Ao premir a campainha da porta, esta irá emitir um sinal sonoro. Receberá uma mensagem na aplicação. |
| 2. LED infravermelhos | |
| 3. Lente da câmara | |
| 4. Altifalante | |
| 5. Microfone | |
| 6. Botão de repor | • Para reiniciar o dispositivo, utilize uma pequena agulha ou clipe de papel para premir e manter premido o botão de repor durante 10 segundos. Irá ouvir um comando de voz.<br>• Introduza a palavra-passe. A palavra-passe predefinida é "888888". |
| 7. Ranhura para cartão de memória (microSD) | • Insira o cartão de memória na respetiva ranhura. |
| **Campainha** | |
| 8. Botão de código<br>Botão de repor | • Correspondência de código para a câmara e campainha da porta:<br>Se a câmara de porta e a campainha de porta estiveram ativadas, prima o botão de código. O indicador de estado fica intermitente. Prima o botão da campainha. Se a campainha responder, a correspondência de código foi bem sucedida.<br>• Reiniciar o dispositivo:<br>Para reiniciar o dispositivo, utilize uma pequena agulha ou clipe de papel para premir e manter premido o botão de repor durante 10 segundos. |
| 9. Indicador de estado | |
| 10. Avisador acústico | • Ao premir a campainha da porta, o avisador acústico irá soar. |

## Instalação

### Câmara de porta (fig. B)

- Fig. B1: Consulte as ilustrações para montar a câmara de porta na parede.
- Fig. B2: Consulte as ilustrações para montar a câmara de porta no óculo da porta.
- Ligue a câmara de porta à tomada de parede. Dependendo da situação atual, utilize o adaptador de alimentação de 5V CC fornecido (+/- 0.3V, 1W) e os cabos de alimentação ou o adaptador de alimentação de 24V CA utilizado para uma campainha de porta normal.
  Nota: Para montar a câmara de porta e direcionar os cabos através da parede, perfure um orifício na parede com um diâmetro mínimo de ø 8 mm.

### Campainha

- Instale a campainha a uma distância máxima de 70 m da câmara de porta.
- Insira a ficha na tomada de parede.

## Transferir e instalar a aplicação

- Efetue uma das ações que se seguem:
  - Transfira e instale a aplicação "EyeCloud" da Apple App Store ou da Google Play Store no seu dispositivo móvel.
  - Leia o código QR (fig. C) para transferir e instalar a aplicação "EyeCloud".

### Utilizar a aplicação

- Abra a aplicação no seu dispositivo móvel.
- Clique em "Quick Register" para se registar e iniciar sessão na sua conta. Introduza o nome e a palavra-passe de utilizador.
- Clique em "+" para adicionar a câmara à interface de gestão do dispositivo.
- Efetue uma das ações que se seguem:
  Configuração Wi-Fi: Mantenha o seu dispositivo móvel próximo da câmara. Se ouvir um comando de voz, siga os passos indicados pela aplicação. Para a configuração inicial, introduza a palavra-passe da sua Wi-Fi. Se o emparelhamento for bem sucedido, irá ouvir um comando de voz.
  Nota: Se não ouvir um comando de voz, reponha o dispositivo nas predefinições de fábrica.
- Se a configuração de som for bem sucedida, aguarde 15 segundos. Se ouvir o comando de voz para emparelhar imediatamente o dispositivo, clique em "Add" para concluir o processo de emparelhamento.

### Definições da aplicação

- "Basic Parameters": Informações da câmara, definições de Wi-Fi, alterar a palavra-passe, atualizar firmware, eliminar câmara.
- "Video Viewing": Modo de visão noturna, espelho horizontal, espelho vertical, modo de iluminação.
- "SD recording": Informações do cartão de memória, modo de gravação, som de gravação, formatar cartão de memória.
- "Alarm": Alarme de deteção de movimento (intervalo de tempo, sensibilidade, programa de ativação).

### Notificações Push

- Selecione as opções na aplicação para receber notificações push no seu dispositivo móvel.

## Segurança

### Segurança geral

- Leia atentamente o manual de instruções antes de utilizar. Guarde o manual para consulta futura.
- O fabricante não se responsabiliza por danos indiretos ou por danos em bens ou pessoas provocados pela inobservância das instruções de segurança e utilização indevida do dispositivo.
- Utilize o dispositivo apenas para a finalidade a que se destina. Não utilize o dispositivo para outras finalidades além das descritas no manual.
- Não utilize o dispositivo caso tenha alguma peça danificada ou com defeito. Se o dispositivo estiver danificado ou tenha defeito, substitua imediatamente o dispositivo.
- O dispositivo destina-se apenas a utilização no interior. Não utilize o dispositivo no exterior.
- O dispositivo destina-se apenas a utilização doméstica. Não utilize o dispositivo para fins comerciais.
- Não utilize o dispositivo em locais com elevada humidade, tais como casas de banho e piscinas.
- Não utilize junto de banheiras, chuveiros, lavatórios ou outros recipientes que contenham água.
- Não utilize um temporizador ou qualquer outro sistema de controlo remoto separado que ligue o dispositivo automaticamente.
- Não cubra o dispositivo.
- Mantenha o dispositivo afastado de objetos inflamáveis.

### Segurança elétrica

CAUTION
RISK OF ELECTRIC SHOCK
DO NOT OPEN

- Quando necessitar de reparação e para reduzir o risco de choque elétrico, este produto deve apenas ser aberto por um técnico autorizado.
- Desligue o produto da tomada de alimentação e outro equipamento se ocorrer um problema.
- Não utilize o dispositivo se o cabo de alimentação ou a ficha estiverem danificados ou com defeito. Se o cabo de alimentação ou a ficha estiverem danificados ou com defeito, têm de ser substituídos pelo fabricante ou um agente reparador autorizado.
- Antes de utilizar, verifique sempre se a tensão da rede é igual à tensão indicada na placa de classificação do dispositivo.
- Não desloque o dispositivo puxando-o pelo cabo de alimentação. Certifique-se de que o cabo de alimentação não fica emaranhado.
- Não mergulhe o dispositivo, o cabo de alimentação ou a ficha em água ou outros líquidos.
- Não deixe o dispositivo sem vigilância com a ficha ligada à corrente elétrica.
- Não utilize um cabo de extensão.

## Limpeza e manutenção

### Aviso!

- Antes da limpeza ou manutenção, desligue sempre o dispositivo, retire a ficha da tomada de parede e aguarde até que o dispositivo tenha arrefecido.
- Não utilize solventes de limpeza ou produtos abrasivos.
- Não limpe o interior do dispositivo.
- Não tente reparar o dispositivo. Se o dispositivo não funcionar corretamente, substitua-o por um dispositivo novo.
- Não mergulhe o dispositivo em água ou outros líquidos.

- Limpe o exterior do dispositivo utilizando um pano húmido macio. Segue minuciosamente o dispositivo com um pano limpo e seco.

### Suporte

Se necessitar de ajuda adicional ou tiver comentários ou sugestões, por favor visite www.nedis.com/support

## Contacto

NEDIS B.V., De Tweeling 28, 5215 MC 's-Hertogenbosch, Holanda

## Dansk – Beskrivelse (fig. A)

| Dørkamera | |
|---|---|
| 1. Dørklokkeknap | • Hvis man trykker på dørklokken, ringer den. Du vil modtage en besked i appen. |
| 2. Infrarødt LED | |
| 3. Kameralinser | |
| 4. Højttaler | |
| 5. Mikrofon | |
| 6. Nulstillingsknap | • Du skal bruge en tynd nål eller papirclips til at nulstille enheden. Tryk og hold nulstillingsknappen i 10 sekunder med nålen eller clipsen. Du vil høre en stemme-prompt.<br>• Indtast adgangskoden. Standard adgangskode er "888888". |
| 7. Slot til hukommelseskort (microSD) | • Sæt hukommelseskortet ind i sprækken til hukommelseskort. |
| **Dørklokke** | |
| 8. Kodeknap<br>Nulstillingsknap | • Kodematchning af dørkameraet og dørklokken:<br>Hvis både dørkameraet og dørklokken er strømført, så tryk på kodeknappen. Statusindikatoren blinker. Tryk på dørklokkeknappen. Hvis dørklokken responderer, er kodematchningen udført.<br>• Nulstilling af apparatet:<br>Du skal bruge en tynd nål eller papirclips til at nulstille enheden. Tryk og hold nulstillingsknappen i 10 sekunder med nålen eller clipsen. |
| 9. Statusindikator | |
| 10. Buzzer | • Hvis man trykker på dørklokken, lyder summeren. |

## Montering

### Dørkamera (fig. B)

- Fig. B1: Se tegningerne der viser hvordan man monterer dørkameraet på væggen.
- Fig. B2: Se tegningerne der viser hvordan man monterer dørkameraet på kighullet.
- Tilslut dørkameraet til vægstikket. Afhængigt af den konkrete situation skal man enten bruge den leverede 5V DC strømadapter (+/- 0,3 V, 1 W) og ledninger eller en 24V AC strømadapter til en almindelig dørklokke.
  Bemærk: Der skal bores et hul i væggen med et bor med en mindste diameter på 8 mm for at montere dørkameraet og føre ledningerne igennem væggen.

### Dørklokke

- Monter dørklokke inden for 70 m fra dørkameraet.
- Sæt netstikket i stikkontakten.

## Hent og installér app'en

- Gør et af følgende:
  - Hent og installer appen "EyeCloud" fra Apple App Store eller Google Play Store på din mobile enhed.
  - Scan QR-koden (fig. C) for at hente og installere appen "EyeCloud".

### Brug app'en

- Åbn appen på din mobile enhed.
- Klik på "Quick Register" for tilmelde dig og logge ind på din konto. Indtast brugernavnet og adgangskoden.
- Klik på "+" for at tilføje kameraet til grænsefladen for administration af enheder.
- Gør et af følgende:
  Wi-fi-konfiguration: Hold den mobile enhed i nærheden af kameraet. Hvis du hører en stemme-prompt, så følg de angivne trin i appen. Ved den første konfiguration indtastes ens Wi-Fi-adgangskode. Hvis parringen lykkes, vil du høre en stemme-prompt.
  Bemærk: Hvis du ikke hører en stemme-prompt, skal du nulstille enheden til fabriksindstillingen.
- Hvis lydkonfigurationen lykkes, så vent ca. 15 sekunder. Hvis du hører stemme-prompten om at parre enheden, så klik straks på "Add" for at fuldføre parringsprocessen.

### App-indstillinger

- "Basic Parameters": Kamerainformationer, Wi-Fi-indstillinger, skift adgangskode, opgradering af firmware, slet kamera.
- "Video Viewing": Tilstand for nattesyn, vandret spejl, lodret spejl, tilstand for lys.
- "SD recording": Hukommelseskortinformationer, tilstand for optagelse, optagelser af lyd, formater hukommelseskort.
- "Alarm": Alarm ved bevægelsesdetektion (tidsramme, følsomhed, tidsplan for tilkobling).

### Push-meddelelser

- Vælg de muligheder i appen, hvor du vil have push-meddelelser på din mobile enhed.

## Sikkerhed

### Generel sikkerhed

- Læs vejledningen omhyggeligt før brug. Gem vejledningen til fremtidig brug.
- Fabrikanten kan ikke holdes ansvarlig for skader der opstår på ejendom eller personer, på grund af manglende overholdelse af sikkerhedsvejledninger og forkert brug af enheden.
- Brug kun enheden til de tilsigtede formål. Brug ikke enheden til andre formål end dem, som er beskrevet i vejledningen.
- Brug ikke enheden, hvis den har beskadigede eller defekte dele. Hvis enheden er beskadiget eller defekt, skal den omgående udskiftes.
- Enheden er kun beregnet til indendørs brug. Brug ikke enheden udendørs.
- Enheden er kun beregnet til hjemmebrug. Brug ikke enheden til kommercielle formål.
- Brug ikke enheden på meget fugtige steder som f.eks. badeværelser og ved svømmebassiner.
- Brug ikke enheden nær ved badekar, brusebade, vandfade eller andre kar der indeholder vand.
- Brug ikke en timer eller et separat fjernbetjeningssystem, som tænder enheden automatisk.
- Dæk ikke enheden til.
- Hold lampen væk fra brændbare genstande.

### Elektrisk sikkerhed

CAUTION
RISK OF ELECTRIC SHOCK
DO NOT OPEN

- For at nedsætte risikoen for elektrisk stød, må dette produkt kun åbnes af en autoriseret tekniker, når service er nødvendig.
- Tag produktet ud af stikkontakten og andet udstyr, hvis der opstår et problem.
- Brug ikke enheden, hvis netledningen eller netstikket er beskadiget eller defekt. Hvis netledningen eller netstikket er beskadiget eller defekt, skal den udskiftes af fabrikanten, eller en autoriseret tekniker.
- Kontroller altid, at netspændingen er den samme som spændingen angivet på ydelsesskiltet af enheden før brug.
- Flyt ikke enheden ved at trække i netledningen. Kontroller at netledningen ikke kan blive filtret sammen.
- Sænk ikke enheden, netledningen eller netstikket ned i vand eller andre væsker.
- Efterlad ikke enheden uden opsyn, når netstikket er tilsluttet til en stikkontakt.
- Brug ikke forlængerledning.

## Rengøring og vedligeholdelse

### Advarsel!

- Før rengøring eller vedligeholdelse, skal enheden altid være slukket, tag stikket ud af stikkontakten og vent indtil enheden er kølet ned.
- Brug ikke opløsningsmidler eller slibende rengøringsmidler.
- Rengør ikke enheden indvendigt.
- Forsøg ikke at reparere enheden. Hvis enheden ikke fungerer korrekt, skal den udskiftes med en ny enhed.
- Sænk ikke enheden ned i vand eller andre væsker.

- Rengør enheden udvendigt med en blød, fugtig klud. Tør enheden grundigt af med en ren, tør klud.

### Support

Hvis du har brug for yderligere hjælp, eller hvis du har kommentarer eller forslag, beder vi dig besøge www.nedis.com/support

## Kontakt

NEDIS B.V., De Tweeling 28, 5215 MC 's-Hertogenbosch, Nederlandene

## Norsk - Beskrivelse (fig. A)

| Dørkamera | |
|---|---|
| 1. Dørklokkeknapp | • Hvis knappen på dørklokken trykkes, vil dørklokken lyde. Du vil få en melding i appen. |
| 2. Infrarød LED | |
| 3. Kameraobjektiv | |
| 4. Høyttaler | |
| 5. Mikrofon | |
| 6. Nullstillingsknapp | • For å nullstille enheten, må du bruke en liten nål eller en binders til å trykke og holde inne nullstillingsknappen i 10 sekunder. Du vil høre en talemelding.<br>• Tast inn passordet. Standardpassordet er "888888". |
| 7. Minnekortspor (microSD) | • Sett inn et minnekort i minnekortsporet. |
| **Dørklokke** | |
| 8. Kodeknapp<br>Nullstillingsknapp | • Kodesammenkobling mellom dørkamera og dørklokke:<br>Når både dørkameraet og dørklokken er påslått, trykker du på kodeknappen. Statusindikatoren blinker. Trykk på dørklokkeknappen. Hvis dørklokken svarer, er kodesammenkoblingen vellykket.<br>• Nullstilling av enheten:<br>For å nullstille enheten, må du bruke en liten nål eller en binders til å trykke og holde inne nullstillingsknappen i 10 sekunder. |
| 9. Statusindikator | |
| 10. Summer | • Hvis knappen på dørklokken trykkes, vil summeren lyde. |

## Installasjon

### Dørkamera (fig. B)

- Fig. B1: Se figurene for montering av dørkameraet på veggen.
- Fig. B2: Se figurene for montering av dørkameraet til kikkehullet.
- Koble dørkameraet til stikkontakten. Avhengig av de faktiske forhold, bruk enten den medfølgende 5V DC-strømadapteren (+/- 0,3V, 1W) og strømledninger, eller en 24V AC-adapter som brukes til en vanlig dørklokke.
  Merk: For å montere dørkameraet og legge strømkablene gjennom veggen, bor et hull i veggen med en minimum diameter på ø 8mm.

### Dørklokke

- Monter dørklokken innen 70 m fra dørkameraet.
- Sett støpselet inn i stikkontakten.

## Laste ned og installere applikasjon
- Gjør ett av følgende:
  - Last ned og installer "EyeCloud"-appen fra Apple App Store eller Google Play Store på din mobile enhet.
  - Skann QR-koden (fig. C) for å laste ned og installere "EyeCloud"-appen.

### Bruk av applikasjonen
- Åpne appen på den mobile enheten.
- Klikk på "Quick Register" for å registrere deg og logge deg på kontoen din. Tast inn brukernavn og passord.
- Klikk på "+" for å legge til kameraet i grensesnittet for enhetsadministrasjon.
- Gjør ett av følgende:
  Wi-Fi-oppsett: Hold den mobile enheten i nærheten av kameraet. Hvis du hører en talemelding, kan du følge trinnene i appen.
  For førstegangs oppsett, tast inn Wi-Fi-passordet. Hvis tilkoblingen er vellykket, vil du høre en talemelding.
  Merk: Hvis du ikke hører en talemelding, må du nullstille enheten til fabrikkinnstillinger.
- Hvis oppsettet er vellykket, må du vente i ca. 15 sekunder. Hvis du hører en talemelding om å koble enheten til umiddelbart, klikker du på "Add" for å fullføre tilkoblingen.

### App-innstillinger
- "Basic Parameters": Kamerainformasjon, Wi-Fi-innstillinger, endre passord, oppgradere firmware, slette kamera.
- "Video Viewing": Nattvisningsmodus, horisontal speiling, vertikal speiling, lysmodus.
- "SD recording": Minnekortinformasjon, opptaksmodus, opptakslyd, formatere minnekort.
- "Alarm": Bevegelsesdeteksjonsvarsling (tidsramme, følsomhet, aktiveringsplan).

### Push-varsler
- Velg alternativene i appen for å motta push-varsler på den mobile enheten din.

## Sikkerhet
### Generell sikkerhet
- Les bruksanvisningen nøye før bruk. Oppbevar bruksanvisningen for fremtidig bruk.
- Produsenten er ikke ansvarlig for påfølgende skade eller for skade på eiendom eller person som følge av manglende overholdelse av sikkerhetsanvisningene og feil bruk av enheten.
- Bruk bare enheten for det tiltenkte formålet. Ikke bruk enheten til andre formål enn det som er beskrevet i bruksanvisningen.
- Ikke bruk enheten hvis noen del er skadet eller defekt. Enheten må erstattes umiddelbart hvis den er skadet eller defekt.
- Enheten er kun ment for innendørs bruk. Ikke bruk enheten utendørs.
- Enheten er kun for innendørs bruk. Ikke bruk enheten i forretningsøyemed.
- Ikke bruk enheten på steder med høy luftfuktighet, som på bad og ved svømmebasseng.
- Ikke bruk enheten i nærheten av badekar, dusj, håndvask eller andre vannbeholdere.
- Ikke bruk en tidtaker eller et separat fjernkontrollsystem som slår på enheten automatisk.
- Ikke dekk til enheten.
- Hold enheten borte fra brennbare gjenstander.

### Elektrisk sikkerhet
CAUTION
RISK OF ELECTRIC SHOCK
DO NOT OPEN

- For å redusere faren for strømstøt, skal dette produktet bare åpnes av en autorisert tekniker når vedlikehold er nødvendig.
- Koble produktet fra strømmen og annet utstyr dersom et problem oppstår.
- Ikke bruk enheten hvis strømkabelen eller støpselet er skadet eller på andre måter defekt. Hvis strømkabelen eller støpselet er skadet eller defekt, må disse byttes ut av produsenten eller et autorisert serviceverksted.
- Før bruk må det alltid sjekkes at nettspenningen er den samme som spenningen som er merket på enheten.
- Ikke flytt på enheten ved å trekke i strømkabelen. Pass på at strømkabelen ikke blir viklet inn i noe.
- Enheten, støpselet og strømkabelen må aldri senkes i vann eller andre væsker.
- Ikke la enheten bli liggende uten tilsyn når støpselet koblet til stikkontakten.
- Ikke bruk forlengelsesledning.

## Rengjøring og vedlikehold
### Advarsel!
- Før rengjøring eller vedlikehold må enheten slås av og støpselet må tas ut fra stikkontakten, og enheten må kjøles ned.
- Ikke bruk rensemidler eller skuremidler.
- Ikke rengjør innsiden av enheten.
- Ikke prøv å reparere enheten. Hvis enheten ikke fungerer som den skal, erstatt den med en ny enhet.
- Ikke senk enheten i vann eller annen væske.

- Rengjør utsiden av enheten med en myk, fuktig klut. Tørk enheten grundig med en tørr, ren klut.

### Support
Hvis du trenger ytterligere hjelp eller har kommentarer eller forslag, vennligst gå inn på www.nedis.com/support

## Kontakt
NEDIS B.V., De Tweeling 28, 5215 MC 's-Hertogenbosch, Nederland

## Svenska - Beskrivning (fig. A)

| Dörrkamera | |
|---|---|
| 1. Dörrklockans ringknapp | • Om ringklockan trycks in ringer dörrklockan. Du kommer att få ett meddelande i appen. |
| 2. Infraröd LED | |
| 3. Kameralins | |
| 4. Högtalare | |
| 5. Mikrofon | |
| 6. Återställningsknapp | • För att återställa enheten, använd en liten nål eller ett gem för att trycka och hålla inne återställningsknappen i 10 sekunder. Du kommer att höra en röstuppmaning. • Ange lösenordet. Förinställt lösenord är "888888". |
| 7. Minneskortsplats (microSD) | • Sätt minneskortet i minneskortsplatsen. |
| **Dörrklocka** | |
| 8. Kod-knapp Återställningsknapp | • Kod som matchar dörrkameran och dörrklockan: Om både dörrkameran och dörrklockan är på, tryck på kod-knappen. Statusindikatorn blinkar. Tryck på ringklockans knapp. Om ringklockan svarar matchar koden. • Återställning av enheten: För att återställa enheten, använd en liten nål eller ett gem för att trycka och hålla inne återställningsknappen i 10 sekunder. |
| 9. Statusindikator | |
| 10. Ringklocka | • Om ringklockan trycks in ljuder summern. |

## Installation
### Dörrkamera (fig. B)
- Fig. B1: Se illustrationerna för att montera dörrkameran på väggen.
- Fig. B2: Se illustrationerna för att montera dörrkameran i kikhålet.
- Anslut dörrkameran till vägguttaget. Beroende på den faktiska situationen, använd antingen den medföljande 5V DC-strömadaptern (+/- 0,3V, 1W) och strömkablar eller en 24V AC-strömadapter som använd för en vanlig ringklocka.
  OBS: För att montera dörrkameran och guida strömkablarna genom väggen, borra ett hål i väggen med en minsta diameter på ø 8mm.

### Dörrklocka
- Installera ringklockan inom 70 m från dörrkameran.
- Sätt i nätkontakten i vägguttaget.

## Ladda ner och installera appen
- Gör något av följande:
  - Ladda ned och installera "EyeCloud"-appen från Apple App Store eller Google Play Store på din mobila enhet.
  - Skanna QR-koden (fig. C) för att ladda ner och installera "EyeCloud"-appen.

### Använda appen
- Öppna appen på din mobila enhet.
- Klicka på "Quick Register" för att registrera dig och logga in på ditt konto. Fyll i användarnamnet och lösenordet.
- Klicka på "+" för att lägga till kameran till gränssnittet som hanterar enheter.
- Gör något av följande:
  Wi-Fi-konfiguration: Håll din mobila enhet nära kameran. Om du hör en röstuppmaning, följ stegen som anges i appen.
  För den första konfigurationen, ange ditt Wi-Fi-lösenord. Om parningen lyckas hör du en röstuppmaning.
  OBS: Om du inte hör en röstuppmaning, återställ enheten till fabriksinställningar.
- Om ljudkonfigurationen lyckas, vänta cirka 15 sekunder. Om du gör röstuppmaningen för att para enheten direkt, klicka på "Add" för att slutföra parkopplingsprocessen.

### Appinställningar
- "Basic Parameters": Kamerainformation, Wi-Fi-inställningar, ändra lösenord, uppgradera firmware, ta bort kamera.
- "Video Viewing": Nattläge, horisontell spegel, vertikal spegel, ljusläge.
- "SD recording": Minneskortsinformation, inspelningsläge, inspelningsljud, formatera minneskort.
- "Alarm": Rörelsedetekter larm (tidsram, känslighet, påkopplingsschema).

### Push-notifikationer
- Välj alternativ i appen för att ta emot push-notifikationer på din mobila enhet.

## Säkerhet
### Allmän säkerhet
- Läs bruksanvisningen noga innan användning. Behåll bruksanvisningen för att kunna använda den igen.
- Tillverkaren är inte ansvarig för följdskador eller för skador på egendom eller personer som orsakas av att säkerhetsföreskrifterna inte följs och av felaktig användning av enheten.
- Använd endast enheten för dess avsedda syfte. Använd inte enheten till andra ändamål än dem som beskrivs i denna bruksanvisning.
- Använd inte enheten om någon del är skadad eller felaktig. Om enheten är skadad eller felaktig ska den bytas ut omedelbart.
- Enheten är bara avsedd för inomhusanvändning. Använd inte enheten utomhus.
- Enheten är endast avsedd för inomhusanvändning. Använd inte för kommersiella ändamål.
- Använd inte enheten på platser med hög luftfuktighet, så som badrum och vid pooler.
- Använd inte enheten nära badkar, duschar, bassänger eller andra kärl innehållande vatten.
- Använd inte en timer eller en separat fjärrstyrt system som sätter på enheten automatiskt.
- Täck inte över enheten.
- Håll enheten borta från brandfarliga föremål.

### Elsäkerhet
CAUTION
RISK OF ELECTRIC SHOCK
DO NOT OPEN

- För att minska risken för elektriska stötar bör denna produkt endast öppnas av behörig tekniker när service behövs.
- Dra ut nätkabeln från vägguttaget och koppla ur all annan utrustning om något problem skulle uppstå.
- Används inte enheten om nätkabeln eller nätkontakten är skadad eller defekt. Om nätkabeln eller nätkontakten är skadad eller defekt, måste den bytas ut av tillverkaren eller en auktoriserad reparatör.
- Kolla alltid om nätströmmen är den samma som strömgraderingen på enheten innan användning.
- Förflytta inte på enheten genom att dra i nätkabeln. Se till att nätkabeln inte kan trassla in sig.
- Doppa inte enheten, nätkabeln eller nätkontakten i vatten eller någon annan vätska.
- Lämna inte enheten oövervakad medan nätkontakten är ansluten till vägguttaget.
- Använd ej förlängningskabel.

## Rengöring och underhåll
### Varning!
- Innan rengöring eller underhåll, se till att du har stängt av enheten, tagit ur nätkontakten ur vägguttaget och vänta tills enheten har kylts av.
- Använd inga rengöringsmedel som innehåller lösningsmedel eller slipmedel.
- Rengör inte enhetens insida.
- Försök inte att reparera enheten. Byt ut enheten mot en ny om den inte fungerar som den ska.
- Doppa inte enheten i vatten eller andra vätskor.

- Rengör enhetens utsida med en mjuk fuktad trasa. Torka noggrant enheten med en ren, torr trasa.

### Support
Om du behöver mer hjälp eller har kommentarer eller förslag, besök www.nedis.com/support

## Kontakt
NEDIS B.V., De Tweeling 28, 5215 MC 's-Hertogenbosch, The Netherlands

## Suomi - Kuvaus (kuva A)

| Ovikamera | |
|---|---|
| 1. Ovikellopainike | • Ovikello soi painettaessa ovikelloa. Saat viestin sovelluksessa. |
| 2. LED-infrapunavalo | |
| 3. Kameran linssi | |
| 4. Kovaääninen | |
| 5. Mikrofoni | |
| 6. Nollauspainike | • Voit nollata laitteen pitämällä painettuna nollauspainiketta pienellä neulalla tai paperiliittimellä 10 sekuntia. Kuulet äänikehotteen. • Anna salasana. Oletussalasana on "888888". |
| 7. Muistikorttipaikka (mikroSD) | • Työnnä muistikortti muistikorttipaikkaan. |
| **Ovikello** | |
| 8. Koodipainike Nollauspainike | • Ovikameraa ja ovikelloa vastaava koodi: Jos sekä ovikamera että ovikello on sähköistetty, paina koodipainiketta. Tilan merkkivalo vilkkuu. Paina ovikellopainiketta. Jos ovikello reagoi, koodivastaavuus on oikein. • Laitteen nollaus: Voit nollata laitteen pitämällä painettuna nollauspainiketta pienellä neulalla tai paperiliittimellä 10 sekuntia. |
| 9. Tilan merkkivalo | |
| 10. Summeri | • Summeri soi painettaessa ovikelloa. |

## Asennus
### Ovikamera (kuva B)
- Kuva B1: Katso kuvista ovikameran kiinnitys seinään.
- Kuva B2: Katso kuvista ovikameran kiinnitys ovisilmään.
- Liitä ovikamera seinäpistorasiaan. Todellisesta tilanteesta riippuen käytä joko toimitettua 5V DC verkkosovitinta (+/- 0,3 V, 1 W) ja virtajohtoja tai tavalliselle ovikellolle käytettyä 24V AC verkkosovitinta.
  Huomaa: Poraa vähintään ø 8 mm:n reikä seinään ovikameran kiinnittämistä varten ja työnnä virtajohdot seinän läpi.

### Ovikello
- Asenna ovikello enintään 70 m ovikamerasta.
- Työnnä virtapistoke pistorasiaan.

## Sovelluksen lataaminen ja asennus
- Suorita jokin seuraavista toimenpiteistä:
  - Lataa ja asenna "EyeCloud"-sovellus Apple App Storesta tai Google Play Storesta mobiililaitteeseesi.
  - Skannaa QR-koodi (kuva C) ladataksesi ja asentaaksesi "EyeCloud"-sovelluksen.

### Sovelluksen käyttö
- Avaa sovellus mobiililaitteessasi.
- Napsauta "Quick Register" rekisteröityäksesi ja kirjautuaksesi tilillesi. Anna käyttäjänimi ja salasana.
- Lisää kamera laitteen hallinnan käyttöliittymään napsauttamalla "+".
- Suorita jokin seuraavista toimenpiteistä:
  Wi-Fi-konfigurointi: Pidä mobiililaitettasi lähellä kameraa. Jos kuulet äänikehotteen, noudata sovelluksessa annettuja vaiheita. Anna Wi-Fi-salasanasi ensimmäistä konfigurointia varten. Kuulet äänikehotteen, jos laiteparin muodostus onnistuu.
  Huomaa: Jos et kuule äänikehotetta, nollaa laite tehdasasetuksiin.
- Jos äänikonfigurointi onnistuu, odota noin 15 sekuntia. Jos kuulet laiteparin muodostuksen äänikehotteen, napsauta välittömästi "Add" suorittaaksesi loppuun laiteparin muodostamisprosessin.

### Sovellusasetukset
- "Basic Parameters": Kameratiedot, Wi-Fi-asetukset, vaihda salasana, päivitä laiteohjelma, poista kamera.
- "Video Viewing": Yönäkötila, vaakapeili, pystypeili, valotila.
- "SD recording": Muistikorttitiedot, tallennustila, äänen tallennus, alusta muistikortti.
- "Alarm": Liikkeentunnistushälytys (aikaikkuna, herkkyys, viritysaikataulu).

### Painallusilmoitukset
- Valitse sovelluksen vaihtoehdot painallusilmoitusten vastaanottoon.

## Turvallisuus
### Yleinen turvallisuus
- Lue käyttöopas huolella ennen käyttöä. Säilytä käyttöopas tulevaa käyttöä varten.
- Valmistaja ei ole vastuussa henkilöille tai omaisuudelle aiheutuvista vahingoista, jos ne johtuvat turvallisuusohjeiden laiminlyönnistä tai laitteen sopimattomasta käytöstä.
- Käytä laitetta vain sille tarkoitettuun käyttötarkoitukseen. Älä käytä laitetta muuhun kuin käyttöoppaassa kuvattuun tarkoitukseen.
- Älä käytä laitetta, jos jokin sen osa on vioittunut tai viallinen. Jos laite on vioittunut tai viallinen, vaihda laite välittömästi.
- Laite sopii vain sisäkäyttöön. Älä käytä laitetta ulkona.
- Laite sopii vain kotikäyttöön. Älä käytä laitetta kaupallisiin tarkoituksiin.
- Älä käytä laitetta paikoissa, kuten kylpyhuoneissa ja uima-allashuoneissa, joissa on korkea suhteellinen kosteus.
- Älä käytä laitetta kylpyammeiden, suihkujen, pesualtaiden tai muiden vettä sisältävien esineiden lähellä.
- Älä käytä ajastinta tai erillistä kauko-ohjausjärjestelmää, joka kytkee laitteen päälle automaattisesti.
- Älä peitä laitetta.
- Pidä laite pois palavien materiaalien läheisyydestä.

### Sähköturvallisuus
CAUTION
RISK OF ELECTRIC SHOCK
DO NOT OPEN

- Sähköiskun riskin pienentämiseksi, ainoastaan valtuutettu huoltohenkilö saa avata tämän laitteen huoltoa varten.
- Jos ongelmia ilmenee, irrota laite verkkovirrasta ja muista laitteista.
- Älä käytä laitetta, jos sen virtajohto tai pistoke on vioittunut tai viallinen. Jos virtajohto tai pistoke on vioittunut tai viallinen, valmistajan tia valtuutetun huollon on vaihdettava se.
- Tarkista aina ennen käyttöä, että sähköverkon jännite vastaa laitteen luokituskylttiin merkittyä jännitettä.
- Älä siirrä laitetta vetämällä virtajohdosta. Varmista, että virtajohto ei pääse takertumaan.
- Älä upota laitetta, virtajohtoa tai pistoketta veteen tai muuhun nesteeseen.
- Älä jätä laitetta valvomatta pistokkeen ollessa kytketty pistorasiaan.
- Älä käytä jatkojohtoa.

## Puhdistus ja huolto
### Varoitus!
- Sammuta laite, irrota pistoke pistorasiasta ja odota, että laite jäähtyy, ennen kuin puhdistat tai huollat sitä.
- Älä käytä liuottimia tai hankausaineita.
- Älä puhdista laitteen sisäpuolta.
- Älä yritä korjata laitetta. Jos laite ei toimi asianmukaisesti, vaihda se uuteen.
- Älä upota laitetta veteen tai muuhun nesteeseen.

- Puhdista laite ulkopuolelta pehmeällä, kostealla liinalla. Kuivaa laite läpikotaisin puhtaalla kuivalla liinalla.

### Tuki
Jos tarvitset apua tai jos sinulla on kommentteja tai ehdotuksia, käy osoitteessa: www.nedis.com/support

## Yhteystiedot
NEDIS B.V., De Tweeling 28, 5215 MC 's-Hertogenbosch, The Netherlands

## Ελληνικά - Περιγραφή (εικ. A)

| Κάμερα πόρτας | |
|---|---|
| 1. Κουμπί κουδουνιού | • Όταν πατηθεί το κουδούνι, αυτό θα ηχήσει. Θα λάβετε ένα μήνυμα στην εφαρμογή. |
| 2. LED υπερύθρων | |
| 3. Φακός κάμερας | |
| 4. Ηχείο | |
| 5. Μικρόφωνο | |
| 6. Κουμπί επανεκκίνησης | • Για την επανεκκίνηση της συσκευής, χρησιμοποιήστε μια μικρή βελόνα ή συνδετήρα για να πιέσετε παρατεταμένα το κουμπί επανεκκίνησης για 10 δευτερόλεπτα. Θα ακούσετε μια φωνητική εντολή. • Εισαγάγετε τον κωδικό πρόσβασης. Ο προεπιλεγμένος κωδικός πρόσβασης είναι "888888". |
| 7. Υποδοχή κάρτας μνήμης (microSD) | • Εισαγάγετε την κάρτα μνήμης στην υποδοχή κάρτας μνήμης. |
| **Κουδούνι** | |
| 8. Κουμπί κωδικού Κουμπί επανεκκίνησης | • Αντιστοίχιση κωδικών της κάμερας και του κουδουνιού της πόρτας: Εάν η κάμερα και το κουδούνι της πόρτας τροφοδοτούνται με ρεύμα, πιέστε το κουμπί κωδικού. Η ένδειξη κατάστασης αναβοσβήνει. Πιέστε το κουμπί του κουδουνιού. Εάν το κουδούνι αποκριθεί, η αντιστοίχιση κωδικών είναι επιτυχής. • Επανεκκίνηση συσκευής: Για την επανεκκίνηση της συσκευής, χρησιμοποιήστε μια μικρή βελόνα ή συνδετήρα για να πιέσετε παρατεταμένα το κουμπί επανεκκίνησης για 10 δευτερόλεπτα. |
| 9. Ένδειξη κατάστασης | |
| 10. Βομβητής | • Όταν πατηθεί το κουδούνι της πόρτας, θα ηχήσει ο βομβητής. |

## Εγκατάσταση
### Κάμερα πόρτας (εικ. B)
- Εικ. B1: Ανατρέξτε στις εικόνες για να τοποθετήσετε την κάμερα της πόρτας στον τοίχο.
- Εικ. B2: Ανατρέξτε στις εικόνες για να τοποθετήσετε την κάμερα της πόρτας στο ματάκι.
- Συνδέστε την κάμερα στην πρίζα. Ανάλογα με την πραγματική ισχύ, χρησιμοποιήστε είτε τον παρεχόμενο προσαρμογέα ισχύος 5V DC (+/- 0,3V 1W) και καλώδια ισχύος ή έναν προσαρμογέα ισχύος 24V AC που χρησιμοποιείται για ένα κοινό κουδούνι πόρτας.
  Σημείωση: Για να τοποθετήσετε την κάμερα της πόρτας και να καθοδηγήσετε τα καλώδια ρεύματος μέσα από τον τοίχο, ανοίξτε μια τρύπα στον τοίχο με ελάχιστη διάμετρο ø 8mm.

### Κουδούνι
- Εγκαταστήστε το κουδούνι εντός απόστασης 70 m από την κάμερα.
- Εισαγάγετε το βύσμα στην πρίζα στον τοίχο.

## Λήψη και εγκατάσταση της εφαρμογής
- Διεξάγετε μια από τις εξής ενέργειες:
  - Κατεβάστε και εγκαταστήστε την εφαρμογή "EyeCloud" από το Apple App Store ή το Google Play Store και εγκαταστήστε την στη φορητή σας συσκευή.
  - Σαρώστε τον κωδικό QR (εικ. C) για να κατεβάσετε και να εγκαταστήσετε την εφαρμογή "EyeCloud".

### Χρήση της εφαρμογής
- Ανοίξτε την εφαρμογή στη φορητή σας συσκευή.
- Επιλέξτε "Quick Register" για να εγγραφείτε και να συνδεθείτε στον λογαριασμό σας. Εισαγάγετε το όνομα χρήστη και τον κωδικό πρόσβασης.
- Επιλέξτε "+" για να προσθέσετε την κάμερα στη διασύνδεση διαχείρισης της συσκευής.
- Διεξάγετε μια από τις εξής ενέργειες:
  Ρύθμιση παραμέτρων Wi-Fi: Κρατήστε τη φορητή σας συσκευή κοντά στην κάμερα. Εάν ακούσετε φωνητική εντολή, ακολουθήστε τα βήματα που παρέχονται από τη συσκευή. Για την αρχική ρύθμιση παραμέτρων, εισαγάγετε τον κωδικό πρόσβασης Wi-Fi. Εάν η ζεύξη είναι επιτυχής, θα ακούσετε φωνητική εντολή.
  Σημείωση: Εάν δεν ακούσετε φωνητική εντολή, επαναφέρετε τη συσκευή στις εργοστασιακές ρυθμίσεις.
- Εάν η ρύθμιση παραμέτρων του ήχου είναι επιτυχής, περιμένετε για περίπου 15 δευτερόλεπτα. Εάν ακούσετε τη φωνητική εντολή για άμεση ζεύξη της συσκευής, επιλέξτε "Add" για να ολοκληρώσετε τη διαδικασία ζεύξης.

### Ρυθμίσεις εφαρμογής
- "Basic Parameters": Πληροφορίες κάμερας, ρυθμίσεις Wi-Fi, αλλαγή κωδικού πρόσβασης, αναβάθμιση υλικολογισμικού, διαγραφή κάμερας.
- "Video Viewing": Λειτουργία νυχτερινής όρασης, οριζόντιο κάτοπτρο, κατακόρυφο κάτοπτρο, ανοιχτή λειτουργία.
- "SD recording": Πληροφορίες κάρτας μνήμης, λειτουργία καταγραφής, ήχος καταγραφής, μορφή κάρτας μνήμης.
- "Alarm": Συναγερμός ανίχνευσης κίνησης (χρονικό πλαίσιο, ευαισθησία, πρόγραμμα οπλισμού).

### Ειδοποιήσεις αυτόματης προώθησης
- Ενεργοποιήστε τις επιλογές στην εφαρμογή για να λαμβάνετε ειδοποιήσεις αυτόματης προώθησης στη φορητή σας συσκευή.

## Ασφάλεια
### Γενική ασφάλεια
- Διαβάστε το εγχειρίδιο προσεκτικά πριν από τη χρήση. Φυλάξτε το εγχειρίδιο για μελλοντική αναφορά.
- Ο κατασκευαστής δεν φέρει καμία ευθύνη για τυχόν επακόλουθες βλάβες ή άλλες υλικές και σωματικές βλάβες που ενδέχεται να προκληθούν λόγω της μη τήρησης των οδηγιών ασφαλείας και της ακατάλληλης χρήσης της συσκευής.
- Χρησιμοποιείτε τη συσκευή μόνο για τους προοριζόμενους σκοπούς. Μη χρησιμοποιείτε τη συσκευή για διαφορετικούς σκοπούς από τους περιγραφόμενους στο εγχειρίδιο.
- Μη χρησιμοποιείτε τη συσκευή, εάν οποιοδήποτε τμήμα της έχει ζημιά ή ελάττωμα. Εάν η συσκευή έχει ζημιά ή ελάττωμα, αντικαταστήστε την αμέσως.
- Η συσκευή ενδείκνυται μόνο για εσωτερική χρήση. Μη χρησιμοποιείτε τη συσκευή σε εξωτερικό χώρο.
- Η συσκευή ενδείκνυται μόνο για οικιακή χρήση. Μην χρησιμοποιείτε τη συσκευή για εμπορικούς σκοπούς.
- Μην χρησιμοποιείτε τη συσκευή σε τοποθεσίες με υψηλή υγρασία, όπως σε μπάνια και πισίνες.
- Μην χρησιμοποιείτε τη συσκευή κοντά σε μπανιέρες, ντουζιέρες, νιπτήρες ή άλλα δοχεία που περιέχουν νερό.
- Μην χρησιμοποιείτε χρονοδιακόπτη ή ξεχωριστό σύστημα τηλεχειρισμού, το οποίο ενεργοποιεί αυτόματα τη συσκευή.
- Μην καλύπτετε τη συσκευή.
- Διατηρείτε τη συσκευή μακριά από εύφλεκτα αντικείμενα.

### Ηλεκτρική ασφάλεια
CAUTION
RISK OF ELECTRIC SHOCK
DO NOT OPEN

- Για να μειώσετε τον κίνδυνο ηλεκτροπληξίας, το προϊόν αυτό θα πρέπει να ανοιχθεί μόνο από εξουσιοδοτημένο τεχνικό όταν απαιτείται συντήρηση (σέρβις).
- Αποσυνδέστε το προϊόν από την πρίζα και άλλο εξοπλισμό αν παρουσιαστεί πρόβλημα.
- Μην χρησιμοποιείτε τη συσκευή, εάν το καλώδιο ρεύματος ή το φις έχουν φθαρεί ή είναι ελαττωματικά. Εάν το καλώδιο ρεύματος ή το φις έχουν φθορές ή είναι ελαττωματικά, πρέπει να αντικατασταθούν από τον κατασκευαστή ή από έναν εξουσιοδοτημένο αντιπρόσωπο επισκευών.
- Πριν από τη χρήση ελέγχετε πάντα εάν η τάση ρεύματος είναι η ίδια με την τάση στην πινακίδα τύπου της συσκευής.
- Μην μετακινείτε τη συσκευή τραβώντας την από το καλώδιο ρεύματος. Εξασφαλίζετε ότι το καλώδιο ρεύματος δεν μπορεί να μπερδευτεί.
- Μην βυθίζετε τη συσκευή, το καλώδιο ρεύματος ή το φις σε νερό ή άλλα υγρά.
- Μην αφήνετε τη συσκευή ανεπιτήρητη ενώ το βύσμα ρεύματος είναι συνδεδεμένο στην παροχή ρεύματος.
- Μην χρησιμοποιείτε καλώδιο επέκτασης.

## Καθαρισμός και συντήρηση
### Προειδοποίηση!
- Πριν από τον καθαρισμό ή τη συντήρηση, απενεργοποιείτε πάντα τη συσκευή, αφαιρείτε το φις από την υποδοχή τοίχου και περιμένετε έως ότου η συσκευή κρυώσει.
- Μη χρησιμοποιείτε διαλύτες ή λειαντικά.
- Μην καθαρίζετε το εσωτερικό της συσκευής.
- Μην επιχειρήσετε να επισκευάσετε τη συσκευή. Εάν η συσκευή δεν λειτουργεί σωστά, αντικαταστήστε την με μια νέα.
- Μη βυθίζετε τη συσκευή σε νερό ή άλλα υγρά.

- Καθαρίζετε το εξωτερικό της συσκευής χρησιμοποιώντας ένα μαλακό, νωπό πανί. Στεγνώνετε προσεκτικά τη συσκευή με ένα καθαρό, στεγνό πανί.

### Υποστήριξη
Εάν χρειάζεστε περαιτέρω βοήθεια ή επιθυμείτε να υποβάλετε σχόλια ή προτάσεις, επισκεφθείτε την ιστοσελίδα www.nedis.com/support

## Επαφή
NEDIS B.V., De Tweeling 28, 5215 MC 's-Hertogenbosch, The Netherlands

## Polski - Opis (rys. A)

| Kamera do drzwi | |
|---|---|
| 1. Przycisk dzwonka | • Po naciśnięciu przycisku dzwonka, słychać będzie dźwięk dzwonka. W aplikacji pojawi się komunikat. |
| 2. Dioda podczerwona LED | |
| 3. Obiektyw kamery | |
| 4. Głośnik | |
| 5. Mikrofon | |
| 6. Przycisk resetowania | • Aby zresetować urządzenie, użyj niewielkiej igły lub spinacza w celu naciśnięcia i przytrzymania przycisku resetowania przez 10 sekund. Słychać będzie wezwanie głosowe. • Wprowadź nowe hasło. Domyślne hasło to „888888". |
| 7. Gniazdo karty pamięci (microSD) | • Włóż kartę pamięci do gniazda karty pamięci. |
| **Dzwonek do drzwi** | |
| 8. Przycisk kodowania Przycisk resetowania | • Dopasowywanie kodu kamery do drzwi i dzwonka do drzwi: Jeśli kamera do drzwi i dzwonek do drzwi mają zasilanie, naciśnąć przycisk kodowania. Wskaźnik stanu miga. Nacisnąć przycisk dzwonka do drzwi. Jeśli dzwonek do drzwi zareaguje, dopasowywanie kodu odbyło się z powodzeniem. • Resetowanie urządzenia: Aby zresetować urządzenie, użyj niewielkiej igły lub spinacza w celu naciśnięcia i przytrzymania przycisku resetowania przez 10 sekund. |
| 9. Wskaźnik stanu | |
| 10. Brzęczyk | • Po naciśnięciu przycisku dzwonka, słychać będzie sygnał dźwiękowy. |

## Instalacja
### Kamera do drzwi (rys. B)
- Rys. B1: Należy odnieść się do ilustracji, aby zamontować kamerę do drzwi na ścianie.
- Rys. B2: Należy odnieść się do ilustracji, aby zamontować kamerę w wizjerze drzwi.
- Podłączyć kamerę do drzwi do gniazda elektrycznego. W zależności od rzeczywistej sytuacji użyć zasilacza 5V DC (+/-0,3 V, 1 W) i kabli zasilających lub zasilacza 24V DC używanego do zwykłego dzwonka.
  Uwaga: Aby zamontować kamerę do drzwi i poprowadzić kable przez ścianę, należy wywiercić otwór w ścianie o minimalnej średnicy ø 8mm.

### Dzwonek do drzwi
- Zamontować dzwonek do drzwi w odległości do 70 m od kamery do drzwi.
- Umieścić wtyczkę zasilającą w gnieździe elektrycznym.

## Pobieranie i instalowanie aplikacji
- Wykonać jedną z poniższych czynności:
  - Pobrać aplikację „EyeCloud" ze sklepu Apple App Store lub Google Play Store i zainstalować ją na urządzeniu przenośnym.
  - Zeskanować kod QR (rys. C), aby pobrać i zainstalować aplikację „EyeCloud".

### Korzystanie z aplikacji
- Uruchomić aplikację na urządzeniu przenośnym.
- Kliknąć „Quick Register", aby zarejestrować i zalogować się do konta. Wprowadzić nazwę użytkownika i hasło.
- Kliknąć „+", aby dodać kamerę do interfejsu zarządzania urządzeniem.
- Wykonać jedną z poniższych czynności:
  Konfiguracja Wi-Fi: Trzymać swój telefon komórkowy w pobliżu kamery. Jeśli słychać polecenie głosowe, należy wykonać kroki podane w aplikacji. W celu pierwszej konfiguracji, wprowadzić hasło Wi-Fi. Jeśli parowanie zakończy się powodzeniem, będzie słychać komunikat głosowy.
  Uwaga: Jeśli nie słychać komunikatu głosowego, należy zresetować urządzenie do ustawień fabrycznych.
- Jeśli powiodła się konfiguracja dźwiękowa, należy poczekać około 15 sekund. Jeśli słychać komunikat głosowy, aby natychmiast sparować urządzenie, kliknąć „Add", aby zakończyć proces parowania.

### Ustawienia aplikacji
- „Basic Parameters": Informacje o kamerze, ustawienia Wi-Fi, zmień hasło, aktualizuj oprogramowanie sprzętowe, usuń kamerę.
- „Video Viewing": Tryb nocny, lustro w poziomie, lustro w pionie, tryb światła.
- „SD recording": Informacje o karcie pamięci, tryb zapisywania, dźwięk zapisywania, formatuj kartę pamięci.
- „Alarm": Alarm wykrywania ruchu (ramy czasowe, czułość, harmonogram uzbrajania).

### Aktywne powiadomienia
- Wybrać opcje w aplikacji, aby otrzymywać aktywne powiadomienia na urządzeniu przenośnym.

## Bezpieczeństwo
### Ogólne zasady bezpieczeństwa
- Przed rozpoczęciem korzystania z urządzenia należy dokładnie przeczytać instrukcję. Zachowaj instrukcję do wykorzystania w przyszłości.
- Producent nie ponosi odpowiedzialności za uszkodzenia urządzenia lub obrażenia osób powstałe w wyniku nieprzestrzegania instrukcji dotyczących bezpieczeństwa i niewłaściwego użytkowania urządzenia.
- Urządzenie powinno być używane zgodnie ze swoim przeznaczeniem. Nie należy używać urządzenia w celach innych niż określono w instrukcji.
- Nie wolno korzystać z urządzenia, jeśli jakakolwiek część jest uszkodzona lub wadliwa. Jeśli urządzenie jest uszkodzone lub wadliwe, należy niezwłocznie wymienić urządzenie.
- Urządzenie nadaje się wyłącznie do użytku wewnętrznego. Nie używać urządzenia na zewnątrz.
- Urządzenie nadaje się wyłącznie do użytku domowego. Urządzenia nie wolno używać do celów handlowych.
- Nie używać urządzenia w miejscach o wysokiej wilgotności, takich jak łazienki i baseny.
- Nie wolno korzystać z urządzenia w pobliżu wanien, pryszniców, zlewów lub innych zbiorników napełnionych wodą.
- Nie używać regulatora czasowego ani oddzielnego systemu zdalnego sterowania umożliwiającego automatyczne włączenie urządzenia.
- Nie przykrywać urządzenia.
- Urządzenie należy przechowywać z dala od przedmiotów łatwopalnych.

### Bezpieczeństwo elektryczne
CAUTION
RISK OF ELECTRIC SHOCK
DO NOT OPEN

- W celu zmniejszenia ryzyka porażenia prądem elektrycznym, niniejsze urządzenie powinno być otwierane wyłącznie przez osobę z odpowiednimi uprawnieniami, kiedy wymagane jest przeprowadzenie przeglądu.
- W przypadku wystąpienia problemu odłączyć urządzenie od sieci i innego sprzętu.
- Nie wolno korzystać z urządzenia, jeśli kabel zasilający lub wtyczka zasilająca są uszkodzone lub nie działają poprawnie. Jeśli kabel zasilający lub wtyczka zasilająca są uszkodzone lub nie działają poprawnie, muszą zostać wymienione przez producenta lub autoryzowanego serwisanta.
- Przed rozpoczęciem użytkowania zawsze należy sprawdzać, czy napięcie sieci zasilającej odpowiada wartości podanej na tabliczce znamionowej urządzenia.
- Poruszać urządzeniem tak, aby nie doprowadzić do pociągnięcia za kabel zasilający. Nie dopuszczać do zaplątania kabla.
- Nie wolno zanurzać urządzenia, kabla zasilającego ani wtyczki zasilającej w wodzie bądź innej cieczy.
- Nie pozostawiać urządzenia bez nadzoru, gdy wtyczka jest podłączona do zasilania.
- Nie używać przedłużacza.

## Czyszczenie i konserwacja
### Ostrzeżenie!
- Przed przystąpieniem do czyszczenia lub konserwacji należy zawsze wyłączyć urządzenie, wyjąć wtyczkę zasilającą z gniazdka elektrycznego i poczekać aż urządzenie ostygnie.
- Nie używać do czyszczenia rozpuszczalników ani materiałów ściernych.
- Nie czyścić wewnętrznej strony urządzenia.
- Nie podejmować prób naprawy urządzenia. Jeśli urządzenie nie działa poprawnie, należy wymienić je na nowe urządzenie.
- Nie zanurzać urządzenia w wodzie lub innych płynach.

- Zewnętrzną stronę urządzenia czyścić miękką, wilgotną szmatką. Urządzenie dokładnie wycierać do sucha przy użyciu czystej, suchej szmatki.

### Wsparcie
Jeśli potrzebujesz dalszej pomocy lub masz uwagi lub sugestie, prosimy o odwiedzenie strony www.nedis.com/support

## Kontakt
NEDIS B.V., De Tweeling 28, 5215 MC 's-Hertogenbosch, Holandia

## Čeština - Popis (obr. A)

| Dveřní kamera | |
|---|---|
| 1. Tlačítko domovního zvonku | • Po stisknutí zvonek vydá zvuk. Dostanete zprávu v aplikaci. |
| 2. Infračervené LED | |
| 3. Objektiv kamery | |
| 4. Reproduktor | |
| 5. Mikrofon | |
| 6. Tlačítko reset | • Pro resetování zařízení použijte malou jehlu nebo sponku na papír a s jejich pomocí stiskněte a podržte stlačené tlačítko reset na 10 sekund. Uslyšíte hlasový pokyn. • Zadejte heslo:. Standardní heslo je „888888". |
| 7. Zdířka na paměťovou kartu (microSD) | • Paměťovou kartu zasuňte do slotu paměťové karty. |
| **Domovní zvonek** | |
| 8. Tlačítko pro kódu Tlačítko reset | • Párování dveřní kamery a zvonku pomocí kódu: Pokud jsou dveřní kamera a zvonek zapnuty, stiskněte tlačítko kódu. Indikátor stavu bliká. Stiskněte tlačítko dveřního zvonku. Pokud zvonek odpoví, párování se povedlo. • Resetování zařízení: Pro resetování zařízení použijte malou jehlu nebo sponku na papír a s jejich pomocí stiskněte a podržte stlačené tlačítko reset na 10 sekundy. |
| 9. Indikátor stavu | |
| 10. Siréna | • Po stisknutí zvonku zazní bzučák. |

## Instalace
### Dveřní kamera (obr. B)
- Obr. B1: Pro namontování kamery na stěnu viz ilustrace.
- Obr. B2: Pro namontování kamery do kukátka viz ilustrace.
- Kameru zapojte do síťové zásuvky. Podle skutečné situace použijte buď dodaný síťový adaptér 5V DC (+/- 0,3V, 1W) a napájecí kabely, nebo síťový adaptér 24 V AC, jaký používají běžné zvonky.
  Poznámka: Pro montáž dveřní kamery a vedení napájecích kabelů zdí navrtejte otvor s průměrem minimálně 8 mm.

### Domovní zvonek
- Zvonek nainstalujte do vzdálenosti 70 m od dveřní kamery.
- Zástrčku zapněte do síťové zásuvky.

## Stažení a instalace aplikace
- Udělejte některý z následujících kroků:
  - Stáhněte si a nainstalujte aplikaci „EyeCloud" z obchodu Apple App Store nebo Google Play Store do svého mobilního zařízení.
  - Pro stažení a instalaci aplikace EyeCloud naskenujte QR kód (obr. C).

### Použití aplikace
- Ve svém mobilním telefonu zapněte aplikaci.
- Pro registraci a přihlášení do svého účtu klikněte na položku „Quick Register". Zadejte uživatelské jméno a heslo.
- Pro přidání kamery k ovládacímu rozhraní zařízení klikněte na tlačítko „+".
- Udělejte některý z následujících kroků:
  Konfigurace Wi-Fi: Mobilní zařízení držte blízko kamery. Uslyšíte-li hlasový pokyn, postupujte podle kroků v aplikaci. Pro prvotní konfiguraci zadejte své Wi-Fi heslo. Pokud bude párování úspěšné, uslyšíte hlasový pokyn.
  Poznámka: Pokud uslyšíte hlasový pokyn, resetujte zařízení na tovární nastavení.
- Bude-li konfigurace zvuku úspěšná, počkejte asi 15 sekund. Pokud uslyšíte hlasový pokyn k okamžitému spárování zařízení, klikněte na tlačítko „Add" pro dokončení procesu párování.

### Nastavení aplikace
- „Basic Parameters": Údaje o kameře, nastavení Wi-Fi, změna hesla, aktualizace firmwaru, odstranění kamery.
- „Video Viewing": Režim nočního vidění, horizontální zrcadlo, vertikální zrcadlo, světelný režim.
- „SD recording": Údaje na paměťové kartě, režim nahrávání, nahrávání zvuku, formátování paměťové karty.
- „Alarm": Alarm detekce pohybu (časový rámec, citlivost, rozvrh zapnutí).

### Push notifikace
- V aplikaci označte, že chcete dostávat push notifikace na mobilní zařízení.

## Bezpečnost
### Všeobecné bezpečnostní pokyny
- Před použitím si pozorně přečtěte příručku. Příručku uschovejte pro pozdější použití.
- Výrobce není zodpovědný za následné škody nebo poškození vlastnictví nebo zranění osob způsobené nedodržováním zde uvedených bezpečnostních pokynů nebo nesprávným použitím výrobku.
- Zařízení používejte pouze k jeho zamýšleným účelům. Nepoužívejte zařízení k jiným účelům, než je popsáno v příručce.
- Nepoužívejte zařízení, pokud je jakákoli část poškozená nebo vadná. Pokud je zařízení poškozené nebo vadné, okamžitě jej vyměňte.
- Toto zařízení je určeno pouze pro použití v místnosti. Nepoužívejte zařízení v exteriérech.
- Toto zařízení je určeno pouze pro domácí použití. Nepoužívejte zařízení pro komerční účely.
- Zařízení nepoužívejte v místech s vysokou vlhkostí vzduchu, jako jsou koupelny a bazény.
- Zařízení nepoužívejte ve vaně, ve sprše, v umyvadle ani v jiných nádobách obsahujících vodu.
- Nepoužívejte časovač ani samostatný systém dálkového ovládání, které zařízení automatický zapíná.
- Zařízení nezakrývejte.
- Zařízení neponechávejte v blízkosti hořlavých předmětů.

### Elektrická bezpečnost
CAUTION
RISK OF ELECTRIC SHOCK
DO NOT OPEN

- Abyste snížili riziko úrazu elektrickým proudem, měl by být v případě potřeby tento výrobek otevřen pouze autorizovaným technikem.
- Dojde-li k závadě, odpojte výrobek ze sítě a od jiných zařízení.
- Nepoužívejte zařízení, pokud jsou napájecí kabel či napájecí zástrčka poškozeny nebo vadné. Pokud jsou napájecí kabel či napájecí zástrčka poškozeny nebo vadné, musí je vyměnit výrobce nebo oprávněný servisní zástupce.
- Před použitím vždy zkontrolujte, zda napětí napájení odpovídá napětí uvedenému na typovém štítku zařízení.
- Zařízení nepřenášejte nošením za napájecí kabel. Zkontrolujte, zda se napájecí kabel nemůže nikde zachytit.
- Zařízení, napájecí kabel ani napájecí zástrčku neponořujte do vody ani jiných kapalin.
- Zařízení nenechávejte bez dozoru, pokud je napájecí zástrčka zasunuta do napájecího obvodu.
- Nepoužívejte prodlužovací kabel.

## Čištění a údržba
### Upozornění!
- Před čištěním nebo údržbou zařízení vždy vypněte, vytáhněte napájecí zástrčku ze zásuvky ve zdi a vyčkejte, dokud zařízení nevychladne.
- Nepoužívejte čisticí rozpouštědla ani abrazivní čisticí prostředky.
- Nečistěte vnitřek zařízení.
- Nepokoušejte se zařízení opravovat. Pokud zařízení nepracuje správně, vyměňte jej za nové zařízení.
- Zařízení neponořujte do vody ani jiných kapalin.

- Venek zařízení očistěte měkkým, suchým hadříkem. Zařízení pečlivě osušte čistým suchým hadříkem.

### Podpora
Pokud potřebujete další pomoc nebo máte návrhy nebo připomínky, navštivte www.nedis.com/support

## Kontakty
NEDIS B.V., De Tweeling 28, 5215 MC 's-Hertogenbosch, Nizozemsko

## Magyar - Leírás (A. ábra)

| Ajtókamera | |
|---|---|
| 1. Az ajtócsengő gombja | • Ha az ajtócsengőt megnyomja, az ajtócsengő megszólal. Egy üzenetet kap az alkalmazásban. |
| 2. Infravörös LED | |
| 3. Kamera lencse | |
| 4. Hangszóró | |
| 5. Mikrofon | |
| 6. Visszaállító gomb | • A készülék alaphelyzetbe állításához nyomja meg és tartsa nyomva 10 másodpercig a visszaállító gombot egy tű vagy iratfűző kapocs segítségével. Egy hangos utasítást hall. • Adja meg a jelszót. Az alapértelmezett jelszó „888888". |
| 7. Memóriakártya-foglalat (microSD) | • Helyezzen egy memóriakártyát a memóriakártya-foglalatba. |
| **Ajtócsengő** | |
| 8. Kód gomb Visszaállító gomb | • Az ajtókamera és az ajtócsengő kódjának illesztése: Ha az ajtókamera és az ajtócsengő is be van kapcsolva, nyomja meg a kód gombot. Az állapotjelző villog. Nyomja meg az ajtócsengő gombot. Ha az ajtócsengő válaszol, a kód illesztése sikeres. • Az eszköz visszaállítása alaphelyzetbe: A készülék alaphelyzetbe állításához nyomja meg és tartsa nyomva 10 másodpercig a visszaállító gombot egy tű vagy iratfűző kapocs segítségével. |
| 9. Állapotjelző | |
| 10. Csengő | • Ha az ajtócsengőt megnyomja, egy hangjelzés szólal meg. |

## Felszerelés
### Ajtókamera (B ábra)
- B1 ábra: Az ajtókamera falra történő felszerelésével kapcsolatban lásd az illusztrációt.
- B2 ábra: Az ajtókamera kémlelőnyílásba történő felszerelésével kapcsolatban lásd az illusztrációt.
- Csatlakoztassa az ajtókamerát a fali aljzathoz. A tényleges szituációtól függően az ajtócsengőhöz használja az 5V DC adaptert (+/- 0,3V, 1W) és a tápkábelt, vagy a 24V AC adaptert.
  Megjegyzés: Ahhoz, hogy az ajtókamerát felszerelhesse és a tápvezetékeket elvezethesse, fúrjon a falba egy minimum ø 8mm átmérőjű furatot.

### Ajtócsengő
- Szerelje fel az ajtócsengőt az ajtókamerától 70 m-en belül.
- Dugja a hálózati kábelt a fali dugaljba.

## Az alkalmazás letöltése és telepítése
- Hajtsa végre az alábbi műveletek egyikét:
  - Töltse le és telepítse az „EyeCloud" alkalmazást a mobileszköz Apple App Store vagy Google Play Store áruházából.
  - Szkennelje be a QR kódot (C ábra), hogy letölthesse és telepíthesse az „EyeCloud" alkalmazást.

### Az alkalmazás használata
- Nyissa meg az alkalmazást a mobilkészülékén.
- Kattintson a „Quick Register" opcióra, hogy létrehozhassa és beléphessen a fiókjába. Adja meg a felhasználónevet és a jelszót.
- Kattintson a „+" opcióra, hogy hozzáadhassa a kamerát az eszközkezelő interfészhez.
- Hajtsa végre az alábbi műveletek egyikét:
  Wi-Fi konfiguráció: Tartsa mobileszközét közel a kamerához. Ha hangos utasítást hall, kövesse az alkalmazás által adott utasításokat. Az első konfigurációhoz adja meg a Wi-Fi jelszót. Ha a társítás sikeres, hangjelzést hall.
  Megjegyzés: Ha nem hallja a hangjelzést, állítsa vissza a készüléket a gyári beállításokra.
- Ha a hang konfigurációja sikeres, várjon kb. 15 másodpercet. Ha meghallja a hangos utasítást az eszköz azonnali illesztéséhez, kattintson a „Add" gombra, hogy befejezhesse az illesztési folyamatot.

### Alkalmazás beállításai
- „Basic Parameters": Kamera információ, Wi-Fi beállítások, jelszó módosítása, firmware frissítése, kamera törlése.
- „Video Viewing": Éjszakai üzemmód, vízszintes tükrözés, függőleges tükrözés, világítás üzemmód.
- „SD recording": Memóriakártya információ, rögzítés üzemmód, hang rögzítése, memóriakártya törlése.
- „Alarm": Riasztás mozgás érzékelés esetén (időkeret, érzékenység, élesítési terv).

### Push értesítések
- Válassza ki ezt az opciót az alkalmazásban, hogy push értesítéseket fogadhasson mobilkészülékén.

## Biztonság
### Általános biztonság
- A használat előtt figyelmesen olvassa el a kézikönyvet. Tegye el a kézikönyvet, hogy szükség esetén belenézhessen.
- A termékre vonatkozó biztonsági szabályok megszegése vagy a termék nem rendeltetésszerű használata miatt bekövetkező anyagi és következményes károkért és sérülésekért a gyártó nem vállal felelősséget.
- Csak rendeltetése szerint használja a készüléket. Ne használja a készüléket a kézikönyvben feltüntetettől eltérő célra.
- Ne használja a készüléket, ha valamely része sérült vagy meghibásodott. A sérült vagy meghibásodott készüléket azonnal javíttassa meg, vagy cseréltesse ki.
- A termék csak beltéri használatra készült. Ne használja a terméket kültérben.
- A termék csak otthoni használatra készült. Ne használja a terméket kereskedelmi célokra.
- Ha használja a készüléket olyan helyen, ahol magas a páratartalom, pl. fürdőszobában és medencetérben.
- Ne használja kád, zuhany, mosdókagyló vagy egyéb folyadékkal teli edény közelében.
- Ne használjon időzítőt vagy más önálló távvezérlő rendszer az eszköz automatikus kapcsolásához.
- Ne fedje le a készüléket.
- Tartsa távol a terméket gyúlékony anyagoktól.

### Elektromos biztonság
CAUTION
RISK OF ELECTRIC SHOCK
DO NOT OPEN

- Az áramütés veszélyének csökkentése érdekében ezt a terméket kizárólag a márkaszerviz képviselője nyithatja fel.
- Hiba esetén húzza ki a termék csatlakozóját a konnektorból, és kösse le más berendezésekről.
- Ne használja a terméket, ha a tápkábel vagy a csatlakozódugó sérült vagy meghibásodott. Ha a tápkábel vagy a csatlakozódugó sérült vagy meghibásodott, azt ki kell cseréltetni a gyártóval vagy a hivatalos márkaszervizzel.
- Használat előtt mindig ellenőrizze, hogy a hálózati feszültség megegyezik-e a termék adattábláján található feszültséggel.
- Ne használja a tápkábelt a termék mozgatására. Győződjön meg róla, hogy a tápkábel nem csavarodott meg.
- A terméket, a tápkábelt vagy a csatlakozódugót ne merítse vízbe vagy más folyadékba.
- Ne hagyja a terméket felügyelet nélkül, ha a tápkábel be van dugva az aljzatba.
- Ne használjon hosszabbítókábelt.

## Tisztítás és karbantartás
### Figyelmeztetés!
- Tisztítás vagy karbantartás előtt mindig kapcsolja ki a készüléket, húzza ki a dugót az aljzatból és várja meg, amíg a készülék lehűl.
- Tisztító- és súrolószerek használatát mellőzze.
- Ne tisztítsa a készülék belsejét.
- Ne próbálja megjavítani a készüléket. Ha a készülék nem működik megfelelően, cserélje le egy új készülékre.
- Ne merítse a terméket vízbe vagy más folyadékba.

- Törölje át a készülék külső felületeit egy puha, nedves törlőkendővel. Alaposan törölje szárazra a készüléket tiszta, száraz törlőkendővel.

### Támogatás
Ha további segítségre van szüksége, illetve megjegyzése vagy javaslata lenne, keresse fel a www.nedis.com/support weboldalt

## Kapcsolat
NEDIS B.V., De Tweeling 28, 5215 MC 's-Hertogenbosch, Hollandia

## Română - Descrierea (fig. A)

| Cameră ușă | |
|---|---|
| 1. Buton sonerie | • Dacă se apasă pe sonerie, aceasta va suna. Veți primi un mesaj în aplicație. |
| 2. Led infraroșu | |
| 3. Lentila camerei | |
| 4. Difuzor | |
| 5. Microfon | |
| 6. Buton resetare | • Pentru a reseta dispozitivul, folosiți un ac mic sau o agrafă pentru a apăsa și tine apăsat butonul de resetare timp de 10 secunde. Veți auzi un mesaj vocal. • Introduceți parola. Parola implicită este "888888". |
| 7. Slot card memorie (microSD) | • Introduceți cardul de memorie în slotul cardului de memorie. |
| **Sonerie** | |
| 8. Buton cod Buton resetare | • Codul care face legătura între camera ușii și sonerie: Dacă atât camera ușii și soneria de la intrare sunt alimentate, apăsați butonul de cod. Indicatorul de stare clipește. Apăsați butonul de sonerie. Dacă soneria de la intrare răspunde, s-a reușit asocierea prin cod. • Resetarea dispozitivului: Pentru a reseta dispozitivul, folosiți un ac mic sau o agrafă pentru a apăsa și tine apăsat butonul de resetare timp de 10 secunde. |
| 9. Indicator de stare | |
| 10. Avertizor sonor | • Dacă se apasă pe sonerie, avertizorul va suna. |

## Instalarea
### Camera ușii (fig. B)
- Fig. B1: Consultați ilustrațiile pentru a monta camera ușii pe perete.
- Fig. B2: Consultați ilustrațiile pentru a monta camera ușii la vizor.
- Conectați camera ușii la priza de perete. În funcție de situația concretă, utilizați fie adaptorul de alimentare 5V CC (+/- 0,3V, 1W) furnizat și cablurile de alimentare sau un adaptor de alimentare 24V CA folosit pentru o sonerie obișnuită.
  Notă: Pentru a monta camera de ușă și ghida cablurile de alimentare prin perete, efectuați o gaură în perete, cu un diametru minim de ø 8mm.

### Sonerie
- Instalați soneria de la intrare pe o rază de maximum 70 m față de camera de ușă.
- Introduceți ștecherul în priza de perete.

## Descărcarea şi instalarea aplicației
- Alegeți una dintre următoarele proceduri:
  - Descărcați și instalați aplicația „EyeCloud" din Apple App Store sau Google Play Store pe dispozitivul dvs. mobil.
  - Scanați codul QR (fig. C) pentru a descărca și instala aplicația „EyeCloud".

### Utilizarea aplicației
- Deschideți aplicația pe dispozitivul mobil.
- Faceți clic pe „Quick Register" pentru a vă înregistra și a vă conecta la cont. Introduceți numele de utilizator și parola.
- Faceți clic pe „+" pentru a adăuga camera la interfața de gestionare a dispozitivului.
- Alegeți una dintre următoarele proceduri:
  Configurație Wi-Fi: Țineți dispozitivul mobil lângă cameră. Dacă auziți un mesaj vocal, urmați pașii indicați de aplicație.
  Pentru configurația inițială, introduceți-vă parola Wi-Fi. Dacă asocierea este reușită, veți auzi un mesaj vocal.
  Notă: Dacă nu auziți un mesaj vocal, resetați dispozitivul la setările din fabrică.
- Când configurația audio este reușită, așteptați timp de aproximativ 15 secunde. Dacă auziți mesajul vocal prin care sunteți întrebat(ă) dacă asociați dispozitivul imediat, faceți clic pe „Add" pentru a finaliza procesul de asociere.

### Setări aplicație
- „Basic Parameters": Informații cameră, setări Wi-Fi, modificare parolă, upgrade firmware, ștergere cameră.
- „Video Viewing": Mod vedere nocturnă, oglindă orizontală, oglindă verticală, mod lumină.
- „SD recording": Informații card memorie, mod de înregistrare, înregistrare audio, formatare card de memorie.
- „Alarm": Alarmă de detectare a mișcării (interval de timp, sensibilitate, program de armare).

### Notificări push
- Selectați opțiunile din aplicație pentru a primi notificări push pe dispozitivul mobil.

## Siguranță
### Instrucțiuni generale de siguranță
- Citiți manualul cu atenție înainte de utilizare. Păstrați manualul pentru consultări ulterioare.
- Producătorul nu este responsabil de daunele directe sau daunele aduse proprietății sau persoanelor, cauzate de nerespectarea instrucțiunilor de siguranță și utilizarea incorectă a dispozitivului.
- Utilizați dispozitivul numai în scopurile prevăzute. Nu utilizați dispozitivul în alte scopuri decât cele descrise în manual.
- Nu utilizați dispozitivul dacă are piese deteriorate sau defecte. Dacă dispozitivul este deteriorat sau defect, înlocuiți imediat dispozitivul.
- Dispozitivul este potrivit doar pentru utilizare în interior. Nu utilizați dispozitivul în spații exterioare.
- Dispozitivul este potrivit doar pentru utilizare domestică. Nu utilizați dispozitivul în scopuri comerciale.
- Nu utilizați dispozitivul în locuri cu umiditate ridicată, precum băi și piscine.
- Nu utilizați dispozitivul lângă căzi, dușuri, chiuvete sau alte recipiente cu apă.
- Nu utilizați un temporizator sau o telecomandă separată care să comute automat dispozitivul.
- Nu acoperiți dispozitivul.
- Țineți dispozitivul la distanță de obiecte inflamabile.

### Instrucțiuni privind siguranța electrică
CAUTION
RISK OF ELECTRIC SHOCK
DO NOT OPEN

- Pentru a se reduce pericolul de electrocutare, acest produs va fi desfăcut numai de către un tehnician avizat, când este necesară depanarea.
- Deconectați produsul de la priza de rețea sau alte echipamente în cazul apariției unei probleme.
- Nu utilizați dispozitivul atunci când cablul electric sau ștecherul sunt deteriorate sau defecte. În cazul în care cablul sau ștecherul sunt deteriorate sau defecte, trebuie să fie înlocuite de producător sau de către un agent de reparații autorizat.
- Înainte de utilizare, verificați întotdeauna dacă tensiunea de rețea coincide cu tensiunea de pe plăcuța tehnică a dispozitivului.
- Nu deplasați dispozitivul trăgând de cablul electric. Asigurați-vă că nu se poate încâlci cablul electric.
- Nu imersați dispozitivul, cablul electric sau ștecherul în apă sau alte lichide.
- Nu lăsați dispozitivul nesupravegheat când ștecărul electric este conectat la alimentarea de la rețea.
- Nu utilizați un cablu prelungitor.

## Curățarea și întreținerea
### Avertisment!
- Înainte de curățare sau întreținere, opriți întotdeauna dispozitivul, scoateți ștecărul din priză și așteptați să se răcească dispozitivul.
- Nu folosiți solvenți sau agenți de curățare abrazivi.
- Nu curățați interiorul dispozitivului.
- Nu încercați să reparați dispozitivul. Dacă dispozitivul nu funcționează corect, înlocuiți-l cu unul nou.
- Nu scufundați dispozitivul în apă sau în alte lichide.

- Curățați exteriorul dispozitivului cu o cârpă umedă și moale. Uscați bine dispozitivul cu o cârpă curată și uscată.

### Suport
Dacă aveți în continuare nevoie de asistență sau aveți comentarii sau sugestii, vizitați www.nedis.com/support

## Contact
NEDIS B.V., De Tweeling 28, 5215 MC 's-Hertogenbosch, Țările de Jos

## Русский - Описание (Рис. A)

| Дверная камера | |
|---|---|
| 1. Кнопка дверного звонка | • Дверной звонок срабатывает при нажатии кнопки. Вы получите сообщение в приложении. |
| 2. Инфракрасный светодиодный индикатор | |
| 3. Объектив камеры | |
| 4. Динамик | |
| 5. Микрофон | |
| 6. Кнопка сброса | • Для сброса устройства возьмите небольшую иглу или скрепку, нажмите и удерживайте кнопку сброса в течение 10 секунд. Вы услышите звуковое оповещение-подсказку. • Введите пароль. Пароль по умолчанию — "888888". |
| 7. Слот карты памяти (microSD) | • Вставьте карту памяти в слот карты памяти. |
| **Дверной звонок** | |
| 8. Кодовая кнопка Кнопка сброса | • Код, соответствующий дверной камере и дверному звонку: При подаче электропитания на дверную камеру и дверной звонок нажмите кодовую кнопку. Мигает индикатор состояния. Нажмите кнопку дверного звонка. Если дверной звонок отвечает — сопоставление кода успешно выполнено. • Сброс устройства: Для сброса устройства возьмите небольшую иглу или скрепку, нажмите и удерживайте кнопку сброса в течение 10 секунд. |
| 9. Индикатор состояния | |
| 10. Звонок | • Дверной звонок срабатывает при нажатии дверного звонка. |

## Установка
### Дверная камера (рис. B)
- Рис. B1: Чтобы установить дверную камеру на стену смотрите иллюстрацию.
- Рис. B2: Чтобы установить дверную камеру в глазок смотрите иллюстрацию.
- Включите настенную камеру в сетевую розетку. В зависимости от ситуации используйте или комплектный адаптер питания постоянного тока на 5 В (+/-0,3 В, 1 Вт) и питающие кабели, или адаптер питания переменного тока на 24 В, использующийся для обычного дверного звонка.
  Примечание: Чтобы установить дверную камеру и проложить питающие кабели через стену, просверлите отверстие в стене с минимальным диаметром ø 8 мм.

### Дверной звонок
- Установите дверной звонок в пределах 70 м от дверной камеры.
- Вставьте штепсельную вилку в настенную розетку.

## Загрузка и установка приложения
- Выполните одно из следующих действий:
  - Загрузите и установите на мобильное устройство приложение «EyeCloud» из Apple App Store или Google Play Store.
  - Сканируйте QR-код (рис. C), чтобы загрузить и установить приложение «EyeCloud».

### Использование приложения
- Откройте приложение на мобильном устройстве.
- Нажмите «Quick Register», чтобы зарегистрироваться и войти в свою учетную запись. Введите имя пользователя и пароль.
- Нажмите «+», чтобы добавить камеру в интерфейс управления устройством.
- Выполните одно из следующих действий:
  Настройка Wi-Fi: Поднесите мобильное устройство к камере. Следуйте голосовым подсказкам приложения.
  Для начальной настройки введите свой пароль Wi-Fi. При успешной синхронизации вы услышите голосовое уведомление-подсказку.
  Примечание: Если вы не слышите подсказку, сбросьте настройки устройства до заводских.
- Если настройка звука прошла успешно, подождите примерно 15 секунд. Если вы слышите голосовой запрос о необходимости немедленной синхронизации устройства, нажмите «Add», чтобы выполнить синхронизацию.

### Параметры приложения
- «Basic Parameters»: Информация о камере, настройка Wi-Fi, смена пароля, обновление ПО, удаление камеры.
- «Video Viewing»: Режим ночного видения, горизонтальное обращение, вертикальное обращение, осветительный режим.
- «SD recording»: Сведения о карте памяти, режим записи, запись звука, форматирование карты памяти.
- «Alarm»: Тревога при обнаружении движения (временной интервал, чувствительность, график постановки на охрану).

### Всплывающие уведомления
- Выберите параметры в приложении, чтобы получать всплывающие уведомления на ваше мобильное устройство.

## Требования безопасности
### Общие правила техники безопасности
- Перед началом работы внимательно прочитайте руководство. Сохраните руководство для будущего использования.
- Производитель не несет ответственности за повреждения имущества или персонала, вызванных несоблюдением инструкции по безопасности и неправильным использованием устройства.
- Используйте устройство строго по назначению. Устройство должно использоваться только по прямому назначению в соответствии с руководством по эксплуатации.
- Запрещается использовать устройство с поврежденными или неисправными компонентами. Немедленно замените поврежденное или неисправное устройство.
- Устройство предназначено только для использования внутри помещений. Запрещается использовать устройство вне помещения.
- Устройство предназначено только для домашнего использования. Запрещается использовать устройство в коммерческих целях.
- Не используйте устройство в помещениях с высокой влажностью (в ванных комнатах и бассейнах).
- Не используйте устройство вблизи ванных, душевых кабин, раковин и других сосудов, заполненных водой.
- Не используйте таймер или отдельную систему дистанционного управления, которая позволяет автоматическое включение устройства.
- Запрещается накрывать устройство.
- Не устанавливайте устройство вблизи воспламеняемых объектов.

### Требования электробезопасности
CAUTION
RISK OF ELECTRIC SHOCK
DO NOT OPEN

- В целях предотвращения поражения электрическим током следует открывать устройство только для проведения обслуживания и только силами авторизованного персонала.
- При возникновении неполадок отключите устройство от сети и другого устройства.
- Запрещается использовать устройство с поврежденным или неисправным сетевым кабелем или штепселем. Если сетевой кабель или штепсель повреждены или неисправны, их замену должен проводить изготовитель или уполномоченный технический специалист.
- Перед подключением устройства убедитесь, что указанное на нем номинальное напряжение соответствует напряжению местной электросети.
- Не тяните устройство за сетевой кабель. Убедитесь, что сетевой кабель не может запутаться.
- Не погружайте устройство, сетевой кабель или штепсель в воду или другие жидкости.
- Не оставляйте включенный в сеть прибор без присмотра.
- Не используйте удлинителей.

## Очистка и обслуживание
### Предупреждение!
- Перед очисткой или обслуживанием устройства обязательно выключайте его и отсоединяйте сетевой кабель от настенной розетки. Устройство должно остыть.
- Не производите очистку растворителями или абразивами.
- Не выполняйте очистку внутренних поверхностей устройства.
- Не пытайтесь самостоятельно ремонтировать устройство. Неправильно работающее устройство следует заменить новым.
- Не погружайте устройство в воду или другие жидкости.

- Очистите корпус устройства при помощи мягкой влажной ткани. Тщательно просушите устройство чистой сухой тканью.

### Поддержка
Перейдите на сайт www.nedis.com/support, чтобы получить дополнительную информацию или оставить комментарии, или предложения

## Контакты
NEDIS B.V., De Tweeling 28, 5215 MC 's-Hertogenbosch, Нидерланды

## Türkçe - Açıklama (şek. A)

| Kapı kamerası | |
|---|---|
| 1. Kapı zili düğmesi | • Kapı ziline basıldığında kapı zili duyulur. Uygulamada bir mesaj alacaksınız. |
| 2. Kızılötesi LED | |
| 3. Kamera lensi | |
| 4. Hoparlör | |
| 5. Mikrofon | |
| 6. Sıfırlama düğmesi | • Cihazı sıfırlamak için küçük bir iğne veya ataş yardımıyla sıfırlama düğmesini 10 saniye süreyle basılı tutun. Bir sesli uyarı duyarsınız. • Parolayı girin. Varsayılan şifre ""888888"'dır. |
| 7. Bellek kartı yuvası (microSD) | • Bellek kartını bellek kartı yuvasına takın. |
| **Kapı zili** | |
| 8. Kod düğmesi Sıfırlama düğmesi | • Kapı kamerasına ve kapı ziline uygun şifre: Hem kapı kamerası hem de kapı zili çalışıyorsa şifre düğmesine basın. Durum göstergesi yanıp söner. Kapı zili düğmesine basın. Kapı zili yanıt verirse şifre eşleştirmesi başarılı olur. • Cihazı sıfırlama: Cihazı sıfırlamak için küçük bir iğne veya ataş yardımıyla sıfırlama düğmesini 10 saniye süreyle basılı tutun. |
| 9. Durum göstergesi | |
| 10. Titreşim | • Kapı ziline basıldığında zil sesi duyulur. |

## Kurulum
### Kapı kamerası (şek. B)
- Şek. B1: Kapı kamerasını duvara monte etmek için resimlere bakın.
- Şek. B2: Kapı kamerasını gözetleme deliğine monte etmek için resimlere bakın.
- Kapı kamerasını duvar prizine takın. Gerçek duruma bağlı olarak, birlikte verilen 5V DC güç adaptörünü (+/- 0,3 V, 1 W) ve güç kablolarını veya ortak bir kapı zili için kullanılan 24V AC güç adaptörünü kullanın.
  Not: Kapı kamerasını monte etmek ve güç kablolarını duvar boyunca yönlendirmek için duvarda minimum ø 8mm çapında bir delik açın.

### Kapı zili
- Kapı zilini kapı kamerasından 70 m mesafede takın.
- Şebeke fişini prize takın.

## Uygulamayı indirme ve yükleme
- Aşağıdaki işlemlerden birini yapın:
  - Mobil cihazınıza Apple App Store'dan ya da Google Play Store'dan "EyeCloud" uygulamasını indirin ve kurun.
  - "EyeCloud" uygulamasını indirmek ve kurmak için QR kodunu (şek. C) tarayın.

### Uygulamayı kullanma
- Mobil cihazınızda uygulamayı açın.
- Kaydolmak ve hesabınızda oturum açmak için "Quick Register" seçeneğine tıklayın. Kullanıcı adını ve parolasını girin.
- Kamerayı cihaz yönetim arayüzüne eklemek için "+" seçeneğine tıklayın.
- Aşağıdaki işlemlerden birini yapın:
  Wi-Fi yapılandırması: Mobil cihazınızı kameraya yakın tutun. Bir sesli uyarı duyarsanız uygulama tarafından sağlanan adımları izleyin. İlk yapılandırma için Wi-Fi parolanızı girin. Eşleştirme başarılı olursa sesli uyarı duyarsınız.
  Not: Sesli uyarı duymazsanız cihazı fabrika ayarlarına sıfırlayın.
- Ses yapılandırması başarılı olursa yaklaşık 15 saniye bekleyin. Cihazın hemen eşleştirip eşleştirmeyeceği ile ilgili sesli uyarıyı duyarsanız eşleştirme işlemini tamamlamak için "Add" seçeneğine tıklayın.

### Uygulama ayarları
- "Basic Parameters": Kamera bilgileri, Wi-Fi ayarları, parolayı değiştirme, işletim kodu yükseltme, kamerayı silme.
- "Video Viewing": Gece görüşü modu, yatay ayna, dikey ayna, ışık modu.
- "SD recording": Bellek kartı bilgisi, kayıt modu, kayıt sesi, bellek kartı biçimlendirme.
- "Alarm": Hareket algılama alarmı (zaman çerçevesi, hassasiyet, kurma programı).

### Anlık bildirimler
- Mobil cihazınıza anında bildirimler almak için uygulamadaki seçenekleri belirleyin.

## Güvenlik
### Genel güvenlik
- Kullanmadan önce kılavuzu dikkatli bir şekilde okuyun. Kılavuzu daha sonra başvurmak için saklayın.
- Üretici, dolaylı zararlardan veya güvenlik talimatlarına uyulmamasının ve cihazın hatalı şekilde kullanılmasının yol açtığı maddi veya kişilere gelebilecek zararlardan sorumlu değildir.
- Cihazı sadece tasarlanan amacı için kullanın. Cihazı kılavuzda açıklanan amaçların dışındaki amaçlar için kullanmayın.
- Herhangi bir parçası hasarlı veya kusurlu ise cihazı kullanmayın. Cihaz hasarlı veya kusurlu ise cihazı derhal değiştirin.
- Cihaz sadece iç mekan kullanımı için uygundur. Cihazı dış mekanda kullanmayın.
- Cihaz, sadece evde kullanıma uygundur. Cihazı ticari amaçlar için kullanmayın.
- Cihazı banyolar ve yüzme havuzları gibi yüksek nem oranına sahip konumlarda kullanmayın.
- Cihazı banyo küvetlerinin, duşların, lavaboların veya su biriktiren diğer haznelerin yakınında kullanmayın.
- Cihazı otomatik olarak açan bir zamanlayıcı veya ayrı bir uzaktan kumanda sistemi kullanmayın.
- Cihazın üzerini örtmeyin.
- Cihazı yanıcı nesnelerden uzak tutun.

### Elektrik güvenliği
CAUTION
RISK OF ELECTRIC SHOCK
DO NOT OPEN

- Elektrik çarpma riskini azaltmak için servis gerekli olduğunda bu ürün sadece yetkili bir teknisyen tarafından açılmalıdır.
- Bir sorun meydana geldiğinde ürünün elektrikle ve diğer aygıtlarla olan bağlantısını kesin.
- Şebeke kablosu veya şebeke fişi hasarlı veya kusurlu ise, cihazı kullanmayın. Şebeke kablosu veya fişi hasarlı veya kusurlu ise, üretici veya yetkili bir tamirci tarafından mutlaka değiştirilmelidir.
- Kullanmadan önce, şebeke voltajının cihazın anma değerleri plakasında belirtilen voltaj ile aynı olduğunu daima kontrol edin.
- Cihazı, şebeke kablosundan çekerek çıkarmayın. Şebeke kablosunun dolanmaya elverişli olmadığından emin olun.
- Cihazı, şebeke kablosunu veya şebeke fişini, suya veya diğer sıvılara daldırmayın.
- Şebeke fişi şebeke kaynağına bağlı iken, cihazı bulunduğu yerde bırakmayın.
- Uzatma kablosu kullanmayın.

## Temizlik ve bakım
### Uyarı!
- Temizlik veya bakım öncesinde, daima cihazı kapatın, şebeke fişini prizden çekin ve cihaz soğuyuncaya kadar bekleyin.
- Temizlik solventleri veya aşındırıcılar kullanmayın.
- Cihazın içini temizlemeyin.
- Cihazı onarmaya çalışmayın. Cihaz doğru şekilde çalışmıyorsa, yeni bir cihazla değiştirin.
- Cihazı suya veya diğer sıvılara daldırmayın.

- Cihazın dış tarafını yumuşak, nemli bir bezle silin. Cihazı temiz, kuru bir bezle iyice kurulayın.

### Destek
Daha fazla yardıma ihtiyaç duyarsanız veya yorumunuz ya da öneriniz varsa lütfen www.nedis.com/support adresini ziyaret edin

## İletişim
NEDIS B.V., De Tweeling 28, 5215 MC 's-Hertogenbosch, Hollanda