Gebruiksaanwijzing
Mode D'Emploi
Gebrauchsanleitung
User manual
Brugervejledning
Bruksanvisning

DVC136IP

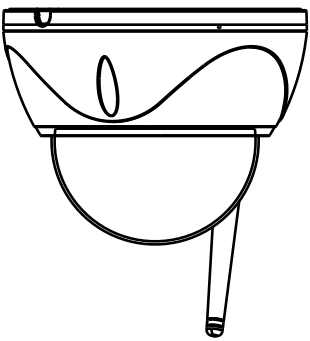

Bewakingscamera Caméra de surveillance
Überwachungskamera
Surveillance camera
Overvågningskamera
Övervakningskamera

Alecto®

OVERZICHT.

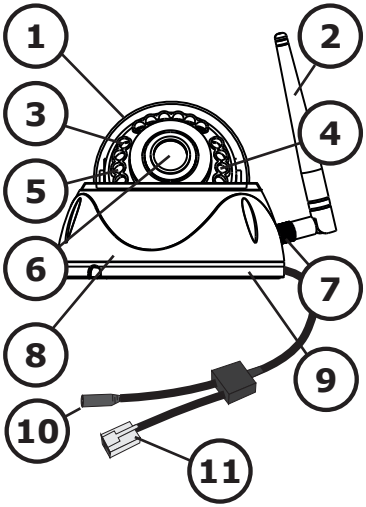

1. lenskap
2. antenne
3. inrarood LEDs
4. indicatie LED
5. lichtsensor
6. lens
7. antenne-aansluiting
8. behuizing
9. microfoon
10. voedings-aansluiting
11. LAN-netwerk-aansluiting
12. SD-kaartsleuf
13. resettoets
14. QR-code

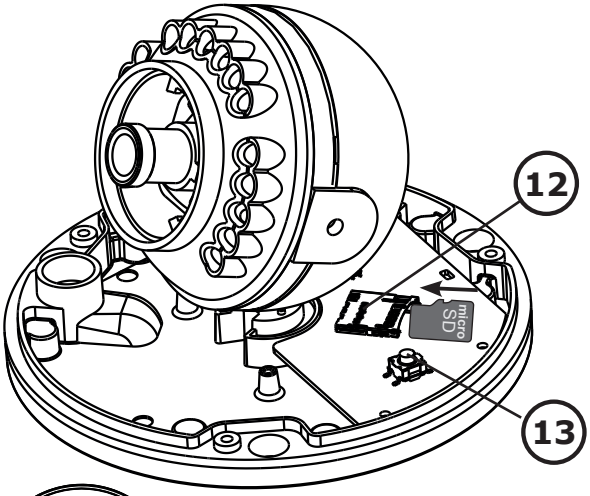

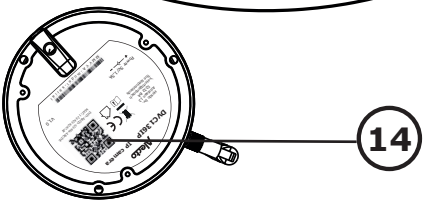

INSTALLATIE.

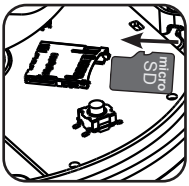

Plaats een micro SD kaart (nodig voor firmware updates).

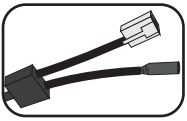

Sluit eventueel het LAN netwerk aan, of maak gebruik van WiFi.

Sluit de voedingsadapter aan op de voedingsaansluiting (5V) van de camera. Wacht 2 minuten zodat de camera is opgestart.

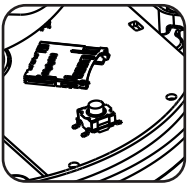

Druk op de reset toets totdat de indicatie LED gaat knipperen.

Zie Quick Starters Guide voor aanmelden van de camera op de app.

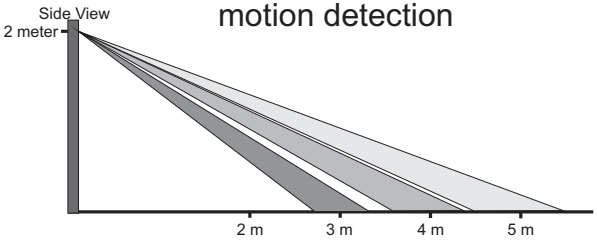

VUE D'ENSEMBLE.

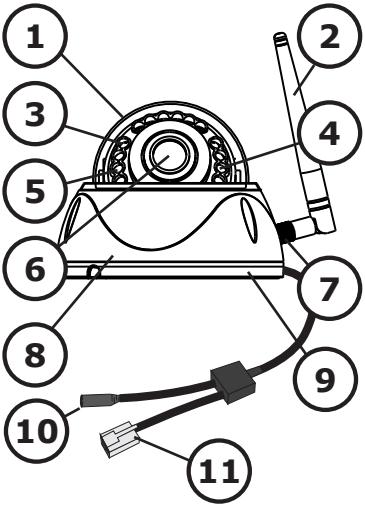

1. couvre-lens
2. antenne
3. LED infrarouge
4. LED indication
5. détecteur de lumière
6. lens
7. antenne connexion
8. cabinet
9. microphone
10. connecteur d'alimentation
11. connecteur LAN
12. fente pour carte SD
13. bouton de réinitialisation
14. QR-code

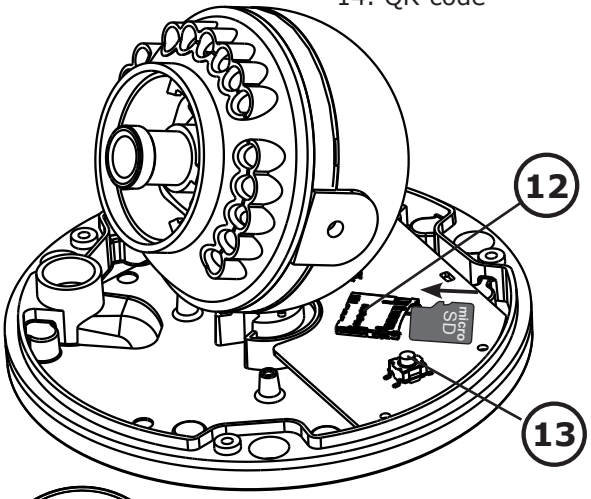

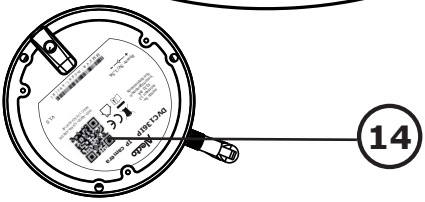

INSTALLATION.

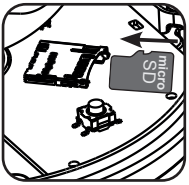

Insérez une carte micro SD (nécessaire pour des uupdates de firmware).

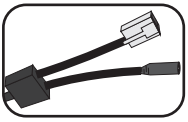

Connectez le reseau LAN quand vous n àvez pas de reseau Wi-Fi.

Branchez l'adaptateur secteur à la prise d'alimentation (5V) du camera. Attendez 2 minutes que le camera marche.

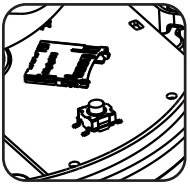

Appuyez sur le bouton de réinitialisation jusqu'à ce que le LED d'indication commence à clignoter.

<u>Voir le guide de démarrage rapide pour l'enregistrement du camera dans l'application.</u>

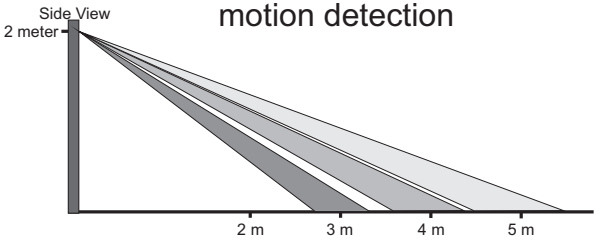

ÜBERSICHT.

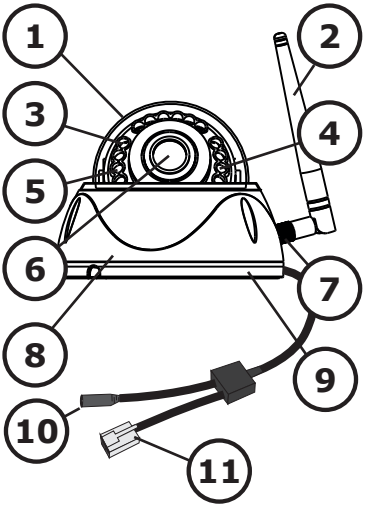

1. Linseabdeckung
2. Antenne
3. Infrarot-LED
4. LED-Anzeige
5. Lichtsensor
6. Linse
7. Antenne-anschluss
8. Gehäuse
9. Mikrofon
10. Stromversor-gungsanschluss
11. LAN-Netzwerk-anschluss
12. SD-Kartenschlitz
13. Reset-Taste
14. QR-Code

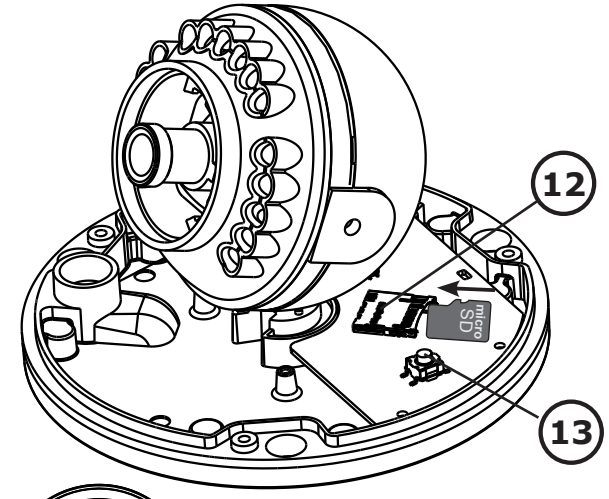

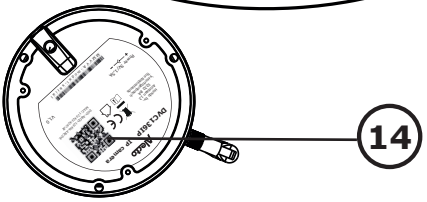

INSTALLATION.

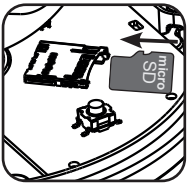

Legen Sie eine Micro-SD-Karte ein (erforderlich für Firmware-Updates).

Schließen Sie das LAN-Netzwerk an, falls erforderlich, oder verwenden Sie WiFi.

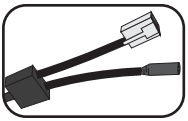

Schließen Sie das Netzgerät an die Netzsteckdose (5V) der Kamera an. Warten Sie 2 Minuten, bis die Kamera hochgefahren ist.

Drücken Sie den Reset-Knopf, bis die LED-Anzeige zu blinken beginnt.

<u>Siehe Schnellstartanleitung für die Registrierung der Kamera in der App.</u>

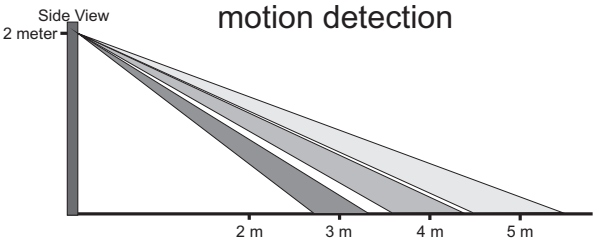

OVERVIEW.

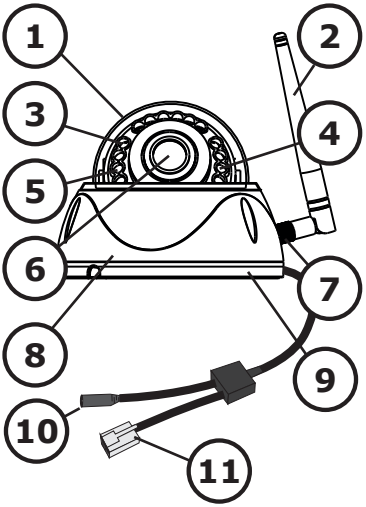

1. lens cover
2. antenna
3. infrared LEDs
4. indication LED
5. light sensor
6. lens
7. antenna connection
8. cabinet
9. microphone
10. power supply-connector
11. LAN network connector
12. SD card slot
13. reset button
14. QR-code

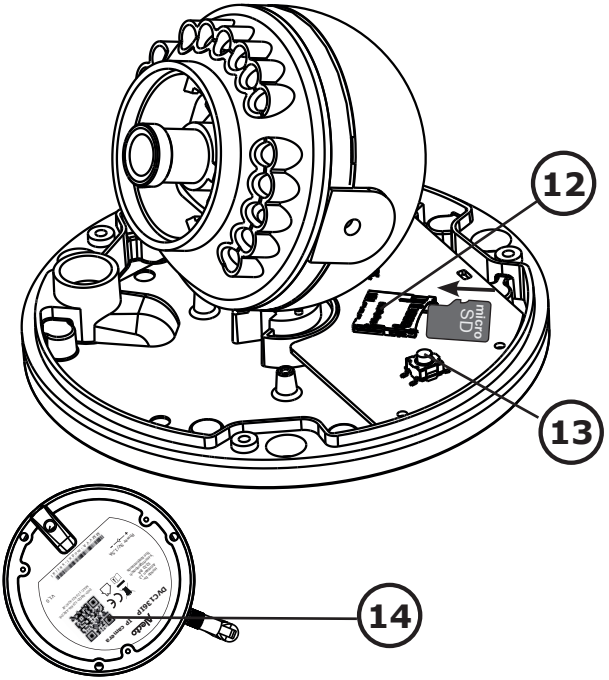

INSTALLATION.

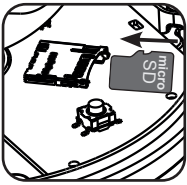

Insert a micro SD card (required for firmware updates).

Connect the LAN network if necessary, or use WiFi.

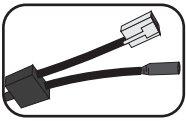

Connect the AC adapter to the power socket (5V) of the camera. Wait 2 minutes for the camera to starts up.

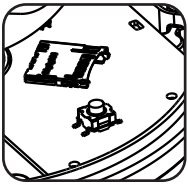

Press the reset button until the indicator LED starts flashing.

See Quick Starters Guide for registering the camera to the app.

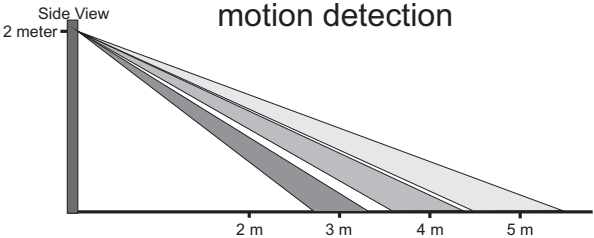

OVERSIGT.

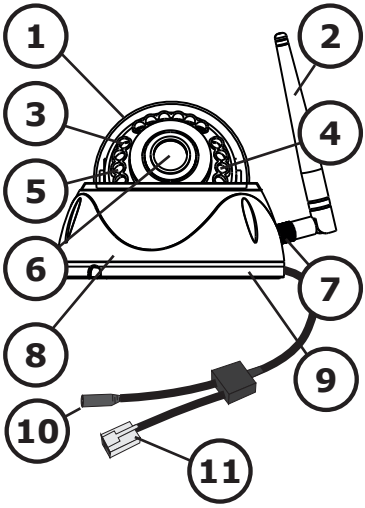

1. Linsestørrør
2. Antenne
3. Infrarøde lysdioder
4. LED-indikator
5. Lyssensor
6. Linse
7. Tilslutning af antennen
8. Boliger
9. Mikrofon
10. Strømtilslutning
11. LAN-netværks-forbindelse
12. SD-kort slot
13. Nulstillingsknap
14. QR kode

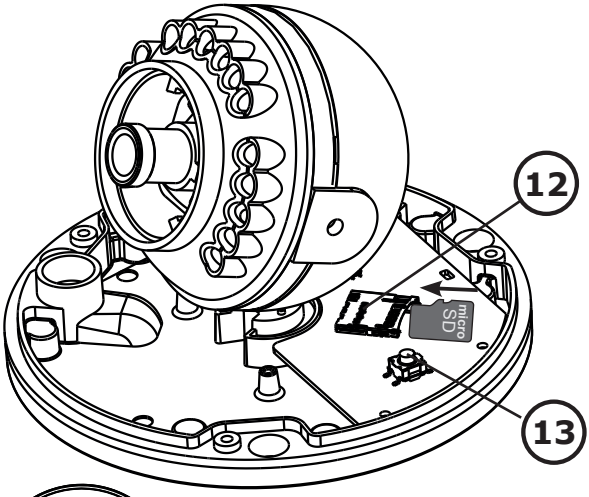

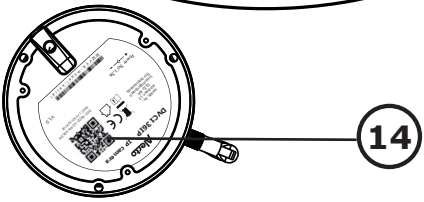

INSTALLATION.

Indsæt et micro SD-kort (er nødvendigt til firmwareopdateringer).

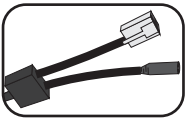

Tilslut LAN-netværket, hvis det er nødvendigt, eller brug WiFi.

Tilslut strømadapteren til kameraets strømudtag (5V). Vent 2 minutter på, at kameraet starter op.

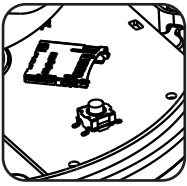

Tryk på nulstillingsknappen, indtil indikator-LED'en begynder at blinke.

<u>Se Quick Starters Guide for at tilmelde kameraet til appen.</u>

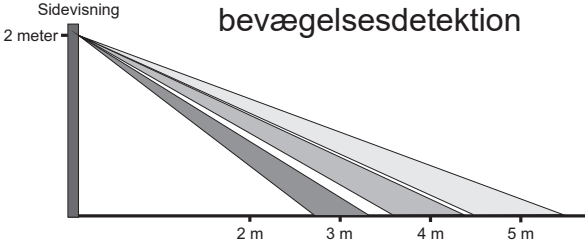

ÖVERSIKT.

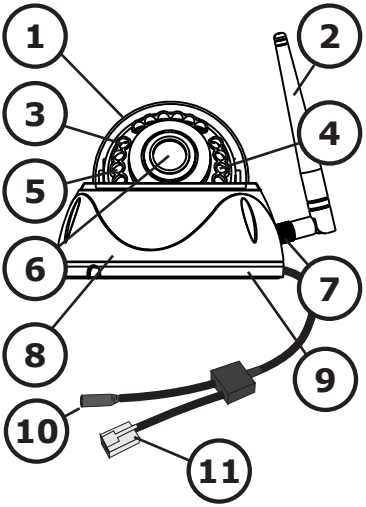

1. Linsskydd
2. Antenn
3. Infraröda lysdioder
4. Indikations-LED
5. Ljussensor
6. Lins
7. Antenn-anslutning
8. Skåp
9. Mikrofon
10. Strömförsörjningskontakt
11. LAN-nätverkskontakt
12. SD-kortplats
13. Återställnings-knapp
14. QR-kod

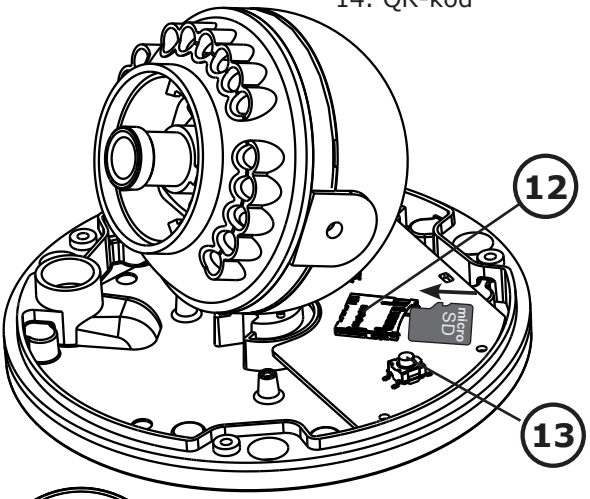

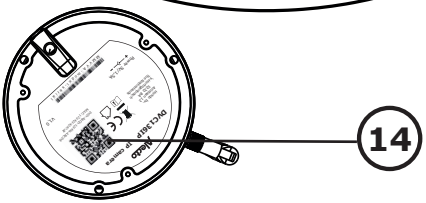

INSTALLATION.

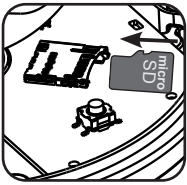

Sätt in ett micro SD-kort (krävs för uppdateringar av den fasta programvaran).

Anslut LAN-nätverket om det behövs, eller använd WiFi.

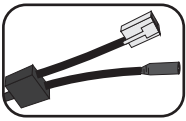

Anslut växelströmsadaptern till kamerans strömuttag (5V). Vänta 2 minuter tills kameran startar upp.

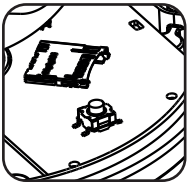

Tryck på återställningsknappen tills indikatorlampan börjar blinka.

<u>Se Snabbstartguiden för att registrera kameran i appen.</u>

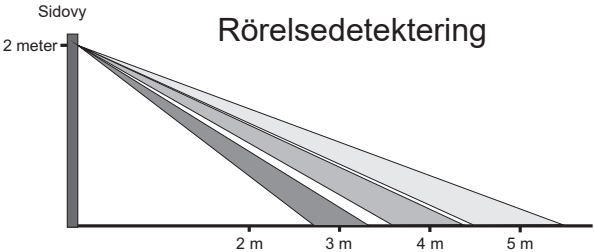

⚠ BEWEGINGSDETECTIE - MOTION DETECTION

Voorkom valse melding.
Prévenir les faux déclenchements.
Verhindern Sie Fehlauslösungen.
Prevent false trigger.

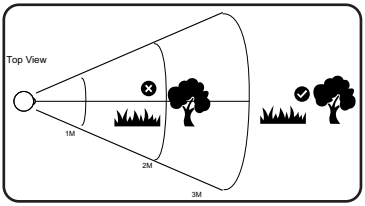

• Verminder de detectie-gevoeligheid. • Mijden van boomkruinen, borstels en bladeren uit de buurt van het detectiegebied met een afstand van 3 meter. • Verwijder kleine en schommelende voorwerpen die het kijkgebied kunnen blokkeren.

• Reduce detection sensitivity. • Keeping treetop, brushes and leafs away from the 3-meter diameter detection area. • Remove small and swaying objects that may block the viewing area

VERKLARING VAN CONFORMITEIT
Hierbij verklaar ik, Hesdo, dat het type radioapparatuur Alecto DVC136IP conform is met Richtlijn 2014/53/EU.
De volledige tekst van de EU-conformiteitsverklaring kan worden geraadpleegd op het volgende internetadres:
http://DOC.hesdo.com/DVC136IP-DOC.pdf
Frequentie : 2407 – 2475 MHz
Maximum Vermogen : < 20 dBm

DECLARATION DE CONFORMITE
Le soussigné, Hesdo, déclare que l'équipement radioélectrique du type Alecto DVC136IP est conforme à la directive 2014/53/UE.
Le texte complet de la déclaration UE de conformité est disponible à l'adresse internet suivante:
http://DOC.hesdo.com/DVC136IP-DOC.pdf
Fréquence : 2407 – 2475 MHz
Puissance maximale : < 20 dBm

ÜBEREINSTIMMUNGSERKLÄRUNG
Hiermit erklärt Hesdo, dass der Funkanlagentyp Alecto DVC136IP der Richtlinie 2014/53/EU entspricht.
Der vollständige Text der EU-Konformitätserklärung ist unter der folgenden Internetadresse verfügbar:
http://DOC.hesdo.com/DVC136IP-DOC.pdf
Frequenz : 2407 – 2475 MHz
Maximale Leistung : < 20 dBm

DECLARATION OF CONFORMITY
Hereby, Hesdo declares that the radio equipment type Alecto DVC136IP is in compliance with directive 2014/53/EU. The full text of the EU declaration of conformity is available at the following internet address:
http://DOC.hesdo.com/DVC136IP-DOC.pdf
Frequentie : 2407 – 2475 MHz
Maximum Vermogen : < 20 dBm

Bevægelsesdetektion - Rörelsedetektering

Forebyg falsk udløsning.
Förhindrar falsk utlösning.

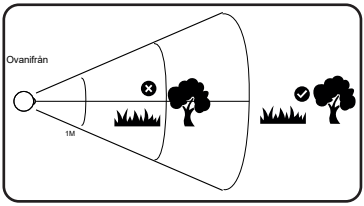

• Reducerer detektionsfølsomheden. - Trætoppene, buske og blade skal holdes væk fra detekteringsområdet med en diameter på 3 meter.
• Fjern små og svajende genstande, der kan blokere visningsområdet

• Minska detektionskänsligheten - Håll trädtoppar, buskar och löv borta från detektionsområdet med en diameter på 3 meter.
• Ta bort små och svajande föremål som kan blockera visningsområdet.

OVERENSSTEMMELSESERKLÆRING
Commaxx erklærer hermed, at radioudstyret af typen Alecto DVC136IP er i overensstemmelse med direktiv 2014/53/EU. Den fulde tekst af EU-overensstemmelseserklæringen er tilgængelig på følgende internetadresse:
http://DOC.hesdo.com/DVC136IP-DOC.pdf
Frekvens : 2407 - 2475 MHz
Maksimal Vermogen : < 20 dBm

FÖRSÄKRAN OM ÖVERENSSTÄMMELSE
Härmed förklarar Commaxx att radioutrustningen av typen Alecto DVC136IP överensstämmer med direktiv 2014/53/EU. Den fullständiga texten till EU:s försäkran om överensstämmelse finns på följande Internetadress: http://DOC.hesdo.com/DVC136IP-DOC.pdf
Frekvens: 2407 - 2475 MHz
Maximal effekt: < 20 dBm

TECHNICAL SPECIFICATIONS.

Image Sensor	:CMOS Sensor
Display Resolution	:1080P (Full HD)
Lens	:4.1mm Glass Lens
Mini. Illumination	:0 Lux (With IR Illuminator)
Viewing Angle	:110º
Input Built-in	:microphone
Output Built-in	:-
Audio Compressioin	:PMC
Image Compression	:H.264
Resolution	:1080P(1920x1080), VGA(640 x 480)
Flip Mirror Images	:flip and mirror adjustable by user
Supported Protocol	:TCP/IP,UDP, HTTP, HTTPS, SMTP, WPA/WPA2
Wireless Standard	:IEEE 802.11b/g/n, Bluetooth 4.0 (For Wi-Fi Pairing Only)
Frequentie range	:WiFi(H20): 2412-2472 MHz WiFi(H40): 2422-2462 MHz
Transmitted power	:WiFi 18 dBm EIRP
Date Rate 802.11b	:11Mbps (max), 80211g: 54Mbps (max.), 802.11n: 150Mbps (max.)
Wireless Securtiy	:AES128, WPA & WPA2 Encryption
Ethernet	:10/100Mbps
Pan/tilt Angle	:-
Infrared Light	:15 IR LEDs, Night visibility up to 5 meters
Alarm Input / Output	:-
TF/SD card	:External up to 128 GB (Kingston or Transcend)
Power Supply	:DC 5 V/1.5A (adapter) :Kuanten, KT12W050150EU

Power adapter for indoor use only
Shen Zhen Kuanten limited.
The fourth industrial zone Park, Second Building Two Floor 201#, XiTian Village, Gongming Town, GuangMing New Town, 518106 Shenzhen City, Guangdong, People's Republic of China.

Input voltage	: 100-240Vac
Input frequency	: 50/60Hz
Output voltage constant	: 5V
Output current constant	: 1,5A
Output power constant	: 7,5W
Average active efficiency	: 81,85%
Efficiency at low 10% load	: 77,87
Input power no load	: 0,065W

Operate Temper.	:-10°C ~ 50°C (14°F ~ 122°F)
Operating Humidity	:20% ~ 85% non-condensing
Storage Temper.	:-20°C ~ 60°C (-4°F ~ 140°F)
Operating Humidity	:0% ~ 90% non-condensing
Certification	:CE, FCC, RoHS

Service

Help

HSC

WWW.ALECTO.NL
SERVICE@ALECTO.NL

Commaxx B.V. Wiebachstraat 37
6466 NG Kerkrade, The Netherlands

V1.3