Gebruiksaanwijzing
Mode D'Emploi
Gebrauchsanleitung
User manual
Brugervejledning
Bruksanvisning

DVC-216IP

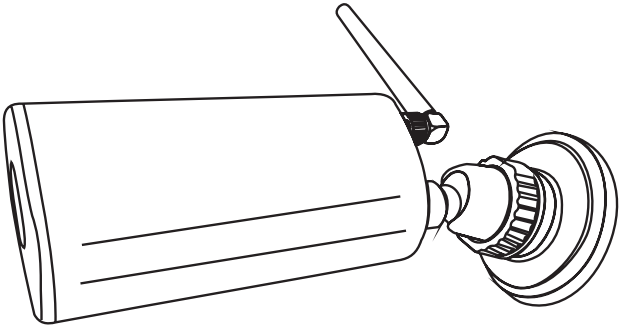

Bewakingscamera
Caméra de surveillance
Überwachungskamera
Surveillance camera
Overvågningskamera
Övervakningskamera

Alecto®

OVERZICHT.

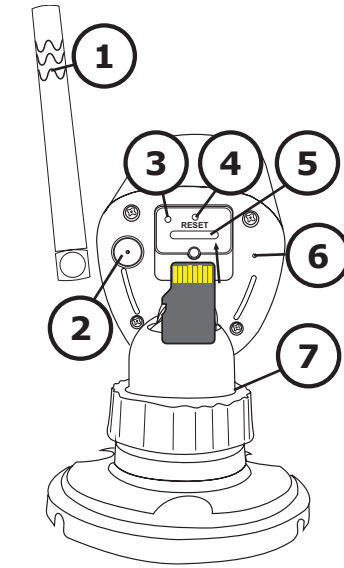

1. antenne
2. antenneaansluiting
3. indicatie LED
4. resettoets
5. SD-kaartsleuf
6. microfoon
7. montagevoet
8. beschermafdichting.
9. voedingsaansluiting
10. QR-code
11. LAN-netwerkaansluiting
12. lens
13. PIR
14. Inrarood LED

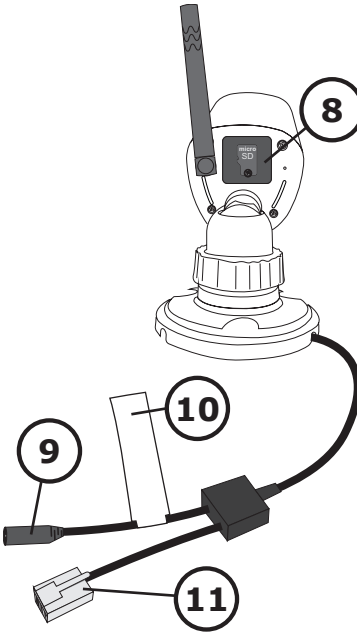

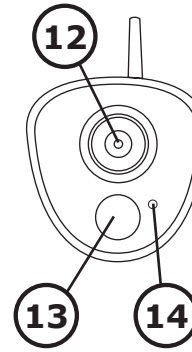

INSTALLATIE.

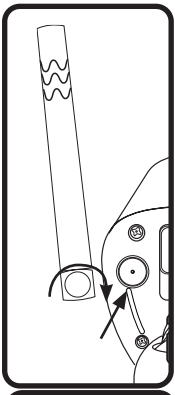

Monteer de antenne op de camera door het voetje op de camera te draaien.

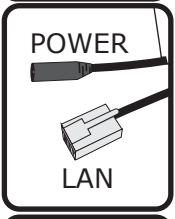

Sluit eventueel het LAN netwerk aan, of maak gebruik van WiFi.

Sluit de voedingsadapter aan op de voedingsaansluiting (POWER) van de camera. Wacht 2 minuten zodat de camera is opgestart.

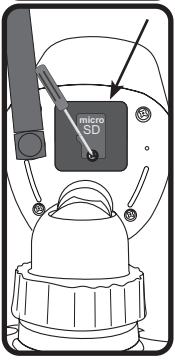

Open de afdichting zodat de indicatie LED, SD kaart sleuf en reset toets zichtbaar worden.

Plaats een micro SD kaart (nodig voor firmware updates).

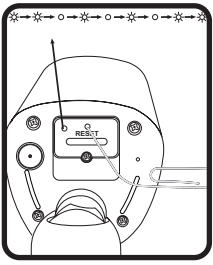

Druk met een paperclip op de reset toets totdat de indicatie LED gaat knipperen.

Knipperritme voor registratie:

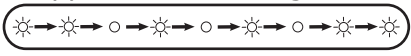

<u>Zie Quick Starters Guide voor aanmelden van de camera op de app.</u>

VUE D'ENSEMBLE.

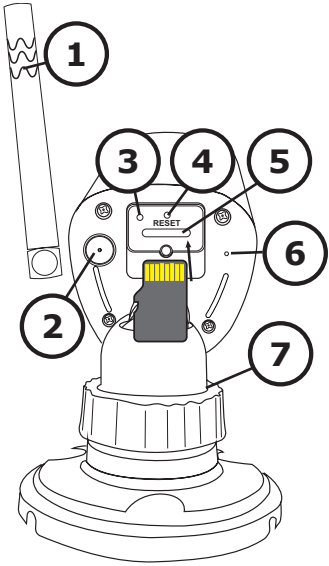

1. antenne
2. connecteur d'antenne
3. LED indication
4. bouton de réinitialisation
5. Fente pour carte SD
6. microphone
7. base de montage
8. sceau de protection
9. connecteur d'alimentation
10. QR-code
11. Connecteur LAN
12. Coupleur UTP
13. lens
14. PIR
15. LED infrarouge

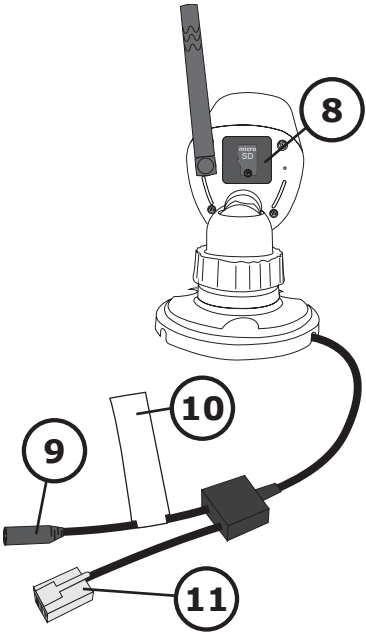

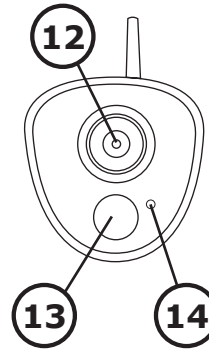

INSTALLATION.

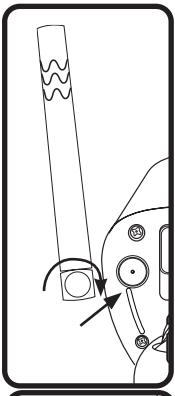

Montez l’antenne sur le camera en faisant tourner le pied de l’appareil.

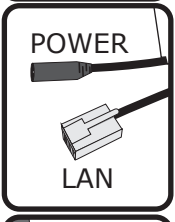

Connectez le reseau LAN quand vous n àvez pas de reseau Wi-Fi.

Branchez l’adaptateur secteur à la prise d’alimentation (POWER) du camera. Attendez 2 minutes que le camera marche.

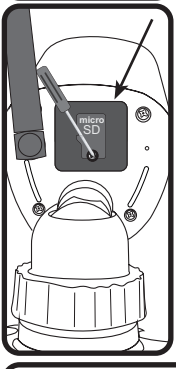

Ouvrez le sceau de protection pour que la LED d’indication, la fente pour carte SD et le bouton de réinitialisation sont visibles.

Insérez une carte micro SD (nécessaire pour des uupdates de firmware).

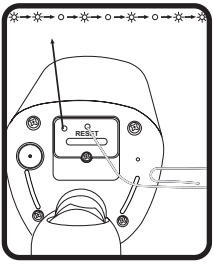

Appuyez sur le bouton de réinitialisation avec un trombone jusqu’à ce que le LED d’indication commence à clignoter. Rythme de clignotement pour l’enregistrement :

☼→☼→○→☼→○→☼→○→☼→☼

Voir le guide de démarrage rapide pour l’enregistrement du camera dans l’application.

ÜBERSICHT.

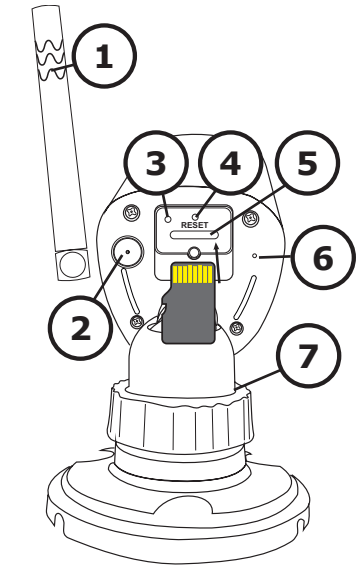

1. Antenne
2. Antennenan-
   schluss
3. LED-Anzeige
4. Reset-Taste
5. SD-Kartenschlitz
6. Mikrofon
7. Montageplatte
8. Schutzdichtung
9. Stromversor-
   gungsanschluss
10. QR-Code
11. LAN-Netzwer-
    kanschluss
12. Linse
13. PIR
14. Infrarot-LED

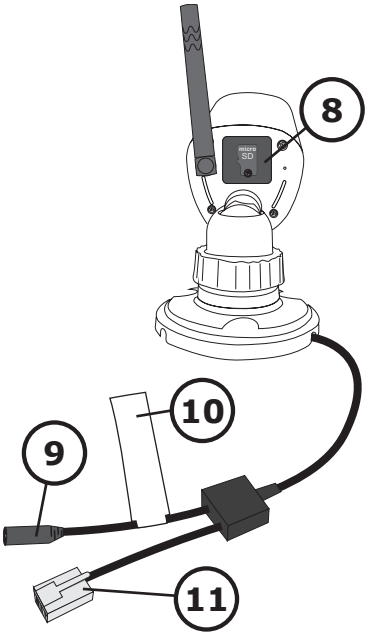

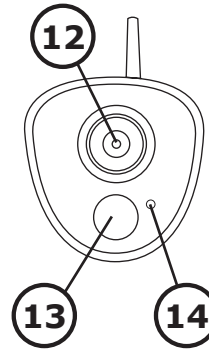

INSTALLATION.

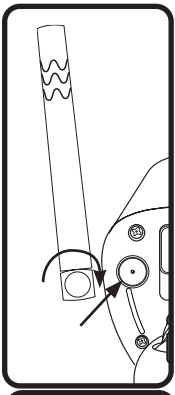

Befestigen Sie die Antenne an der Kamera, indem Sie den Fuß auf der Kamera drehen.

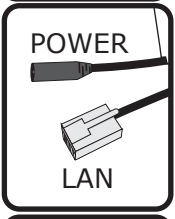

Schließen Sie das LAN-Netzwerk an, falls erforderlich, oder verwenden Sie WiFi.

Schließen Sie das Netzgerät an die Netzsteckdose (POWER) der Kamera an. Warten Sie 2 Minuten, bis die Kamera hochgefahren ist.

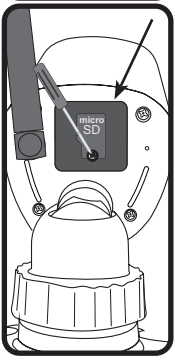

Öffnen Sie die dichtung, so dass die Anzeige-LED, der SD-Kartenschlitz und die Reset-Taste sichtbar werden.

Legen Sie eine Micro-SD-Karte ein (erforderlich für Firmware-Updates).

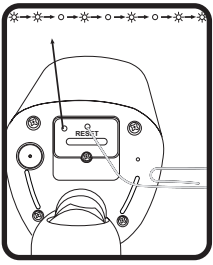

Drücken Sie den Reset-Knopf mit einer Büroklammer, bis die LED-Anzeige zu blinken beginnt.
Blinkrhythmus für die Registrierung:

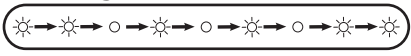

<u>Siehe Schnellstartanleitung für die Registrierung der Kamera in der App.</u>

OVERVIEW.

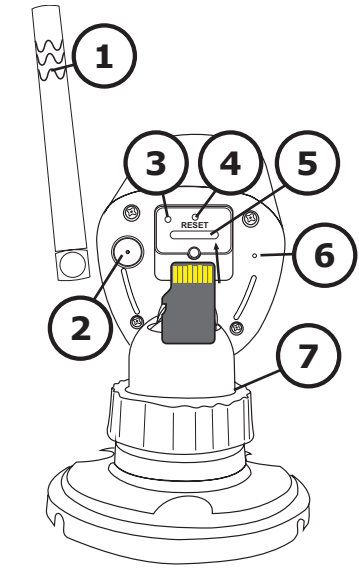

1. antenna
2. antenna connector
3. LED indicator
4. reset button
5. SD card slot
6. microphone
7. mounting base
8. protection seal.
9. power supply connector
10. QR-code
11. LAN network connector
12. lens
13. PIR
14. Infrared LED

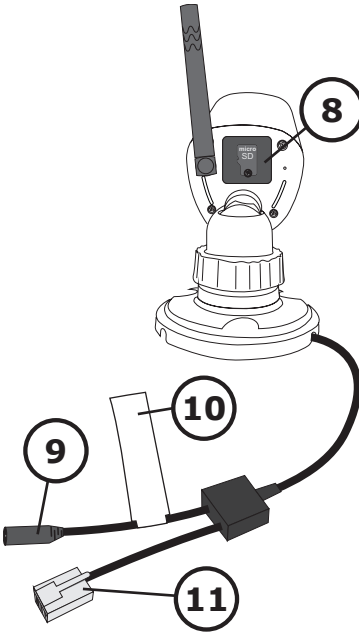

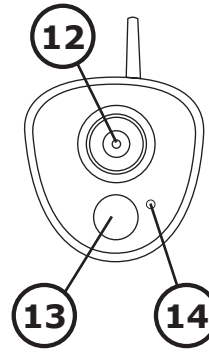

INSTALLATION.

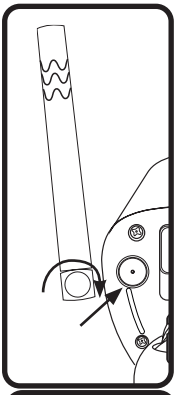

Mount the antenna on the camera by rotating the foot on the camera.

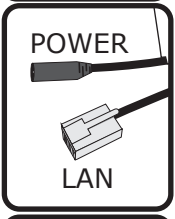

Connect the LAN network if necessary, or use WiFi.

Connect the AC adapter to the power socket (POWER) of the camera. Wait 2 minutes for the camera to starts up.

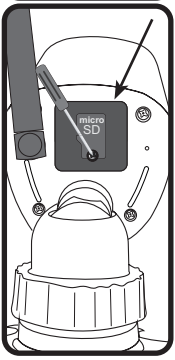

Open the seal so that the indicator LED, SD card slot and reset button become visible.

Insert a micro SD card (required for firmware updates).

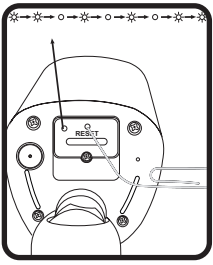

Press the reset button with a paper clip until the indicator LED starts flashing.

Flashing rhythm for registration:

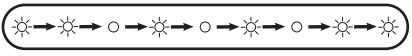

See Quick Starters Guide for registering the camera to the app.

OVERBLIK.

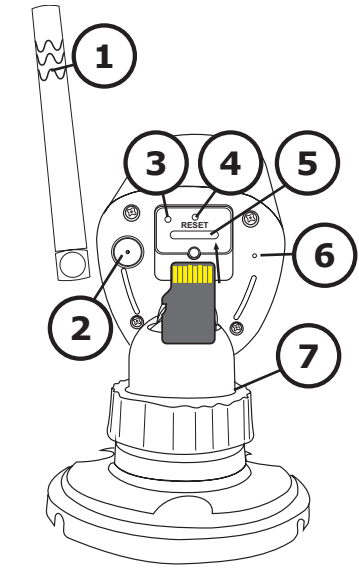

1. antenne
2. antennestik
3. LED-kontrollampe
4. nulstillingsknap
5. SD-kortholder
6. mikrofon
7. monteringsfod
8. beskyttelsesforsegling
9. stik til strømforsyning
10. QR-kode
11. LAN-netværksstik
12. objektiv
13. PIR
14. infrarød lysdiode

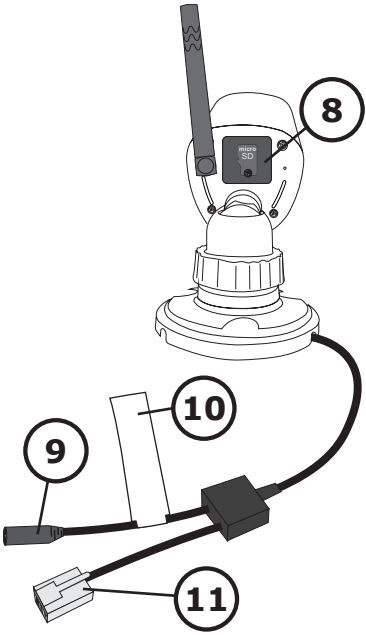

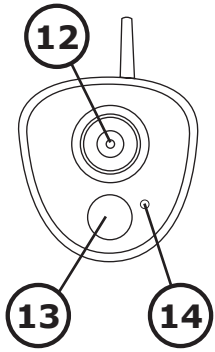

INSTALLATION.

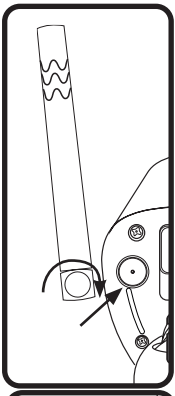

Montér antennen på kameraet ved at rotere foden på kameraet.

Tilslut om nødvendigt LAN-netværket, eller brug wi-fi.

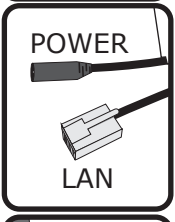

Slut strømforsyningen til strømstikket (POWER) på kameraet. Vent to minutter, mens kameraet starter.

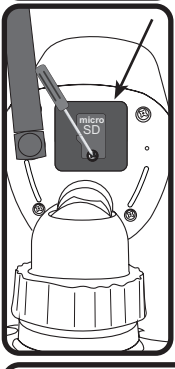

Åbn forseglingen, så LED-kontrollampen, holderen til SD-kortet og nulstillingsknappen bliver synlige.

Sæt et microSD-kort i (kræves til firmwareopdateringer).

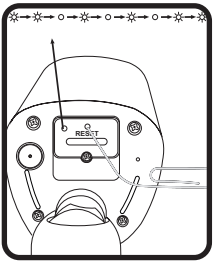

Tryk på nulstillingsknappen med en papirklip, indtil LED-kontrollampen begynder at blinke.

Blinkrytmen for registrering:

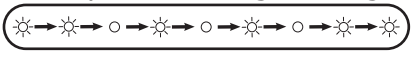

Se Vejledning til hurtig start med oplysninger om registrering af kameraet på appen.

ÖVERSIKT.

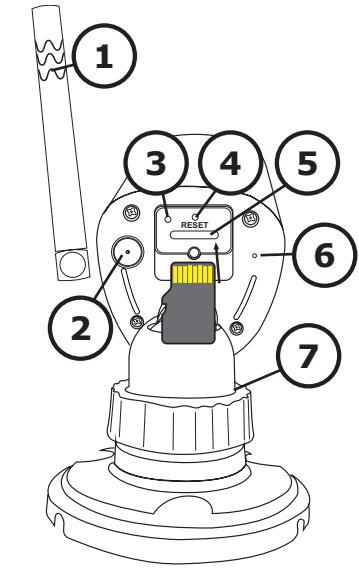

1. antenn
2. antennkontakt
3. LED-indikator
4. Återställnings-knapp
5. SD-kortplats
6. mikrofon
7. monteringsbas
8. skyddsförsegling
9. nätkontakt
10. QR-kod
11. LAN-nätverksan-slutning
12. lins
13. PIR
14. Infraröd lysdiod

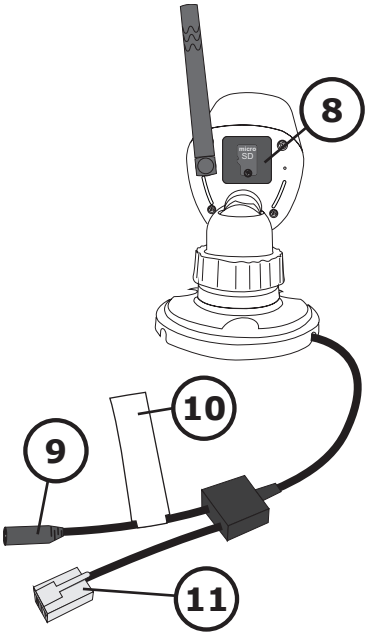

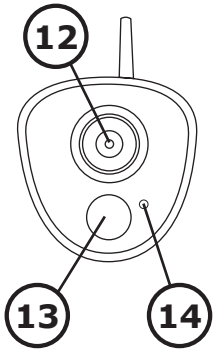

MONTERING.

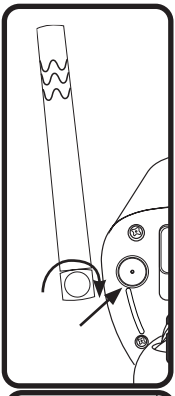

Montera antennen på kameran genom att vrida kamerafoten.

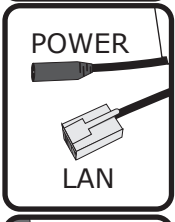

Anslut LAN-nätverket om så krävs, eller använd wifi.

Anslut nätadaptern till apparatintaget (POWER) på kameran. Vänta i två minuter tills kameran har startat upp.

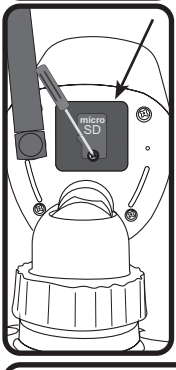

Öppna förseglingen så att indikatorlampan, SD-kortplatsen och återställningsknappen blir synliga.

Sätt i ett micro SD-kort (krävs för uppdateringar av den fasta programvaran).

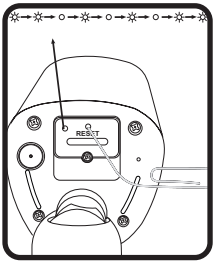

Tryck in återställningsknappen med ett gem tills indikatorlampan börjar blinka.

Blinkningar vid registrering:

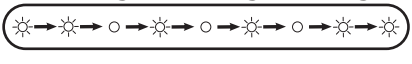

<u>I snabbstartguiden finns information om hur kameran registreras i appen.</u>

⚠ BEWEGINGSDETECTIE - MOTION DETECTION

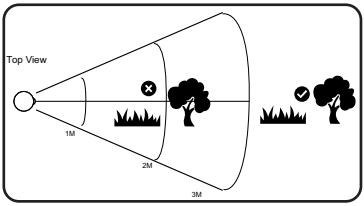

Voorkom valse melding.
Prévenir les faux déclenchements.
Verhindern Sie Fehlauslösungen.
Prevent false trigger.

• Verminder de detectie-gevoeligheid. • Mijden van boomkruinen, borstels en bladeren uit de buurt van het detectiegebied met een afstand van 3 meter. • Verwijder kleine en schommelende voorwerpen die het kijkgebied kunnen blokkeren.

• Reduce detection sensitivity. • Keeping treetop, brushes and leafs away from the 3-meter diameter detection area.
• Remove small and swaying objects that may block the viewing area

• Reducér følsomhed for detection. • Hold trætoppe, buske og blade væk fra detectionsområdet med en diameter på 3 meter.
• Fjern små og svingende genstande, der kan blokere visningsområdet

• Minska detektionskänsligheten. • Håll trädtoppar, grenar och löv minst tre meter från detektionsområdet.
• Ta bort små och vajande föremål som kan skymma visningsområdet

VERKLARING VAN CONFORMITEIT
Hierbij verklaar ik, Commaxx, dat het type radioapparatuur Alecto DVC-216IP conform is met Richtlijn 2014/53/EU.
De volledige tekst van de EU-conformiteitsverklaring kan worden geraadpleegd op het volgende internetadres:
http://DOC.hesdo.com/DVC-216IP-DOC.pdf
Frequentie : 2407 – 2475 MHz
Maximum Vermogen : < 20 dBm

DECLARATION DE CONFORMITE
Le soussigné, Commaxx, déclare que l'équipement radioélectrique du type Alecto DVC-216IP est conforme à la directive 2014/53/UE.
Le texte complet de la déclaration UE de conformité est disponible à l'adresse internet suivante:
http://DOC.hesdo.com/DVC-216IP-DOC.pdf
Fréquence : 2407 – 2475 MHz
Puissance maximale : < 20 dBm

ÜBEREINSTIMMUNGSERKLÄRUNG
Hiermit erklärt Commaxx, dass der Funkanlagentyp Alecto DVC-216IP der Richtlinie 2014/53/EU entspricht.

Der vollständige Text der EU-Konformitätserklärung ist unter der folgenden Internetadresse verfügbar:
http://DOC.hesdo.com/DVC-216IP-DOC.pdf
Frequenz : 2407 – 2475 MHz
Maximale Leistung : < 20 dBm

DECLARATION OF CONFORMITY
Hereby, Commaxx declares that the radio equipment type Alecto DVC-216IP is in compliance with directive 2014/53/EU. The full text of the EU declaration of conformity is available at the following internet address:
http://DOC.hesdo.com/DVC-216IP-DOC.pdf
Frequentie : 2407 – 2475 MHz
Maximum Vermogen : < 20 dBm

OVERENSSTEMMELSESERKLÆRING
Commaxx erklærer hermed, at radioudstyret af typen Alecto DVC-216IP er i overensstemmelse med EU-direktiv 2014/53/EU. EU-overensstemmelseserklæringens fulde tekst kan findes på følgende internetadresse:
http://DOC.hesdo.com/DVC-216IP-DOC.pdf
Frekvens: 2407-2475 MHz
Maksimal ydelse: < 20 dBm

FÖRSÄKRAN OM ÖVERENSSTÄMMELSE
Härmed intygar Commaxx att radioutrustningen av typen Alecto DVC-216IP överensstämmer med direktiv 2014/53/EU. Den fullständiga texten gällande EU-försäkran om överensstämmelse finns på följande internetadress:
http://DOC.hesdo.com/DVC-216IP-DOC.pdf
Frekvuens: 2 407–2 475 MHz
Maximal effekt: < 20 dBm

TECHNICAL SPECIFICATIONS.

Image Sensor	:High Definition Color CMOS Sensor
Display Resolution	:1280 x 720 (1 Mega pixels)
Lens	:4.0mm Glass Lens
Mini. Illumination	:0 Lux (With IR Illuminator)
Viewing Angle	:90º Horizontal, 45º Vertical
Input Built-in	:microphone
Output Built-in	:-
Audio Compressioin	:PMC
Image Compression	:H.264
Image Frame Rate	:15fps maxmium, downward adjustable
Resolution	:1080P(1920x1080), 720P(1280 x 720), VGA(640 x 480)
Flip Mirror Images	:flip and mirror adjustable by user
Supported Protocol	:TCP/IP,UDP, HTTP, HTTPS, SMTP, WPA/WPA2
Wireless Standard	:IEEE 802.11b/g/n, Bluetooth 4.0 (For Wi-Fi Pairing Only)
Frequentie range	:WiFi(H20): 2412-2472 MHz WiFi(H40): 2422-2462 MHz
Transmitted power	:WiFi 18 dBm EIRP
Date Rate 802.11b	:11Mbps (max), 80211g: 54Mbps (max.), 802.11n: 150Mbps (max.)
Wireless Securtiy	:WPA & WPA2 Encryption
Ethernet	:10/100Mbps
Pan/tilt Angle	:-
Infrared Light	:6 IR LEDs, Night visibility up to 5 meters
Alarm Input / Output	:Not supported
TF/SD card	:External up to 128 GB (Kingston or Transcend)
Power Supply	:DC 5 V/1.0A (adapter) :Kuanten, KT05W050100EUD

Power adapter for indoor use only

Input voltage	: 100-240Vac
Input frequency	: 50/60Hz
Output voltage constant	: 5V/1A
Output current constant	: 5V/1A
Output power constant	: 5W
Efficiency 50% load	: 75.52%
Input power no load	: Max 0.1W

Operate Temper.	:-10°C ~ 50°C (14°F ~ 122°F)
Operating Humidity	:20% ~ 85% non-condensing
Storage Temper.	:-20°C ~ 60°C (-4°F ~ 140°F)
Operating Humidity	:0% ~ 90% non-condensing
Certification	:CE, FCC, RoHS, IP66

Service

Help

HSC

WWW.ALECTO.NL
SERVICE@ALECTO.NL

Commaxx B.V. Wiebachstraat 37
6466 NG Kerkrade, The Netherlands

V1.4