FCFO110EBK6

Electric fondue set

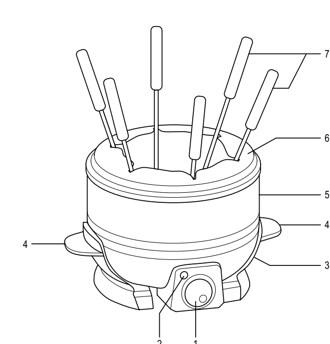

Description — English

1. Temperature dial
2. Temperature indicator
3. Heating base
4. Handgrip
5. Fondue pot
6. Cover
7. Fondue fork

Safety

- Read the manual carefully before use. Keep the manual for future reference.
- The manufacturer is not liable for consequential damages or for damages to property or persons caused by non-observance of the safety instructions and improper use of the device.
- The device can be used by children from 8 years and above and by persons with a physical, sensory, mental or motorial disability, or lack of experience and knowledge if they are supervised or instructed on how to use the device in a safe way and understand the hazards involved. Cleaning and user maintenance shall not be made by children unless they are older than 8 years and supervised. Keep the device and the mains cable out of the reach of children younger than 8 years. Children shall not play with the device.
- Only use the device for its intended purposes. Do not use the device for other purposes than described in the manual.
- Do not use the device if any part is damaged or defective. If the device is damaged or defective, replace the device immediately.
- The device is suitable for indoor use only. Do not use the device outdoors.
- The device is suitable for domestic use only. Do not use the device for commercial purposes.
- Do not use the device near bathtubs, showers, basins or other vessels containing water.
- Do not expose the device to water or moisture.
- Make sure that the device does not come into contact with flammable material.
- Keep the device away from heat sources. Do not place the device on hot surfaces or near open flames.
- Do not cover the device.
- Make sure that there is sufficient space around the device to allow heat to escape and provide sufficient ventilation.
- Place the device on a stable, flat surface.
- Place the device on a heat-resistant and splash-proof surface.
- Do not place the device on a hob.
- Do not use charcoal or similar combustible fuels.
- Beware of hot parts. The surfaces marked with a caution symbol for hot surfaces are liable to become hot during use. The accessible surfaces can become hot when the device is operating.
- Be careful when touching the device. Use oven gloves if you need to touch the device during or shortly after use.
- Make sure that your hands are dry before touching the device.
- The fondue pot becomes very hot during use. Do not touch the hot fondue pot. Only touch the handgrips when the fondue pot is hot.
- Do not leave the device unattended at any time with during or directly after use.
- Do not move the device while it is switched on or is still hot. Remove the mains plug from the wall socket and wait until the device has cooled down.

Electrical safety

CAUTION RISk OF ELECTRIC SHOCK DO NOT OPEN

- To reduce risk of electric shock, this product should only be opened by an authorized technician when service is required.
- Disconnect the product from the mains and other equipment if a problem should occur.

- Do not use the device if the mains cable or mains plug is damaged or defective. If the mains cable or mains plug is damaged or defective, it must be replaced by the manufacturer or an authorised repair agent.
- Before use, always check that the mains voltage is the same as the voltage on the rating plate of the device.
- Connect the device to an earthed wall socket. If necessary, use an earthed extension cable of a suitable diameter.
- Always fully unwind the mains cable and the extension cable.
- Only use the appropriate connector to operate the device.
- The device is not intended to be operated by means of an external timer or separate remote-control system.
- Do not move the device by pulling the mains cable. Make sure that the mains cable cannot become entangled. Make sure that the mains cable does not hang over the edge of a worktop and cannot be caught accidentally or tripped over.
- Do not immerse the device, the mains cable or the mains plug in water or other liquids.

Initial use

- Clean the device. Refer to the section “Cleaning and maintenance”.
- Fill the fondue pot with vegetable oil.
- Place the fondue pot onto the heating base.
- Insert the mains plug into the wall socket.
- Set the temperature dial to the maximum temperature. The temperature indicator comes on.
- Wait for a few minutes until the temperature indicator goes off. The fondue pot has reached the required temperature.
- Set the temperature dial to the minimum temperature.
- Remove the mains plug from the wall socket.
- Allow the device to cool down completely.

Note: If you switch on the device for the first time, the device may emit a little smoke and a characteristic smell for a short period. This is normal operation.

Use

- Prepare the food.
- Fill the fondue pot with the required ingredients (vegetable oil, broth, cheese or chocolate).
- Place the fondue pot onto the heating base.
- Insert the mains plug into the wall socket.
- Set the temperature dial to the required temperature. The temperature indicator comes on.
- Wait for a few minutes until the temperature indicator goes off. The fondue pot has reached the required temperature.

Note: While the device is switched on, the temperature indicator will come on and go off as the thermostat switches on and off to maintain the required temperature.

- Stir the fondue until it is fully blended in.
- Prick the food onto the fondue fork.
- Dip the food into the fondue.
- Stir the food into the fondue until it is ready for consumption.
- Remove the fondue fork from the fondue pot.
- Remove the food from the fondue fork and put the food onto your fondue plate.
- After use, set the temperature dial to the minimum temperature.
- Remove the mains plug from the wall socket.
- Allow the device to cool down completely.

Cleaning and maintenance

Warning!

- Before cleaning or maintenance, switch off the device, remove the mains plug from the wall socket and wait until the device has cooled down.
- Do not use cleaning solvents or abrasives.
- Do not use sharp objects.
- Do not immerse the device in water or other liquids.
- Do not clean the accessories in the dishwasher.
- Do not attempt to repair the device. If the device does not operate correctly, replace it with a new device.

- Clean the device after each use:
  - Remove any residues with a paper towel.
  - Clean the heating base with a soft, damp cloth. Thoroughly dry the heating base with a clean, dry cloth.
  - Clean the fondue pot, the cover and the fondue forks in soapy water. Rinse the fondue pot, the cover and the fondue forks under running water. Thoroughly dry the fondue pot, the cover and the fondue forks with a clean, dry cloth.

Beschrijving — Nederlands

1. Temperatuurregelaar
2. Temperatuurindicator
3. Verwarmingsbasis
4. Handgreep
5. Fonduepan
6. Deksel
7. Fonduevork

Veiligheid

- Lees voor gebruik de handleiding aandachtig door. Bewaar de handleiding voor latere raadpleging.
- De fabrikant is niet aansprakelijk voor gevolgschade of voor schade aan eigendommen of personen veroorzaakt door het niet naleven van de veiligheidsinstructies en door verkeerd gebruik van het apparaat.
- Het apparaat kan worden gebruikt door kinderen vanaf 8 jaar en door personen met een lichamelijke, zintuiglijke, geestelijke of motorische handicap of zonder de benodigde ervaring en kennis indien ze onder toezicht staan of instructies krijgen over hoe het apparaat op een veilige manier kan worden gebruikt alsook de gevaren begrijpen die met het gebruik samenhangen. Reiniging en onderhoud mogen niet worden uitgevoerd door kinderen, tenzij ze ouder zijn dan 8 jaar en onder toezicht staan. Houd het apparaat en het netsnoer buiten bereik van kinderen jonger dan 8 jaar. Kinderen mogen niet met het apparaat spelen.
- Gebruik het apparaat uitsluitend voor de beoogde doeleinden. Gebruik het apparaat niet voor andere doeleinden dan beschreven in de handleiding.
- Gebruik het apparaat niet als een onderdeel beschadigd of defect is. Vervang een beschadigd of defect apparaat onmiddellijk.
- Het apparaat is uitsluitend geschikt voor gebruik binnenshuis. Gebruik het apparaat niet buitenshuis.
- Het apparaat is uitsluitend geschikt voor huishoudelijk gebruik. Gebruik het apparaat niet voor commerciële doeleinden.
- Gebruik het apparaat niet in de buurt van badkuipen, douches, wastafels of andere voorzieningen die water bevatten.
- Stel het apparaat niet bloot aan water of vocht.
- Zorg ervoor dat het apparaat niet in contact komt met brandbaar materiaal.
- Houd het apparaat uit de buurt van warmtebronnen. Plaats het apparaat niet op hete oppervlakken of in de buurt van open vuur.
- Bedek het apparaat niet.
- Zorg ervoor dat er voldoende ruimte rondom het apparaat is voor het ontsnappen van warmte en voor voldoende ventilatie.
- Plaats het apparaat op een stabiele, vlakke ondergrond.
- Plaats het apparaat op een hittebestendig en spatvrij oppervlak.
- Plaats het apparaat niet op een kookplaat.
- Gebruik geen houtskool of gelijksoortige brandbare brandstoffen.
- Pas op voor hete delen. De oppervlakken die zijn gemarkeerd met een waarschuwingssymbool voor hete oppervlakken worden heet tijdens gebruik. De toegankelijke oppervlakken kunnen heet worden wanneer het apparaat in gebruik is.
- Wees voorzichtig wanneer u het apparaat aanraakt. Gebruik ovenhandschoenen indien u het apparaat tijdens of kort na gebruik moet aanraken.
- Zorg ervoor dat uw handen droog zijn voordat u het apparaat aanraakt.
- De fonduepan wordt zeer heet tijdens gebruik. Raak de hete fonduepan niet aan. Raak uitsluitend de handgrepen aan wanneer de fonduepan heet is.
- Laat het apparaat niet onbeheerd achter tijdens of direct na gebruik.
- Verplaats het apparaat niet wanneer het is ingeschakeld of nog heet is. Verwijder de netstekker uit het stopcontact en wacht totdat het apparaat is afgekoeld.

Elektrische veiligheid

CAUTION RISk OF ELECTRIC SHOCK DO NOT OPEN

- Dit product mag voor onderhoud alleen worden geopend door een erkend technicus om het risico op elektrische schokken te verkleinen.
- Koppel het product los van het stopcontact en van andere apparatuur als er zich problemen voordoen.

- Gebruik het apparaat niet als het netsnoer of de netstekker beschadigd of defect is. Indien het netsnoer of de netstekker beschadigd of defect is, moet het onderdeel door de fabrikant of een erkend servicecentrum worden vervangen.
- Controleer voor gebruik altijd of de netspanning overeenkomt met de spanning op het typeplaatje van het apparaat.
- Sluit het apparaat aan op een geaard stopcontact. Gebruik indien nodig een geaard verlengsnoer met een geschikte diameter.
- Wikkel het netsnoer en het verlengsnoer altijd volledig af.
- Gebruik uitsluitend de juiste stekker om het apparaat te bedienen.
- Het apparaat is niet bedoeld voor bediening met behulp van een externe timer of een afzonderlijk afstandbedieningssysteem.
- Verplaats het apparaat niet door aan het netsnoer te trekken. Zorg ervoor dat het netsnoer niet in de war kan geraken. Zorg ervoor dat het netsnoer niet over de rand van een werkblad hangt, dat het niet per ongeluk verstrengeld kan raken en dat niemand erover kan struikelen.
- Dompel het apparaat, het netsnoer of de netstekker niet onder in water of andere vloeistoffen.

Eerste gebruik

- Reinig het apparaat. Zie het gedeelte “Reiniging en onderhoud”.
- Vul de fonduepan met plantaardige olie.
- Plaats de fonduepan op de verwarmingsbasis.
- Plaats de netstekker in het stopcontact.
- Stel de temperatuurregelaar in op de maximale temperatuur. De temperatuurindicator gaat branden.
- Wacht een paar minuten totdat de temperatuurindicator uit gaat. De fonduepan heeft de gewenste temperatuur bereikt.
- Stel de temperatuurregelaar in op de minimale temperatuur.
- Verwijder de netstekker uit het stopcontact.
- Laat het apparaat volledig afkoelen.

Opmerking: Indien u het apparaat voor de eerste keer inschakelt, kan gedurende korte tijd een lichte rookontwikkeling ontstaan en een karakteristieke geur vrijkomen. Dit is normaal.

Gebruik

- Bereid het voedsel.
- Vul de fonduepan met de gewenste ingrediënten (plantaardige olie, bouillon, kaas of chocolade).
- Plaats de fonduepan op de verwarmingsbasis.
- Plaats de netstekker in het stopcontact.
- Stel de temperatuurregelaar in op de gewenste temperatuur. De temperatuurindicator gaat branden.
- Wacht een paar minuten totdat de temperatuurindicator uit gaat. De fonduepan heeft de gewenste temperatuur bereikt.

Let op: Terwijl het apparaat ingeschakeld is, zal de temperatuurindicator aan- en uitgaan wanneer de thermostaat in- en uitschakelt om de gewenste temperatuur te handhaven.

- Roer door de fondue totdat deze volledig gemengd is.
- Prik het voedsel op de fonduevork.
- Dip het voedsel in de fondue.
- Roer het voedsel door de fondue totdat het klaar is voor consumptie.
- Verwijder de fonduevork uit de fonduepan.
- Verwijder het voedsel van de fonduevork en leg voedsel op uw fonduebord.
- Stel na gebruik de temperatuurregelaar in op de minimale temperatuur.
- Verwijder de netstekker uit het stopcontact.
- Laat het apparaat volledig afkoelen.

Reiniging en onderhoud

Waarschuwing!

- Schakel voor reiniging en onderhoud het apparaat uit, verwijder de netstekker uit het stopcontact en wacht totdat het apparaat is afgekoeld.
- Gebruik geen reinigingsmiddelen of schuurmiddelen.
- Gebruik geen scherpe voorwerpen.
- Dompel het apparaat niet onder in water of andere vloeistoffen.
- Reinig de accessoires niet in de vaatwasmachine.
- Probeer het apparaat niet te repareren. Indien het apparaat niet juist werkt, vervang het dan door een nieuw apparaat.

- Reinig het apparaat na ieder gebruik:
  - Verwijder eventuele resten met keukenpapier.
  - Reinig de verwarmingsbasis met een zachte, vochtige doek. Droog de verwarmingsbasis grondig met een schone, droge doek.
  - Reinig de fonduepan, het deksel en de fonduevorken in sop. Spoel de fonduepan, het deksel en de fonduevorken af onder stromend water. Droog de fonduepan, het deksel en de fonduevorken grondig met een schone, droge doek.

Beschreibung — Deutsch

1. Temperaturregler
2. Temperaturanzeige
3. Heizunterteil
4. Handgriff
5. Fonduetopf
6. Deckel
7. Fonduegabel

Sicherheit

- Lesen Sie die Bedienungsanleitung vor dem Gebrauch genau durch. Bitte bewahren Sie die Bedienungsanleitung zur späteren Bezugnahme auf.
- Der Hersteller ist nicht schadensersatzpflichtig für Folgeschäden, Sachschäden oder Personenverletzungen, die durch die Nichtbeachtung der Sicherheitshinweise und durch unsachgemäße Handhabung des Gerätes entstanden sind.
- Das Gerät darf von Kindern ab 8 Jahren sowie von Personen mit eingeschränkten physischen, sensorischen, geistigen oder motorischen Fähigkeiten oder einem Mangel an Erfahrung und Kenntnis verwendet werden, sofern diese Personen beaufsichtigt oder in den sicheren Gebrauch des Geräts eingewiesen wurden und die damit verbundenen Gefahren verstehen. Die Reinigung und Wartung seitens des Benutzers darf nicht von Kindern durchgeführt werden, es sei denn, sie sind älter als 8 Jahre und werden beaufsichtigt. Halten Sie das Gerät und das Netzkabel außerhalb der Reichweite von Kindern, die jünger als 8 Jahre sind. Kinder dürfen nicht mit dem Gerät spielen.
- Verwenden Sie das Gerät nur bestimmungsgemäß. Verwenden Sie das Gerät nur für den in dieser Bedienungsanleitung beschriebenen Zweck.
- Verwenden Sie das Gerät nicht, falls ein Teil beschädigt oder defekt ist. Ist das Gerät beschädigt oder defekt, erneuern Sie es unverzüglich.
- Das Gerät eignet sich nur zur Verwendung in Innenräumen. Verwenden Sie das Gerät nicht im Freien.
- Das Gerät eignet sich nur für den Hausgebrauch. Verwenden Sie das Gerät nicht für den gewerblichen Gebrauch.
- Verwenden Sie das Gerät nicht in der Nähe von Badewannen, Duschen, Becken oder anderen Behältnissen, die Wasser enthalten.
- Setzen Sie das Gerät keinem Wasser und keiner Feuchtigkeit aus.
- Achten Sie darauf, dass das Gerät nicht in Kontakt mit brennbarem Material kommt.
- Halten Sie das Gerät von Hitzequellen fern. Legen Sie das Gerät nicht auf heiße Oberflächen oder in die Nähe von offenen Flammen.
- Decken Sie das Gerät nicht ab.
- Achten Sie darauf, dass genügend Platz um das Gerät herum vorhanden ist, damit die Hitze entweichen kann und für ausreichend Belüftung gesorgt ist.
- Stellen Sie das Gerät auf einer stabilen flachen Oberfläche auf.
- Stellen Sie das Gerät auf einer hitzebeständigen und spritzgeschützten Oberfläche auf.
- Stellen Sie das Gerät nicht auf ein Kochfeld.
- Verwenden Sie keine Holzkohle oder ähnliche Brennstoffe.
- Vorsicht vor heißen Teilen! Die mit einem entsprechenden Warnsymbol gekennzeichneten Oberflächen können beim Gebrauch heiß werden. Die zugänglichen Flächen können beim Betrieb des Geräts heiß werden.
- Seien Sie beim Berühren des Geräts vorsichtig. Verwenden Sie Ofenhandschuhe, wenn Sie das Gerät beim oder kurz nach dem Gebrauch anfassen müssen.
- Achten Sie vor dem Anfassen des Geräts darauf, dass Ihre Hände trocken sind.
- Der Fonduetopf wird beim Gebrauch sehr heiß. Berühren Sie nicht den heißen Fonduetopf. Berühren Sie nur die Handgriffe, wenn der Fonduetopf heiß ist.
- Lassen Sie das Gerät weder während noch unmittelbar nach dem Gebrauch zu keiner Zeit unbeaufsichtigt.
- Bewegen Sie das Gerät nicht, während es eingeschaltet oder noch heiß ist. Ziehen Sie den Netzstecker aus der Wandsteckdose und warten Sie, bis sich das Gerät vollständig abgekühlt hat.

Elektrische Sicherheit

CAUTION RISk OF ELECTRIC SHOCK DO NOT OPEN

- Um die Gefahr eines elektrischen Schlags zu verringern, sollte dieses Produkt bei erforderlichen Servicearbeiten ausschließlich von einem autorisierten Techniker geöffnet werden.
- Bei Problemen trennen Sie das Gerät bitte von der Spannungsversorgung und von anderen Geräten.

- Verwenden Sie das Gerät nicht, falls das Netzkabel oder der Netzstecker beschädigt oder defekt ist. Ist das Netzkabel oder der Netzstecker beschädigt oder defekt, muss das Netzkabel oder der Netzstecker vom Hersteller oder einem autorisierten Service-Partner erneuert werden.
- Vergewissern Sie sich stets vor dem Gebrauch, dass die Netzspannung mit der Spannung auf dem Typenschild des Geräts übereinstimmt.
- Verbinden Sie das Gerät mit einer geerdeten Wandsteckdose. Verwenden Sie ggf. ein geerdetes Verlängerungskabel mit einem geeigneten Leiterquerschnitt.
- Wickeln Sie das Netzkabel und das Verlängerungskabel immer vollständig ab.
- Verwenden Sie zum Betreiben des Geräts ausschließlich die entsprechende Verbindung.
- Das Gerät ist nicht dafür ausgelegt, mit einer externen Zeitschaltuhr oder einem separaten Fernsteuersystem betrieben zu werden.
- Bewegen Sie das Gerät nicht durch Ziehen am Netzkabel. Achten Sie darauf, dass sich das Netzkabel nicht verwickeln kann. Vergewissern Sie sich, dass das Netzkabel nicht über die Kante einer Arbeitsplatte hängt und sich niemand darin verfangen oder darüber stolpern kann.
- Tauchen Sie das Gerät, das Netzkabel oder den Netzstecker nicht in Wasser oder andere Flüssigkeiten ein.

Erstgebrauch

- Reinigen Sie das Gerät. Siehe Abschnitt “Reinigung und Pflege”.
- Füllen Sie den Fonduetopf mit Pflanzenöl.
- Stellen Sie den Fonduetopf auf das Heizunterteil.
- Stecken Sie den Netzstecker in die Wandsteckdose.
- Stellen Sie den Temperaturregler auf die maximale Temperatur. Die Temperaturanzeige leuchtet auf.
- Warten Sie einige Minuten, bis die Temperaturanzeige erlischt. Der Fonduetopf hat die erforderliche Temperatur erreicht.
- Stellen Sie den Temperaturregler auf die minimale Temperatur.
- Ziehen Sie den Netzstecker aus der Wandsteckdose.
- Lassen Sie das Gerät vollständig abkühlen.

Hinweis: Wenn Sie das Gerät zum ersten Mal einschalten, kann es etwas Rauch ausstoßen und eine kurze Zeit einen charakteristischen Geruch entwickeln. Dies ist ein normaler Vorgang.

Gebrauch

- Bereiten Sie die Speise zu.
- Füllen Sie den Fonduetopf mit den benötigten Zutaten (Pflanzenöl, Brühe, Käse oder Schokolade).
- Stellen Sie den Fonduetopf auf das Heizunterteil.
- Stecken Sie den Netzstecker in die Wandsteckdose.
- Stellen Sie den Temperaturregler auf die erforderliche Temperatur. Die Temperaturanzeige leuchtet auf.
- Warten Sie einige Minuten, bis die Temperaturanzeige erlischt. Der Fonduetopf hat die erforderliche Temperatur erreicht.

Hinweis: Während das Gerät eingeschaltet ist, leuchtet die Temperaturanzeige auf und erlischt wieder, während der Thermostat ein- und ausschaltet, um die erforderliche Temperatur aufrecht zu erhalten.

- Rühren Sie das Fondue, bis es vollkommen vermengt ist.
- Spießen Sie die Speise auf die Fonduegabel.
- Tauchen Sie die Speise in das Fondue ein.
- Rühren Sie die Speise im Fondue, bis sie bereit zum Verzehr ist.
- Nehmen Sie die Fonduegabel aus dem Fonduetopf.
- Nehmen Sie die Speise von der Fonduegabel und legen Sie sie auf Ihren Fondueteller.
- Stellen Sie den Temperaturregler nach Gebrauch auf die minimale Temperatur.
- Ziehen Sie den Netzstecker aus der Wandsteckdose.
- Lassen Sie das Gerät vollständig abkühlen.

Reinigung und Pflege

Warnung!

- Schalten Sie das Gerät vor der Reinigung oder Pflege aus, ziehen Sie den Netzstecker aus der Wandsteckdose und warten Sie, bis sich das Gerät abgekühlt hat.
- Verwenden Sie keine Lösungs- oder Scheuermittel.
- Verwenden Sie keine scharfen Gegenstände.
- Tauchen Sie das Gerät nicht in Wasser oder andere Flüssigkeiten ein.
- Reinigen Sie das Zubehör nicht in der Geschirrspülmaschine.
- Versuchen Sie nicht, das Gerät zu reparieren. Falls das Gerät nicht einwandfrei arbeitet, tauschen Sie es gegen ein neues aus.

- Reinigen Sie das Gerät nach jedem Gebrauch:
  - Entfernen Sie Rückstände mit einem Papiertuch.
  - Reinigen Sie das Heizunterteil mit einem weichen feuchten Tuch. Trocknen Sie das Heizunterteil gründlich mit einem sauberen trockenen Tuch ab.
  - Reinigen Sie den Fonduetopf, den Deckel und die Fonduegabeln in Seifenwasser. Spülen Sie den Fonduetopf, den Deckel und die Fonduegabeln unter fließendem Wasser ab. Trocknen Sie den Fonduetopf, den Deckel und die Fonduegabeln gründlich mit einem sauberen trockenen Tuch ab.

Descripción — Español

1. Mando de temperatura
2. Indicador de temperatura
3. Base de calentamiento
4. Mango
5. Recipiente para fondue
6. Cubierta
7. Tenedor para fondue

Seguridad

- Lea el manual detenidamente antes del uso. Conserve el manual en caso de futura necesidad.
- El fabricante no es responsable de daños consecuentes o de daños en la propiedad o en las personas causados por no seguir estas instrucciones de seguridad y por un uso inadecuado de este dispositivo.
- El dispositivo puede ser utilizado por niños a partir de los 8 años y por personas con una discapacidad física, sensorial, mental o motora, o que no tengan experiencia ni conocimientos, sin son supervisados o instruidos en el uso del dispositivo de forma segura y entienden los riesgos implicados. Los niños no podrán realizar la limpieza ni el mantenimiento reservado al usuario a menos que tengan más de 8 años y cuenten con supervisión. Mantenga el dispositivo y el cable de red fuera del alcance de los niños menores de 8 años. Los niños no pueden jugar con el dispositivo.
- Utilice el dispositivo únicamente para su uso previsto. No utilice el dispositivo con una finalidad distinta a la descrita en el manual.
- No utilice el dispositivo si alguna pieza ha sufrido daños o tiene un defecto. Si el dispositivo ha sufrido daños o tiene un defecto, sustitúyalo inmediatamente.
- El dispositivo sólo es apto para uso en interiores. No utilice el dispositivo en exteriores.
- El dispositivo sólo es apto para uso doméstico. No utilice el dispositivo con fines comerciales.
- No utilice el dispositivo cerca de bañeras, duchas, lavabos u otros recipientes que contengan agua.
- No exponga el dispositivo al agua ni a la humedad.
- Asegúrese de que el dispositivo no entre en contacto con materiales inflamables.
- Mantenga el dispositivo alejado de fuentes de calor. No coloque el dispositivo sobre superficies calientes ni cerca de llamas abiertas.
- No cubra el dispositivo.
- Asegúrese de que haya suficiente espacio alrededor del dispositivo para permitir que el calor escape y ofrecer suficiente ventilación.
- Coloque el dispositivo sobre una superficie estable y plana.
- Coloque el dispositivo sobre una superficie resistente al calor y a prueba de salpicaduras.
- No coloque el dispositivo sobre una placa de cocinado.
- No utilice carbón ni combustibles similares.
- Tenga cuidado con las piezas calientes. Las superficies marcadas con un símbolo de precaución de superficies calientes pueden calentarse durante el uso. Las superficies accesibles pueden calentarse cuando el dispositivo está funcionando.
- Tenga cuidado cuando toque el dispositivo. Utilice guantes de horno si necesita tocar el dispositivo durante el uso o inmediatamente después.
- Asegúrese de que sus manos estén secas antes de tocar el dispositivo.
- La fondue se calienta mucho durante el uso. No toque el recipiente para fondue caliente. Cuando el recipiente para fondue esté caliente, toque solo los mangos.
- No descuide el dispositivo en ningún momento durante el uso o directamente después del mismo.
- No mueva el dispositivo mientras esté encendido o aún esté caliente. Retire el enchufe de red de la toma de pared y espere hasta que el dispositivo se haya enfriado.

Seguridad eléctrica

CAUTION RISk OF ELECTRIC SHOCK DO NOT OPEN

- Para reducir el peligro de descarga eléctrica, este producto sólo debería abrirlo un técnico autorizado cuando necesite reparación.
- Desconecte el producto de la toma de corriente y de los otros equipos si ocurriera algún problema.

- No utilice el dispositivo si el cable de red o el enchufe de red está dañado o es defectuoso. Si el cable de red o el enchufe de red está dañado o es defectuoso, éste debe ser sustituido por el fabricante o un servicio técnico autorizado.
- Antes del uso, compruebe siempre que la tensión de red sea la misma que se indica en la placa de características del dispositivo.
- Conecte el dispositivo a una toma de pared con tierra. Si es necesario, utilice un cable alargador con toma de tierra de un diámetro adecuado.
- Desenrolle siempre totalmente el cable de red y el cable alargador.
- Utilice únicamente el conector adecuado para hacer funcionar el dispositivo.
- El dispositivo no se ha diseñado para funcionar mediante un temporizador externo o un sistema de control remoto independiente.
- No mueva el dispositivo tirando del cable de red. Asegúrese de que el cable de red no se enrede. Asegúrese de que el cable de red no cuelgue del borde de una encimera y no pueda engancharse accidentalmente o tropezarse con él.
- No sumerja el dispositivo, el cable de red o el enchufe de red en agua ni otros líquidos.

Uso inicial

- Limpie el dispositivo. Consulte la sección “Limpieza y mantenimiento”.
- Llene de aceite vegetal el recipiente para fondue.
- Coloque el recipiente para fondue sobre la base de calentamiento.
- Inserte el enchufe de red en la toma de pared.
- Sitúe el mando de temperatura en la temperatura máxima. El indicador de temperatura se enciende.
- Espere unos minutos hasta que se apague el indicador de temperatura. El recipiente para fondue ha alcanzado la temperatura deseada.
- Sitúe el mando de temperatura en la temperatura mínima.
- Retire el enchufe de red de la toma de pared.
- Deje que el dispositivo se enfríe completamente.

Nota: Si enciende el dispositivo por primera vez, éste puede desprender un poco de humo y un olor característico durante un breve periodo. Esto es algo normal.

Uso

- Prepare los alimentos.
- Llene el recipiente para fondue con los ingredientes deseados (aceite vegetal, caldo, queso o chocolate).
- Coloque el recipiente para fondue sobre la base de calentamiento.
- Inserte el enchufe de red en la toma de pared.
- Sitúe el mando de temperatura en la temperatura deseada. El indicador de temperatura se enciende.
- Espere unos minutos hasta que se apague el indicador de temperatura. El recipiente para fondue ha alcanzado la temperatura deseada.

Nota: Mientras el dispositivo está encendido, el indicador de temperatura se enciende y se apaga cuando el termostato se enciende y se apaga para mantener la temperatura deseada.

- Remueva la fondue hasta que esté todo mezclado.
- Pinche el alimento con el tenedor para fondue.
- Introduzca el alimento en la fondue.
- Remueva el alimento en la fondue hasta que esté listo para el consumo.
- Retire el tenedor para fondue del recipiente para fondue.
- Retire el alimento del tenedor para fondue y póngalo en su plato para fondue.
- Tras el uso, sitúe el mando de temperatura en la temperatura mínima.
- Retire el enchufe de red de la toma de pared.
- Deje que el dispositivo se enfríe completamente.

Limpieza y mantenimiento

¡Advertencia!

- Antes de la limpieza o el mantenimiento, apague el dispositivo, retire el enchufe de red de la toma de pared y espere hasta que el dispositivo se haya enfriado.
- No utilice disolventes de limpieza ni productos abrasivos.
- No utilice objetos afilados.
- No sumerja el dispositivo en agua ni otros líquidos.
- No limpie los accesorios en el lavavajillas.
- No intente reparar el dispositivo. Si el dispositivo no funciona correctamente, sustitúyalo por uno nuevo.

- Limpie el dispositivo después de cada uso:
  - Elimine los restos con un papel de cocina.
  - Limpie la base de calentamiento con un paño suave humedecido. Seque bien la base de calentamiento con un paño limpio y seco.
  - Limpie el recipiente para fondue, la cubierta y los tenedores para fondue en agua jabonosa. Aclare el recipiente para fondue, la cubierta y los tenedores para fondue bajo el chorro de agua. Seque bien recipiente para fondue, la cubierta y los tenedores para fondue con un paño limpio y seco.

Description — Français

1. Molette de température
2. Témoin de température
3. Base chauffante
4. Poignée
5. Caquelon
6. Couvercle
7. Fourchette à fondue

Sécurité

- Lisez attentivement le manuel avant usage. Conservez le manuel pour toute référence ultérieure.
- Le fabricant décline toute responsabilité pour les dommages ou blessures consécutifs causés par le non-respect des consignes de sécurité et d’une utilisation inappropriée de l’appareil.
- Cet appareil peut être utilisé par des enfants 8 ans ou plus et des personnes présentant un handicap physique, sensoriel, mental ou moteur, voire dépourvus des connaissances et de l’expérience nécessaires, en cas de surveillance ou d’instructions sur l’usage de cet appareil en toute sécurité et de compréhension des risques impliqués. Le nettoyage et l’entretien utilisateur ne doivent pas être confiés à des enfants sauf s’ils ont 8 ans ou plus et sont sous surveillance. Maintenez l’appareil et le cordon d’alimentation hors de portée des enfants de moins de 8 ans. Les enfants ne doivent pas jouer avec l’appareil.
- Utilisez l’appareil uniquement pour son usage prévu. N’utilisez pas l’appareil à d’autres fins que celles décrites dans le manuel.
- N’utilisez pas l’appareil si une pièce quelconque est endommagée ou défectueuse. Si l’appareil est endommagé ou défectueux, remplacez-le immédiatement.
- L’appareil est conçu exclusivement pour une utilisation en intérieur. N’utilisez pas l’appareil à l’extérieur.
- L’appareil est conçu exclusivement pour un usage domestique. N’utilisez pas l’appareil à des fins commerciales.
- N’utilisez pas l’appareil à proximité d’une baignoire, d’une douche, d’un lavabo ou d’autres récipients contenant de l’eau.
- N’exposez pas l’appareil à l’eau ou à l’humidité.
- Assurez-vous que l’appareil n’entre en contact avec aucune matière inflammable.
- Maintenez l’appareil à l’écart des sources de chaleur. Ne placez pas l’appareil sur une surface chaude ou à proximité de flammes nues.
- Ne couvrez pas l’appareil.
- Assurez-vous que l’appareil dispose d’un dégagement suffisant pour que la chaleur se dissipe tout en assurant une ventilation satisfaisante.
- Placez l’appareil sur une surface stable et plane.
- Placez l’appareil sur une surface résistante à la chaleur et aux projections.
- Ne placez pas l’appareil sur une plaque de cuisson.
- N’utilisez pas de charbon ou de combustibles similaires.
- Attention aux pièces chaudes. Les surfaces marquées d’un symbole d’attention aux surfaces chaudes peuvent devenir chaudes durant l’utilisation. Les surfaces accessibles peuvent devenir chaudes lorsque l’appareil fonctionne.
- Faites attention en touchant l’appareil. Utilisez des gants de cuisine si vous devez toucher l’appareil pendant ou juste après l’utilisation.
- Assurez-vous d’avoir les mains sèches avant de toucher l’appareil.
- Le caquelon devient très chaud pendant l’usage. Ne touchez pas le caquelon chaud. Touchez uniquement les poignées si le caquelon est chaud.
- Ne laissez pas l’appareil sans surveillance à quelque moment que ce soit durant ou juste après l’usage.
- Ne déplacez pas l’appareil s’il est sous tension ou encore chaud. Retirez la fiche secteur de la prise murale et laissez l’appareil refroidir.

Sécurité électrique

CAUTION RISk OF ELECTRIC SHOCK DO NOT OPEN

- Pour réduire le risque de choc électrique, ce produit doit être ouvert uniquement par un technicien qualifié si une réparation s’impose.
- Débranchez l’appareil et les autres équipements du secteur s’il y a un problème.

- N’utilisez pas l’appareil si le cordon d’alimentation ou la fiche secteur est endommagé ou défectueux. Si le cordon d’alimentation ou la fiche secteur est endommagé ou défectueux, il doit être remplacé par le fabricant ou par un réparateur agréé.
- Avant toute utilisation, vérifiez que la tension du secteur correspond à celle indiquée sur la plaque signalétique de l’appareil.
- Connectez l’appareil à une prise murale mise à la terre. Si nécessaire, utilisez une rallonge mise à la terre d’un diamètre adapté.
- Déroulez toujours complètement le cordon d’alimentation et la rallonge.
- Utilisez le connecteur approprié pour faire fonctionner l’appareil.
- L’appareil n’est pas conçu pour être utilisé avec une minuterie externe ou un système de télécommande séparé.
- Ne déplacez pas l’appareil en le tirant par le cordon d’alimentation. Assurez-vous que le cordon d’alimentation ne s’enchevêtre pas. Assurez-vous que le cordon d’alimentation ne pend pas sur le bord d’un plan de travail et ne peut pas être happé ou faire trébucher quelqu’un accidentellement.
- N’immergez pas l’appareil, le cordon d’alimentation ou la fiche secteur dans l’eau ou d’autres liquides.

Utilisation initiale

- Nettoyez l’appareil. Consultez la section “Nettoyage et entretien”.
- Remplissez le caquelon d’huile végétale.
- Placez le caquelon sur la plaque chauffante.
- Insérez la fiche secteur dans la prise murale.
- Réglez la molette de température sur la température maximum. Le témoin de température s’allume.
- Attendez quelques minutes que le témoin de température s’éteigne. Le caquelon a atteint la température souhaitée.
- Réglez la molette de température sur la température minimum.
- Débranchez la fiche secteur de la prise murale.
- Laissez l’appareil refroidir complètement.

Remarque : Pour sa première mise en marche, l’appareil peut émettre une légère fumée et une odeur caractéristique pendant une période brève. C’est normal.

Usage

- Préparez les aliments.
- Remplissez le caquelon des ingrédients prévus (huile végétale, bouillon, fromage ou chocolat).
- Placez le caquelon sur la plaque chauffante.
- Insérez la fiche secteur dans la prise murale.
- Réglez la molette de température sur la température souhaitée. Le témoin de température s’allume.
- Attendez quelques minutes que le témoin de température s’éteigne. Le caquelon a atteint la température souhaitée.

Remarque : Si l’appareil est sous tension, le témoin de température s’allume et s’éteint à mesure que le thermostat s’enclenche et s’arrête afin d’entretenir la température requise.

- Remuez la fondue pour qu’elle soit bien homogène.
- Placez les aliments sur la fourchette à fondue.
- Plongez les aliments dans la fondue.
- Remuez les aliments dans la fondue pour qu’ils soient prêts à être consommés.
- Retirez la fourchette à fondue du caquelon.
- Retirez les aliments de la fourchette à fondue et placez-les sur votre plat de fondue.
- Après usage, réglez la molette de température sur la température minimum.
- Débranchez la fiche secteur de la prise murale.
- Laissez l’appareil refroidir complètement.

Nettoyage et entretien

Avertissement !

- Avant le nettoyage ou l’entretien, arrêtez l’appareil, débranchez la fiche secteur de la prise murale et attendez que l’appareil refroidisse.
- N’utilisez pas de solvants ni de produits abrasifs.
- N’utilisez pas d’objets coupants.
- Ne plongez pas l’appareil dans l’eau ou autres liquides.
- Ne nettoyez pas les accessoires au lave-vaisselle.
- Ne tentez pas de réparer l’appareil. Si l’appareil fonctionne mal, remplacez-le par un neuf.

- Nettoyez l’appareil après chaque utilisation :
  - Retirez tous les résidus avec une serviette en papier.
  - Nettoyez la base chauffante avec un chiffon doux et humide. Séchez soigneusement la base chauffante à l’aide d’un chiffon propre et sec.
  - Nettoyez le caquelon, le couvercle et les fourchettes à fondue à l’eau savonneuse. Rincez le caquelon, le couvercle et les fourchettes à fondue sous l’eau courante. Séchez soigneusement le caquelon, le couvercle et les fourchettes à fondue à l’aide d’un chiffon propre et sec.

Descrizione — Italiano

1. Selettore della temperatura
2. Indicatore della temperatura
3. Base riscaldante
4. Manico
5. Pentola da fonduta
6. Coperchio
7. Forchetta da fonduta

Sicurezza

- Leggere il manuale con attenzione prima dell’uso. Conservare il manuale per riferimenti futuri.
- Il fabbricante non è responsabile per eventuali danni consequenziali o per danni a cose o persone derivanti dall’inosservanza delle istruzioni sulla sicurezza o dall’uso improprio del dispositivo.
- Il dispositivo può essere utilizzato da bambini di almeno 8 anni e da persone con ridotte capacità fisiche, sensoriali, mentali o motorie, o con mancanza di esperienza o conoscenza, sotto supervisione o dopo avere ricevuto adeguate istruzioni riguardo all’uso in sicurezza del dispositivo e avere compreso i pericoli intrinseci nell’uso. Gli interventi di pulizia e manutenzione da parte dell’utente, non devono essere eseguiti da bambini al di sotto degli 8 anni e senza supervisione. Conservare il dispositivo e il cavo di alimentazione fuori dalla portata dei bambini al di sotto degli 8 anni. I bambini non devono giocare con il dispositivo.
- Utilizzare il dispositivo solo per gli scopi previsti. Non utilizzare il dispositivo per scopi diversi da quelli descritti nel manuale.
- Non utilizzare il dispositivo se presenta parti difettose. Se il dispositivo è danneggiato o difettoso, sostituirlo immediatamente.
- Questo dispositivo è adatto solo per uso in ambienti interni. Non utilizzare il dispositivo all’aperto.
- Questo dispositivo è adatto solo per uso in ambienti domestici. Non utilizzare il dispositivo per scopi commerciali.
- Non utilizzare il dispositivo in prossimità di vasche da bagno, docce, lavandini o altri recipienti contenenti acqua.
- Non esporre il dispositivo ad acqua o umidità.
- Verificare che il dispositivo non entri in contatto con materiale infiammabile.
- Tenere il dispositivo a distanza da fonti di calore. Non collocare il dispositivo su superfici calde o vicino a fiamme libere.
- Non coprire il dispositivo.
- Verificare che intorno al dispositivo sia presente spazio sufficiente per consentire la fuoriuscita del calore e fornire una ventilazione adeguata.
- Collocare il dispositivo su una superficie stabile e piana.
- Collocare il dispositivo su una superficie resistente a calore e schizzi.
- Non collocare il dispositivo su un piano cottura.
- Non utilizzare carbone o combustibili simili.
- Porre attenzione alle parti riscaldate. Le superfici contrassegnate con un simbolo di attenzione per superfici calde possono diventare calde durante l’uso. Le superfici accessibili possono diventare calde quando il dispositivo è in funzione.
- Porre attenzione nel toccare il dispositivo. Utilizzare guanti da forno qualora fosse necessario toccare il dispositivo durante o subito dopo l’uso.
- Prima di toccare il dispositivo assicurarsi di avere le mani asciutte.
- La pentola da fonduta diventa molto calda durante l’uso. Non toccare la pentola da fonduta calda. Quando la pentola è calda, toccare esclusivamente i manici.
- Non lasciare mai il dispositivo incustodito durante o subito dopo l’uso.
- Non spostare il dispositivo quando è acceso o è ancora caldo. Rimuovere la spina di alimentazione dalla presa a parete e lasciar raffreddare il dispositivo completamente.

Sicurezza elettrica

CAUTION RISk OF ELECTRIC SHOCK DO NOT OPEN

- Per ridurre il rischio di scosse elettriche, il presente prodotto deve essere aperto solo da un tecnico autorizzato, nel caso sia necessario ripararlo.
- Scollegare il prodotto dall’alimentazione e da altri apparecchi se dovesse esserci un problema.

- Non utilizzare il dispositivo in presenza di danni o difetti al cavo o alla spina di alimentazione. Se il cavo o la spina di alimentazione è danneggiato o difettoso, deve essere sostituito dal fabbricante o da un centro riparazioni autorizzato.
- Prima dell’uso verificare sempre che la tensione di alimentazione corrisponda a quella indicata sulla targhetta nominale del dispositivo.
- Collegare il dispositivo a una presa a parete dotata di messa a terra. Se necessario, utilizzare una prolunga dotata di messa a terra di diametro adeguato.
- Srotolare sempre completamente il cavo di alimentazione e il cavo di prolunga.
- Per accendere il dispositivo utilizzare esclusivamente il connettore adeguato.
- Il dispositivo non è previsto per essere azionato mediante timer esterno o telecomando.
- Non spostare il dispositivo tirandolo per il cavo di alimentazione. Verificare che il cavo non possa aggrovigliarsi. Verificare che il cavo di alimentazione non rimanga impigliato nel bordo di sporgenze o ripiani e non possa costituire fonte di rischio di incidenti o cadute.
- Non immergere il dispositivo, il cavo o la spina di alimentazione in acqua o altri liquidi.

Uso iniziale

- Pulire il dispositivo. Fare riferimento alla sezione “Pulizia e manutenzione”.
- Riempire la pentola da fonduta con olio vegetale.
- Collocare la pentola da fonduta sulla base riscaldante.
- Collegare la spina di alimentazione alla presa a parete.
- Regolare il selettore della temperatura sulla temperatura massima. L’indicatore della temperatura si accende.
- Attendere alcuni minuti fino allo spegnimento dell’indicatore della temperatura. La pentola da fonduta ha raggiunto la temperatura richiesta.
- Regolare il selettore della temperatura sulla temperatura minima.
- Disinserire la spina di alimentazione dalla presa a parete.
- Far raffreddare completamente il dispositivo.

Nota: alla prima accensione il dispositivo può emettere per un breve periodo un po’ di fumo e un odore caratteristico. È una condizione normale.

Uso

- Preparare il cibo.
- Introdurre nella pentola da fonduta gli ingredienti necessari (olio vegetale, brodo, formaggio o cioccolato).
- Collocare la pentola da fonduta sulla base riscaldante.
- Collegare la spina di alimentazione alla presa a parete.
- Regolare il selettore della temperatura sulla temperatura necessaria. L’indicatore della temperatura si accende.
- Attendere alcuni minuti fino allo spegnimento dell’indicatore della temperatura. La pentola da fonduta ha raggiunto la temperatura richiesta.

Nota: Quando il dispositivo è acceso, l’indicatore della temperatura si accende e si spegne a seguito dei cicli di accensione e spegnimento eseguiti dal termostato per mantenere la temperatura richiesta.

- Mescolare la fonduta fino a quando non è completamente amalgamata.
- Prelevare il cibo con la forchetta da fonduta.
- Immergere il cibo nella fonduta.
- Girare il cibo nella fonduta fino a quando non è pronto per essere consumato.
- Rimuovere la forchetta da fonduta dalla pentola.
- Rimuovere il cibo dalla forchetta da fonduta e collocarlo nel piatto da fonduta.
- Dopo l’uso, regolare il selettore della temperatura sulla temperatura minima.
- Disinserire la spina di alimentazione dalla presa a parete.
- Far raffreddare completamente il dispositivo.

Pulizia e manutenzione

Attenzione!

- Prima di qualsiasi intervento di pulizia o manutenzione, spegnere il dispositivo, rimuovere la spina dalla presa a parete e attendere che il dispositivo si sia raffreddato.
- Non utilizzare solventi detergenti o abrasivi.
- Non utilizzare oggetti affilati.
- Non immergere il dispositivo in acqua o in altri liquidi.
- Non lavare gli accessori in lavastoviglie.
- Non cercare di riparare il dispositivo. Se il dispositivo non funziona correttamente, sostituirlo con uno nuovo.

- Pulire il dispositivo dopo ogni utilizzo.
  - Rimuovere gli eventuali residui con un asciugamano di carta.
  - Pulire la base riscaldante con un panno morbido e umido. Asciugare a fondo la base riscaldante con un panno pulito e asciutto.
  - Pulire la pentola da fonduta, il coperchio e le forchette da fonduta in acqua saponosa. Sciacquare la pentola da fonduta, il coperchio e le forchette da fonduta in acqua corrente. Asciugare a fondo la pentola da fonduta, il coperchio e le forchette da fonduta con un panno pulito e asciutto.

Descrição — Português

1. Botão da temperatura
2. Indicador de temperatura
3. Base de aquecimento
4. Pega
5. Panela de fondue
6. Tampa
7. Garfo de fondue

Segurança

- Leia atentamente o manual de instruções antes de utilizar. Guarde o manual para consulta futura.
- O fabricante não se responsabiliza por danos indiretos ou por danos em bens ou pessoas provocados pela inobservância das instruções de segurança e utilização indevida do dispositivo.
- O dispositivo pode ser utilizado por crianças com idade igual ou superior a 8 anos e pessoas com capacidade física, sensorial, mental ou motora diminuída ou falta de experiência e conhecimentos caso sejam supervisionadas ou recebam instruções relativas à utilização do dispositivo de um modo seguro e compreendam os riscos envolvidos. A limpeza e manutenção por parte do utilizador não devem ser efetuadas por crianças a não ser que tenham idade superior a 8 anos e sejam supervisionadas. Mantenha o dispositivo e o cabo de alimentação fora do alcance das crianças com idade inferior a 8 anos. As crianças não deverão brincar com o dispositivo.
- Utilize o dispositivo apenas para a finalidade a que se destina. Não utilize o dispositivo para outras finalidades além das descritas no manual.
- Não utilize o dispositivo caso tenha alguma peça danificada ou com defeito. Se o dispositivo estiver danificado ou tenha defeito, substitua imediatamente o dispositivo.
- O dispositivo destina-se apenas a utilização no interior. Não utilize o dispositivo no exterior.
- O dispositivo destina-se apenas a utilização doméstica. Não utilize o dispositivo para fins comerciais.
- Não utilize junto de banheiras, chuveiros, lavatórios ou outros recipientes que contenham água.
- Não exponha o dispositivo a água ou humidade.
- Certifique-se de que o dispositivo não entra em contacto com materiais inflamáveis.
- Mantenha o dispositivo afastado de fontes de calor. Não coloque o dispositivo sobre superfícies quentes ou próximo de chamas desprotegidas.
- Não cubra o dispositivo.
- Certifique-se de que existe espaço suficiente à volta do dispositivo para permitir a dissipação do calor e ventilação adequada.
- Coloque o dispositivo sobre uma superfície plana e estável.
- Coloque o dispositivo sobre uma superfície resistente ao calor e à prova de salpicos.
- Não coloque o dispositivo num fogão.
- Não utilize carvão ou outros líquidos combustíveis semelhantes.
- Tenha cuidado com as peças quentes. As superfícies que apresentam um símbolo de aviso relativo a superfícies quentes poderão aquecer durante a utilização. As superfícies acessíveis podem aquecer durante o funcionamento do dispositivo.
- Tenha cuidado ao tocar no dispositivo. Utilize luvas de forno, caso tenha de tocar no dispositivo durante ou imediatamente após a utilização.
- Certifique-se de que as suas mãos estão secas antes de tocar no dispositivo.
- A panela de fondue aquece muito durante a utilização. Não toque na panela de fondue quente. Toque apenas nas pegas quando a panela de fondue estiver quente.
- Não deixe o dispositivo sem vigilância durante ou imediatamente após a sua utilização.
- Não desloque o dispositivo ligado ou ainda quente. Retire a ficha da tomada de parede e aguarde até que o dispositivo arrefeça.

Segurança elétrica

CAUTION RISk OF ELECTRIC SHOCK DO NOT OPEN

- Quando necessitar de reparação e para reduzir o risco de choque elétrico, este produto deve apenas ser aberto por um técnico autorizado.
- Desligue o produto da tomada de alimentação e outro equipamento se ocorrer um problema.

- Não utilize o dispositivo se o cabo de alimentação ou a ficha estiverem danificados ou com defeito. Se o cabo de alimentação ou a ficha estiverem danificados ou com defeito, têm de ser substituídos pelo fabricante ou um agente reparador autorizado.
- Antes de utilizar, verifique sempre se a tensão da rede é igual à tensão indicada na placa de classificação do dispositivo.
- Ligue o dispositivo a uma tomada de parede com ligação terra. Se necessário, utilize um cabo de extensão com ligação terra com um diâmetro adequado.
- Desenrole sempre completamente o cabo de alimentação e o cabo de extensão.
- Use apenas o conector adequado para utilizar o dispositivo.
- O dispositivo não se destina a ser utilizado com um temporizador externo nem com um sistema de controlo remoto separado.
- Não desloque o dispositivo puxando-o pelo cabo de alimentação. Certifique-se de que o cabo de alimentação não fica emaranhado. Certifique-se de que o cabo de alimentação não fica pendurado na extremidade de uma bancada e de que ninguém poderá tropeçar ou pisá-lo acidentalmente.
- Não mergulhe o dispositivo, o cabo de alimentação ou a ficha em água ou outros líquidos.

Utilização inicial

- Limpe o dispositivo. Consulte a secção “Limpeza e manutenção”.
- Encha a panela de fondue com óleo vegetal.
- Coloque a panela de fondue na base de aquecimento.
- Insira a ficha na tomada de parede.
- Coloque o botão da temperatura na temperatura máxima. O indicador de temperatura acende-se.
- Aguarde alguns minutos até que o indicador de temperatura se apague. A panela de fondue atingiu a temperatura pretendida.
- Coloque o botão da temperatura na temperatura mínima.
- Retire a ficha da tomada de parede.
- Deixe o dispositivo arrefecer completamente.

Nota: Ao ligar o dispositivo pela primeira vez, este poderá produzir um pouco de fumo e um odor característico durante um curto período de tempo. Isto é normal.

Utilização

- Prepare os alimentos.
- Encha a panela de fondue com os ingredientes pretendidos (óleo vegetal, caldos, queijo ou chocolate).
- Coloque a panela de fondue na base de aquecimento.
- Insira a ficha na tomada de parede.
- Coloque o botão da temperatura na temperatura pretendida. O indicador de temperatura acende-se.
- Aguarde alguns minutos até que o indicador de temperatura se apague. A panela de fondue atingiu a temperatura pretendida.

Nota: Enquanto o dispositivo estiver ligado, o indicador da temperatura pode acender-se e apagar-se à medida que o termóstato liga ou desliga para manutenção da temperatura pretendida.

- Mexa o fondue até obter uma mistura homogénea.
- Pique os alimentos com o garfo de fondue.
- Mergulhe os alimentos no fondue.
- Mexa os alimentos no interior do fondue até que estejam prontos a consumir.
- Retire o garfo da panela de fondue.
- Retire o alimento do garfo de fondue e coloque-o no seu prato de fondue.
- Após a utilização, coloque o botão da temperatura na temperatura mínima.
- Retire a ficha da tomada de parede.
- Deixe o dispositivo arrefecer completamente.

Limpeza e manutenção

Aviso!

- Antes da limpeza ou manutenção, desligue o dispositivo, retire a ficha da tomada de parede e aguarde até que o dispositivo tenha arrefecido.
- Não utilize solventes de limpeza ou produtos abrasivos.
- Não utilize objectos afiados.
- Não mergulhe o dispositivo em água ou outros líquidos.
- Não lave os acessórios na máquina de lavar louça.
- Não tente reparar o dispositivo. Se o dispositivo não funcionar corretamente, substitua-o por um dispositivo novo.

- Limpe o dispositivo após cada utilização:
  - Retire eventuais resíduos com papel de cozinha.
  - Limpe a base de aquecimento com um pano húmido macio. Seque minuciosamente a base de aquecimento com um pano limpo e seco.
  - Lave a panela de fondue, a tampa e os respetivos garfos em água com detergente. Enxague a panela de fondue, a tampa e os respetivos garfos sob água corrente. Seque minuciosamente a panela de fondue, a tampa e os respetivos garfos com um pano limpo e seco.

Beskrivelse — Dansk

1. Temperaturskive
2. Temperaturindikator
3. Varmeplade
4. Håndtag
5. Fonduegryde
6. Låg
7. Fonduegaffel

Sikkerhed

- Læs vejledningen omhyggeligt inden apparatet tages i brug. Gem vejledningen til fremtidig brug.
- Fabrikanten kan ikke holdes ansvarlig for skader der opstår på ejendom eller personer, på grund af manglende overholdelse af sikkerhedsvejledninger og forkert brug af apparatet.
- Apparatet må anvendes af børn i alderen 8 år og opefter, og af personer med nedsatte fysiske, sensoriske eller mentale handicap eller mangel på erfaring eller kendskab, hvis de holdes under opsyn eller undervises i brug af apparatet på en sikker måde og forstår de involverede farer. Rengøring og vedligeholdelse må ikke udføres af børn med mindre de er ældre end 8 år og under opsyn. Hold apparatet og netledningen uden for rækkevidden af børn på under 8 år. Børn må ikke lege med apparatet.
- Brug kun apparatet til de tilsigtede formål. Brug ikke apparatet til andre formål end dem, som er beskrevet i vejledningen.
- Brug ikke apparatet, hvis det har beskadigede eller defekte dele. Hvis apparatet er beskadiget eller defekt, skal det omgående udskiftes.
- Apparatet er kun beregnet til indendørs brug. Brug ikke apparatet udendørs.
- Apparatet er kun beregnet til privat brug. Brug ikke apparatet til kommercielle formål.
- Brug ikke apparatet nær ved badekar, brusebade, vandfade eller andre kar der indeholder vand.
- Udsæt ikke apparatet for vand eller fugt.
- Sørg for, at apparatet ikke kommer i kontakt med brændbart materiale.
- Hold apparatet væk fra varmekilder. Anbring ikke apparatet på varme overflader eller i nærheden af åben ild.
- Dæk ikke apparatet til.
- Sørg for, at der er tilstrækkeligt plads omkring apparatet, så varmen kan slippe bort, og sørg for tilstrækkelig ventilation.
- Placér apparatet på en stabil, flad overflade.
- Anbring apparatet på en varmebestand og stænkbeskyttet overflade.
- Placér ikke apparatet på et komfur.
- Brug aldrig trækul eller tilsvarende brændsel.
- Vær opmærksom på varme dele. Overfladerne, som er mærket med et forsigtighedssymbol for varme overflader, kan blive varme under brug. De tilgængelige overflader kan blive varme, når apparatet er i brug.
- Vær forsigtig, når du rører ved apparatet. Brug ovnhandsker, hvis du skal røre ved apparatet kort efter, det har været brugt.
- Sørg for, at dine hænder er tørre, inden du rører ved apparatet.
- Fonduegryden bliver meget varm under brug. Rør ikke ved den varme fonduegryde. Brug kun håndtagene, når fonduegryden er varm.
- Efterlad aldrig apparatet uden opsyn under eller umiddelbart efter brug.
- Flyt ikke apparatet, når det er tændt eller stadig er varmt. Fjern netstikket fra stikkontakten i væggen, og vent til apparatet køle helt af.

Elektrisk sikkerhed

CAUTION RISk OF ELECTRIC SHOCK DO NOT OPEN

- For at nedsætte risikoen for elektrisk stød, må dette produkt kun åbnes af en autoriseret tekniker, når service er nødvendig.
- Tag produktet ud af stikkontakten og andet udstyr, hvis der opstår et problem.

- Brug ikke apparatet, hvis netledningen eller netstikket er beskadiget eller defekt. Hvis netledningen eller netstikket er beskadiget eller defekt, skal den udskiftes af fabrikanten, eller en autoriseret tekniker.
- Kontroller altid, at netspændingen er den samme som spændingen angivet på ydelsesskiltet før brug.
- Slut apparatet til en stikkontakt med jordforbindelse. Brug om nødvendigt en forlængerledning med jordforbindelse af en passende diameter.
- Rul altid netledningen og forlængerledningen helt ud.
- Brug kun passende stik til at tilslutte fonduegryden.
- Apparatet er ikke beregnet til betjening med en ekstern timer eller separat fjernbetjeningssystem.
- Flyt ikke apparatet ved at trække i netledningen. Kontroller at netledningen ikke kan blive filtret sammen. Sørg for, at netledningen ikke hænger ud over kanten på bordet eller ved et uheld kan hænge fast eller faldes over.
- Sænk ikke apparatet, netledningen eller netstikket ned i vand eller andre væsker.

Indledende brug

- Rengør apparatet. Se afsnittet “Rengøring og vedligeholdelse”.
- Fyld fonduegryden med vegetabilsk olie.
- Sæt fonduegryden på varmepladen.
- Sæt netstikket i stikkontakten.
- Indstil den højeste temperatur på temperaturskiven. Temperaturindikatoren tænder.
- Vent nogle få minutter indtil temperaturindikatoren slukker. Fonduegryden har nået den nødvendige temperatur.
- Indstil den laveste temperatur på temperaturskiven.
- Fjern netstikket fra stikkontakten.
- Lad apparatet køle helt ned.

Bemærk: Hvis du tænder for apparatet for første gang, kan det udsende en lille smule røg og en karakteristisk lugt i en kort periode. Dette er normal drift.

Anvendelse

- Forbered ingredienserne.
- Fyld fonduegryden med de ønskede ingredienser (vegetabilsk olie, bouillon, ost eller chokolade).
- Sæt fonduegryden på varmepladen.
- Sæt netstikket i stikkontakten.
- Indstil den ønskede temperatur på temperaturskiven. Temperaturindikatoren tænder.
- Vent nogle få minutter indtil temperaturindikatoren slukker. Fonduegryden har nået den nødvendige temperatur.

Bemærk: Mens apparatet er i brug tænder og slukker temperaturindikatoren, hver gang termostaten tænder og slukker for at holde den indstillede temperatur.

- Rør i fonduen indtil den jævn og helt smeltet.
- Stik ingredienserne på fonduegaflen.
- Dyp ingredienserne i fonduen.
- Rør ingredienserne i fonduen indtil de er klar til at spise.
- Fjern fonduegaflen fra fonduegryden.
- Fjern ingredienserne fra fonduegaflen, og læg dem på din tallerken.
- Efter brug indstiller du den laveste temperatur på temperaturskiven.
- Fjern netstikket fra stikkontakten.
- Lad apparatet køle helt ned.

Rengøring og vedligeholdelse

Advarsel!

- Før rengøring eller vedligeholdelse skal du slukke apparatet, tage netstikket ud af stikkontakten og vente, indtil apparatet er kølet ned.
- Brug ikke opløsningsmidler eller slibende rengøringsmidler.
- Brug ikke skarpe genstande.
- Sænk ikke apparatet ned i vand eller andre væsker.
- Rengør ikke tilbehøret i opvaskemaskine.
- Forsøg aldrig at reparere apparatet. Hvis apparatet ikke fungerer korrekt, skal det udskiftes med et nyt.

- Rengør apparatet efter hver brug.
  - Fjern alle rester med en papirserviet.
  - Rengør varmepladen med en blød, fugtig klud. Tør varmepladen grundigt af med en ren, tør klud.
  - Rengør fonduegryden, låget og fonduegaflerne i sæbevand. Skyl fonduegryden, låget og fonduegaflerne under rindende vand. Tør fonduegryden, låget og fonduegaflerne af med en ren, tør klud.

Beskrivelse — Norsk

1. Temperaturvelger
2. Temperaturindikator
3. Varmebase
4. Håndtak
5. Fonduegryte
6. Lokk
7. Fonduegaffel

Sikkerhet

- Les bruksanvisningen nøye før bruk. Oppbevar bruksanvisningen for fremtidig bruk.
- Produsenten er ikke ansvarlig for påfølgende skade eller for skade på eiendom eller person som følge av manglende overholdelse av sikkerhetsanvisningene og feil bruk av enheten.
- Enheten kan brukes av barn fra 8 år og personer med en fysisk, sensorisk, mental eller motorisk funksjonshemming eller mangel på erfaring og kunnskaper hvis de holdes under tilsyn og gis instruksjoner angående bruken av apparatet på en trygg måte og forstår farene som er involvert. Rengjøring og brukervedlikehold skal ikke utføres av barn med mindre de er eldre enn 8 år og holdes under tilsyn. Hold enheten og strømkabelen utenfor rekkevidde for barn under 8 år. Barn skal ikke leke med enheten.
- Bruk bare enheten for det tiltenkte formålet. Ikke bruk enheten til andre formål enn det som er beskrevet i bruksanvisningen.
- Ikke bruk enheten hvis noen del er skadet eller defekt. Enheten må erstattes umiddelbart hvis den er skadet eller defekt.
- Enheten er kun ment for innendørs bruk. Ikke bruk enheten utendørs.
- Enheten er kun for innendørs bruk. Ikke bruk enheten i forretningsøyemed.
- Ikke bruk enheten i nærheten av badekar, dusj, håndvask eller andre vannbeholdere.
- Ikke utsett enheten for vann eller fuktighet.
- Sørg for at enheten ikke kommer i kontakt med brennbart materiale.
- Hold enheten unna varmekilder. Ikke plasser enheten nær varme overflater eller åpne flammer.
- Ikke dekk til enheten.
- Sørg for at det er nok plass rundt enheten til at varmen kan slippe ut og gi tilstrekkelig ventilasjon.
- Plasser enheten på en jevn, flat overflate.
- Plasser enheten på en varmebestandig og sprutsikker overflate.
- Legg ikke enheten på en kokeplate.
- Ikke bruk kull eller annet brennstoff.
- Vær forsiktig med varme deler. Overflatene som er merket med et advarselsymbol for varme overflater kan bli varme under bruk. De tilgjengelige overflatene kan bli varme når enheten er i bruk.
- Vær forsiktig når du berører enheten. Bruk grytekluter hvis du må berøre enheten under eller like etter bruk.
- Sørg for at hendene dine er tørre før du tar på enheten.
- Fonduegryten blir varm svært under bruk. Ikke berør den varme fonduegryten. Bruk kun håndtakene når fonduegryten er varm.
- Enheten må være under tilsyn under og rett etter bruk.
- Ikke flytt enheten når den er slått på eller fremdeles varm. Trekk ut støpselet fra stikkontakten og vent til enheten er avkjølt.

Elektrisk sikkerhet

CAUTION RISk OF ELECTRIC SHOCK DO NOT OPEN

- For å redusere faren for strømstøt, skal dette produktet bare åpnes av en autorisert tekniker når vedlikehold er nødvendig.
- Koble produktet fra strømmen og annet utstyr dersom et problem oppstår.

- Ikke bruk enheten hvis strømkabelen eller støpselet er skadet eller på andre måter defekt. Hvis strømkabelen eller støpselet er skadet eller defekt, må disse byttes ut av produsenten eller et autorisert serviceverksted.
- Før bruk må det alltid sjekkes at nettspenningen er den samme som spenningen som er merket på enheten.
- Koble enheten til en jordet stikkontakt. Hvis det er nødvendig skal du bruke en jordet forlengelseskabel med passende diameter.
- Strømkablene og forlengelseskabelen skal alltid vikles ut fullstendig.
- Det må brukes riktig kontakt ved bruk av enheten.
- Enheten er ikke ment for bruk med et eksternt tidsur eller separat fjernkontrollsystem.
- Ikke flytt på enheten ved å trekke i strømkabelen. Pass på at strømkabelen ikke blir viklet inn i noe. Påse at strømkabelen ikke henger over kanten på en arbeidsbenk og at den ikke kan bli utilsiktet trukket i eller snublet over.
- Enheten, støpselet og strømkabelen må aldri senkes i vann eller andre væsker.

Førstegangs bruk

- Rengjør enheten. Se avsnittet “Rengjøring og vedlikehold”.
- Fyll fonduegryten med vegetabilsk olje.
- Sett fonduegryten på varmebasen.
- Sett støpselet inn i stikkontakten.
- Still temperaturbryteren til maks temperatur. Temperaturindikatoren tennes.
- Vent noen minutter til temperaturindikatoren slukker. Fonduegryten har nådd ønsket temperatur.
- Still temperaturbryteren til minste temperatur.
- Ta støpselet ut fra stikkontakten.
- La enheten kjøle seg ned fullstendig.

Merk: Hvis du slår på enheten for første gang, kan den avgi noe røyk og en karakteristisk lukt en kort stund. Dette er normalt.

Bruk

- Tilbered maten.
- Fyll fonduegryten med de ønskede ingredienser (vegetabilsk olje, buljong, ost eller sjokolade).
- Sett fonduegryten på varmebasen.
- Sett støpselet inn i stikkontakten.
- Still temperaturbryteren til ønsket temperatur. Temperaturindikatoren tennes.
- Vent noen minutter til temperaturindikatoren slukker. Fonduegryten har nådd ønsket temperatur.

Merk: Når enheten er slått på, vil temperaturindikatoren slås på og gå av ettersom termostaten slår seg av og på, for å opprettholde den innstilte temperaturen.

- Rør rundt til alt er blandet.
- Sett maten på fonduegaffelen.
- Dypp maten i fonduegryten.
- La maten ligge i fonduegryten til den er klar til å inntas.
- Ta fonduegaffelen ut av fonduegryten.
- Ta maten av fra fonduegaffelen og legg den på et fat.
- Etter bruk stilles temperaturbryteren til minste temperatur.
- Ta støpselet ut fra stikkontakten.
- La enheten kjøle seg ned fullstendig.

Rengjøring og vedlikehold

Advarsel!

- Før rengjøring eller vedlikehold må enheten slås av og støpselet må tas ut fra stikkontakten, og enheten må kjøles ned.
- Ikke bruk rensemidler eller skuremidler.
- Ikke bruk skarpe gjenstander.
- Ikke senk enheten i vann eller annen væske.
- Ikke rengjør tilbehøret i oppvaskmaskinen.
- Ikke prøv å reparere enheten. Hvis enheten ikke fungerer som den skal, erstatt den med en ny enhet.

- Rengjør enheten etter hver bruk.
  - Fjern rester med tørkepapir.
  - Rengjør varmebasen med en myk, fuktig klut. Tørk varmebasen grundig med en tørr, ren klut.
  - Rengjør fonduegryten, lokket og fonduegaflene i såpevann. Skyll fonduegryten, lokket og fonduegaflene under rennende vann. Tørk fonduegryten, lokket og fonduegaflene med en ren, tørr klut.

nedis

Beskrivning — Svenska

1. Temperaturhjul
2. Temperaturindikator
3. Värmebas
4. Handtag
5. Fondue-gryta
6. Lucka
7. Fondue-gaffel

Säkerhet

- Läs bruksanvisningen noga innan användning. Behåll bruksanvisningen för att kunna använda den igen.
- Tillverkaren är inte ansvarig för följdskador eller för skador på egendom eller personer som orsakas av att säkerhetsföreskrifterna inte följs och av felaktig användning av enheten.
- Enheten kan användas av barn från 8 år och uppåt och av personer med reducerad fysisk, känsel- eller mental förmåga eller med brist på erfarenheter och kunskap om de är under övervakning eller har blivit tilldelade instruktioner gällande användandet av enheten på ett säkert sätt och med förståelse för eventuella faror. Rengöring och användarunderhåll ska inte genomföras av barn om de inte är äldre än 8 år och under övervakning. Förvara enheten och nätkablarna utom räckhåll för barn under 8 år. Barn ska ej leka med enheten.
- Använd endast enheten för dess avsedda syfte. Använd inte enheten till andra ändamål än dem som beskrivs i denna bruksanvisning.
- Använd inte enheten om någon del är skadad eller felaktig. Om enheten är skadad eller felaktig ska den bytas ut omedelbart.
- Enheten är bara avsedd för inomhusanvändning. Använd inte enheten utomhus.
- Enheten är endast avsedd för inomhusanvändning. Använd inte för kommersiella ändamål.
- Använd inte enheten nära badkar, duschar, bassänger eller andra kärl innehållande vatten.
- Utsätt inte enheten för vatten eller fukt.
- Se till att enheten inte kommer i kontakt med lättantändliga material.
- Håll enheten borta från värmekällor. Placera inte enheten på varma ytor eller nära öppen eld.
- Täck inte över enheten.
- Se till att det finns tillräckligt med utrymme runt om enheten för tillräcklig ventilation så att värmen kan försvinna.
- Placera enheten på en stabil, platt yta.
- Placera enheten på en värmebeständig och stänksäker yta.
- Placera inte enheten på en spis.
- Använd inte träkol eller liknande brännbara bränslen.
- Akta dig för varma delar. Ytor som är markerade med en varningssymbol för varma ytor kommer att bli varma under användning. Närliggande ytor kan komma att bli varma när enheten används.
- Var försiktig när du rör vid enheten. Använd grythandskar när du rör vid enheten under eller strax efter användning.
- Se till att dina händer är torra innan du rör vid enheten.
- Fondue-grytan blir väldigt varm vid användning. Rör inte den varma fondue-grytan. Rör endast vid handtagen när fondue-grytan är varm.
- Lämna inte enheten oövervakad vid användning eller direkt efter användning.
- Flytta in på enheten medan den är påslagen eller fortfarande varm. Ta bort kontakten från vägguttaget och låt enheten svalna av.

Elsäkerhet

CAUTION
RISk OF ELECTRIC SHOCK
DO NOT OPEN

- För att minska risken för elektriska stötar bör denna produkt endast öppnas av behörig tekniker när service behövs.
- Dra ut nätkabeln från vägguttaget och koppla ur all annan utrustning om något problem skulle uppstå.

- Används inte enheten om nätkabeln eller nätkontakten är skadad eller defekt. Om nätkabeln eller nätkontakten är skadad eller defekt, måste den bytas ut av tillverkaren eller en auktoriserad reparatör.
- Kolla alltid om nätströmmen är den samma som strömgraderingen på enheten innan användning.
- Anslut enheten till ett jordat vägguttag. Om nödvändigt, använd en jordad förlängningssladd av lämplig diameter.
- Rulla alltid ut hela nätkabeln och förlängningssladden.
- Använd endast lämplig kontakt för att använda enheten.
- Enheten ska inte användas med en extern timer eller separat fjärrstyrning.
- Förflytta inte på enheten genom att dra i nätkabeln. Se till att nätkabeln inte kan trassla in sig. Se till att nätkabeln inte hänger över arbetsytans kant så att den inte råkar fasta eller välta.
- Doppa inte enheten, nätkabeln eller nätkontakten i vatten eller någon annan vätska.

Första användning

- Rengör enheten. Se sektionen "Rengöring och underhåll".
- Fyll fondue-grytan med vegetabilisk olja.
- Placera fondue-grytan på värmebasen.
- Sätt i nätkontakten i vägguttaget.
- Ställ in temperaturhjulet till maximal temperatur. Temperaturindikatorn tänds.
- Vänta några minuter tills temperaturindikatorn släcks. Fondue-grytan har nått önskad temperatur.
- Ställ in temperaturhjulet till lägsta temperatur.
- Dra ut nätkontakten från vägguttaget.
- Låt enheten kylas av helt och hållet.

Obs: Om du sätter på enheten för första gången, kan enheten ge ifrån sig lite rök och en karakteristisk lukt under en kort period. Detta är normalt.

Användning

- Tillaga maten.
- Fyll fondue-grytan med önskade ingredienser (vegetabilisk olja, buljong, ost eller choklad).
- Placera fondue-grytan på värmebasen.
- Sätt i nätkontakten i vägguttaget.
- Ställ in temperaturhjulet till önskad temperatur. Temperaturindikatorn tänds.
- Vänta några minuter tills temperaturindikatorn släcks. Fondue-grytan har nått önskad temperatur.

Obs: Medan enheten är påslagen, kommer temperaturindikatorn att tändas och släckas då termostaten slås på och av för att bibehålla önskad temperatur.

- Rör fonduen tills den har blandats ordentligt.
- Sätt på maten på fondue-gaffeln.
- Doppa maten i fonduen.
- Rör runt maten i fonduen tills den är redo att ätas.
- Ta bort fondue-gaffeln från fondue-grytan.
- Ta bort maten från fondue-gaffeln och lägg maten på din fondue-tallrik.
- Ställ in temperaturhjulet till lägsta temperatur efter användning.
- Dra ut nätkontakten från vägguttaget.
- Låt enheten kylas av helt och hållet.

Rengöring och underhåll

Varning!

- Innan rengöring och underhåll, stäng av enheten, ta ur nätkontakten ur vägguttaget och vänta tills enheten har kylts av.
- Använd inga rengöringsmedel som innehåller lösningsmedel eller slipmedel.
- Använd inte vassa föremål.
- Doppa inte enheten i vatten eller andra vätskor.
- Rengör inte tillbehören i diskmaskin.
- Försök inte att reparera enheten. Byt ut enheten mot en ny om den inte fungerar som den ska.

- Rengör enheten efter varje användning:
  - Ta bort eventuella rester med en pappershandduk.
  - Rengör värmebasen med en mjuk, fuktad trasa. Torka noggrant av värmebasen med en ren, torr trasa.
  - Rengör fondue-grytan, luckan och fondue-gafflarna i såpvatten. Skölj fondue-grytan, luckan och fondue-gafflarna under rinnande vatten. Torka noggrant av fondue-grytan, luckan och fondue-gafflarna med en ren, torr trasa.

Kuvaus — Suomi

1. Lämpötilan valitsin
2. Lämpötilan osoitin
3. Lämmityslevy
4. Kahva
5. Fondue-pata
6. Kansi
7. Fondue-haarukka

Turvallisuus

- Lue käyttöopas huolella ennen käyttöä. Säilytä käyttöopas tulevaa käyttöä varten.
- Valmistaja ei ole vastuussa henkilöille tai omaisuudelle aiheutuvista vahingoista, jos ne johtuvat turvallisuusohjeiden laiminlyönnistä tai laitteen sopimattomasta käytöstä.
- Tätä laitetta voivat käyttää vähintään 8-vuotiaat lapset ja henkilöt, joilla on fyysisiä, aisti-, mentaalisia tai motorisia rajoitteita tai joilla ei ole kokemusta tai tietoa laitteesta, jos heitä valvotaan tai jos heidän turvallisuudestaan vastaava henkilö on opastanut heitä laitteen turvallisessa käytössä ja he ymmärtävät käyttöön liittyvät vaarat. Lapset eivät saa suorittaa laitteen puhdistusta ja huoltoa, elleivät he ole yli 8-vuotiaita ja valvottuja. Pidä laite ja virtajohto pois alle 8-vuotiaiden lasten ulottuvilta. Lasten ei saa leikkiä laitteella.
- Käytä laitetta vain sille tarkoitettuun käyttötarkoitukseen. Älä käytä laitetta muuhun kuin käyttöoppaassa kuvattuun tarkoitukseen.
- Älä käytä laitetta, jos jokin sen osa on vioittunut tai viallinen. Jos laite on vioittunut tai viallinen, vaihda laite välittömästi.
- Laite sopii vain sisäkäyttöön. Älä käytä laitetta ulkona.
- Laite sopii vain kotikäyttöön. Älä käytä laitetta kaupallisiin tarkoituksiin.
- Älä käytä laitetta kylpyammeiden, suihkujen, pesualtaiden tai muiden vettä sisältävien esineiden lähellä.
- Älä altista laitetta vedelle ja kosteudelle.
- Varmista, ettei laite pääse kosketuksiin palavan materiaalin kanssa.
- Pidä laite pois lämmönlähteistä. Älä aseta laitetta kuumille pinnoille tai lähelle avotulta.
- Älä peitä laitetta.
- Varmista, että laitteen ympärillä on riittävästi tilaa hyvää tuuletusta varten, jotta lämpö pääsee poistumaan.
- Aseta laite vakaalle tasapinnalle.
- Aseta laite lämpöä ja roiskevettä kestävälle pinnalle.
- Älä aseta laitetta keittolevylle.
- Älä käytä hiiliä tai vastaavia palavia polttoaineita.
- Varo kuumia osia. Kuuman pinnan varoitusmerkillä varustetut pinnat tulevat kuumiksi käytön aikana. Näkyvissä olevat pinnat voivat tulla kuumiksi käytettäessä laitetta.
- Ole varovainen koskettaessasi laitetta. Käytä patakintaita, jos sinun on kosketettava laitetta käytön aikana tai pian käytön jälkeen.
- Varmista, että kätesi ovat kuivat, ennen kuin kosketat laitetta.
- Fondue-padasta tulee hyvin kuuma käytön aikana. Älä kosketa fondue-pataa. Kosketa vain käsikahvoja fondue-padan ollessa kuuma.
- Älä jätä milloinkaan laitetta valvomattomaksi käytön aikana tai heti käytön jälkeen.
- Älä siirrä laitetta sen ollessa päällä tai edelleen kuuma. Irrota pistoke pistorasiasta ja odota, kunnes laite on jäähtynyt.

Sähköturvallisuus

CAUTION
RISk OF ELECTRIC SHOCK
DO NOT OPEN

- Sähköiskun riskin pienentämiseksi, ainoastaan valtuutettu huoltohenkilö saa avata tämän laitteen huoltoa varten.
- Jos ongelmia ilmenee, irrota laite verkkovirrasta ja muista laitteista.

- Älä käytä laitetta, jos sen virtajohto tai pistoke on vioittunut tai viallinen. Jos virtajohto tai pistoke on vioittunut tai viallinen, valmistajan tai valtuutetun huollon on vaihdettava se.
- Tarkista aina ennen käyttöä, että sähköverkon jännite vastaa laitteen luokituskyltin merkittyä jännitettä.
- Liitä laite maadoitettuun pistorasiaan. Käytä tarvittaessa teholtaan (johtopoikkileikkaukseltaan) riittävää maadoitettua jatkojohtoa.
- Pura aina virtajohto ja jatkojohto kokonaisuudessaan auki.
- Käytä vain asianmukaista liitintä laitteen käytössä.
- Tätä laitetta ei ole tarkoitettu käytettäväksi ulkoisella ajastimella tai erillisellä etäohjausjärjestelmällä.
- Älä siirrä laitetta vetämällä virtajohdosta. Varmista, että virtajohto ei pääse takertumaan. Varmista, ettei virtajohto roiku työpinnan reunan yli, jossa siihen voidaan jäädä vahingossa kiinni tai kompastua.
- Älä upota laitetta, virtajohtoa tai pistoketta veteen tai muuhun nesteeseen.

Ensimmäinen käyttökerta

- Puhdista laite. Katso "Puhdistus ja huolto" -osiota.
- Täytä fondue-pata kasviöljyllä.
- Laita fondue-pata lämmityslevylle.
- Työnnä virtapistoke pistorasiaan.
- Aseta lämpötilan säädin maksimilämpötilaan. Lämpötilan osoitin syttyy.
- Odota muutamia minuutteja, kunnes lämpötilan osoitin sammuu. Fondue-pata on saavuttanut halutun lämpötilan.
- Aseta lämpötilan säädin minimilämpötilaan.
- Poista virtapistoke pistorasiasta.
- Anna laitteen jäähtyä täysin.

Huomaa: Kun laite kytketään päälle ensimmäistä kertaa, siitä voi lähteä hieman savua ja erikoista hajua hetken aikaa. Tämä on normaalia.

Käyttö

- Valmista ruoka
- Täytä fondue-pata halutuilla aineksilla (kasviöljy, liemi, juusto tai suklaa).
- Laita fondue-pata lämmityslevylle.
- Työnnä virtapistoke pistorasiaan.
- Aseta lämpötilan säädin haluttuun lämpötilaan. Lämpötilan osoitin syttyy.
- Odota muutamia minuutteja, kunnes lämpötilan osoitin sammuu. Fondue-pata on saavuttanut halutun lämpötilan.

Huomaa: laitteen ollessa päällä lämpötilan osoitin syttyy ja sammuu termostaatin kytkiessä lämmityksen päälle ja pois halutun lämpötilan ylläpitämiseksi.

- Sekoita fondueta, kunnes se on sekoitettu täysin.
- Poimi ruoka fondue-haarukalla.
- Dippaa ruoka fondueen.
- Sekoita ruoka fonduessa, kunnes se on valmis syötäväksi.
- Poista fondue-haarukka fondue-padasta.
- Poista ruoka fondue-haarukasta ja laita ruoka fondue-levylle.
- Aseta lämpötilan säädin minimilämpötilaan käytön jälkeen.
- Poista virtapistoke pistorasiasta.
- Anna laitteen jäähtyä täysin.

Puhdistus ja huolto

Varoitus!

- Sammuta laite, irrota pistoke pistorasiasta ja odota, että laite on jäähtynyt, ennen kuin puhdistat ja huollat sitä.
- Älä käytä liuottimia tai hankausaineita.
- Älä käytä teräviä välineitä.
- Älä upota laitetta veteen tai muuhun nesteeseen.
- Älä puhdista tarvikkeita astianpesukoneessa.
- Älä yritä korjata laitetta. Jos laite ei toimi asianmukaisesti, vaihda se uuteen.

- Puhdista laite jokaisen käytön jälkeen seuraavasti:
  - Poista kaikki jäämät paperipyyhkeellä.
  - Puhdista lämmityslevy pehmeällä, kostealla liinalla. Kuivaa lämmityslevy huolellisesti puhtaalla, kuivalla liinalla.
  - Puhdista fondue-pata, kansi ja fondue-haarukat saippuavedessä. Huuhtele fondue-pata, kansi ja fondue-haarukat juoksevalla vedellä. Kuivaa fondue-pata, kansi ja fondue-haarukat huolellisesti puhtaalla, kuivalla liinalla.

Περιγραφή — Ελληνικά

1. Όργανο ένδειξης θερμοκρασίας
2. Ένδειξη θερμοκρασίας
3. Θερμαντική βάση
4. Λαβή
5. Δοχείο φοντύ
6. Καπάκι
7. Πιρούνι φοντύ

Ασφάλεια

- Διαβάστε το εγχειρίδιο προσεκτικά πριν από τη χρήση. Φυλάξτε το εγχειρίδιο για μελλοντική αναφορά.
- Ο κατασκευαστής δεν φέρει καμία ευθύνη για τυχόν επακόλουθες βλάβες ή άλλες υλικές και σωματικές βλάβες που ενδέχεται να προκληθούν λόγω της μη τήρησης των οδηγιών ασφαλείας και της ακατάλληλης χρήσης της συσκευής.
- Η συσκευή μπορεί να χρησιμοποιείται από παιδιά ηλικίας άνω των 8 ετών και από άτομα με φυσική, αισθητηριακή, νοητική ή κινητική αναπηρία ή με έλλειψη εμπειρίας και γνώσεων εάν επιτηρούνται ή τους παρέχονται οδηγίες αναφορικά με τη χρήση της συσκευής με ασφαλή τρόπο και κατανοούν τους κινδύνους που εμπεριέχονται. Ο καθαρισμός και η συντήρηση χρήστη δεν πρέπει να διεξάγονται από παιδιά εκτός εάν είναι μεγαλύτερα από 8 ετών και επιτηρούνται. Διατηρείτε τη συσκευή και το καλώδιο ρεύματος εκτός εμβέλειας παιδιών μικρότερων των 8 ετών. Τα παιδιά δεν πρέπει να παίζουν με τη συσκευή.
- Χρησιμοποιείτε τη συσκευή μόνο για τους προοριζόμενους σκοπούς. Μη χρησιμοποιείτε τη συσκευή για διαφορετικούς σκοπούς από τους περιγραφόμενους στο εγχειρίδιο.
- Μη χρησιμοποιείτε τη συσκευή, εάν οποιοδήποτε τμήμα της έχει ζημιά ή ελάττωμα. Εάν η συσκευή έχει ζημιά ή ελάττωμα, αντικαταστήστε την αμέσως.
- Η συσκευή ενδείκνυται μόνο για εσωτερική χρήση. Μη χρησιμοποιείτε τη συσκευή σε εξωτερικό χώρο.
- Η συσκευή ενδείκνυται μόνο για οικιακή χρήση. Μην χρησιμοποιείτε τη συσκευή για εμπορικούς σκοπούς.
- Μην χρησιμοποιείτε τη συσκευή κοντά σε μπανιέρες, ντουζιέρες, νιπτήρες ή άλλα δοχεία που περιέχουν νερό.
- Μην εκθέτετε τη συσκευή σε νερό ή υγρασία.
- Εξασφαλίζετε ότι η συσκευή δεν θα έρχεται σε επαφή με εύφλεκτα υλικά.
- Διατηρείτε τη συσκευή μακριά από πηγές θερμότητας. Μην τοποθετείτε τη συσκευή επάνω σε καυτές επιφάνειες ή κοντά σε εμφανείς φλόγες.
- Μην καλύπτετε τη συσκευή.
- Εξασφαλίζετε ότι υπάρχει επαρκής χώρος γύρω από τη συσκευή, ώστε να μπορεί να εκφεύγει η θερμότητα και να παρέχεται επαρκής αερισμός.
- Τοποθετείτε τη συσκευή επάνω σε μια σταθερή, επίπεδη επιφάνεια.
- Τοποθετείτε τη συσκευή επάνω σε μια θερμανθεκτική επιφάνεια με προστασία έναντι ψεκαζόμενου νερού.
- Μην τοποθετείτε τη συσκευή επάνω σε μάτι.
- Μην χρησιμοποιείτε κάρβουνα ή παρόμοια καύσιμα.
- Προσέχετε τα καυτά τμήματα. Οι σημειωμένες επιφάνειες με ένα σύμβολο προσοχής για καυτές επιφάνειες θερμαίνονται κατά τη χρήση. Η προσβάσιμες επιφάνειες μπορεί να θερμανθούν πολύ κατά τη λειτουργία της συσκευής.
- Να είστε προσεκτικοί όταν αγγίζετε τη συσκευή. Χρησιμοποιείτε γάντια κουζίνας εάν πρέπει να αγγίζετε τη συσκευή κατά τη διάρκεια ή λίγο μετά τη χρήση.
- Εξασφαλίζετε ότι τα χέρια σας είναι στεγνά προτού αγγίζετε τη συσκευή.
- Το δοχείο φοντύ είναι πολύ καυτό κατά τη διάρκεια της χρήσης. Μην αγγίζετε το καυτό δοχείο φοντύ. Να αγγίζετε μόνο τις χειρολαβές όταν το δοχείο φοντύ είναι καυτό.
- Μην αφήνετε ποτέ τη συσκευή ανεπιτήρητη κατά τη χρήση ή απευθείας μετά από αυτήν.
- Μην μετακινείτε τη συσκευή όσο είναι ενεργοποιημένη ή ακόμα καυτή. Απομακρύνετε το φις από την υποδοχή τοίχου και περιμένετε έως ότου η συσκευή κρυώσει.

Ηλεκτρική ασφάλεια

CAUTION
RISk OF ELECTRIC SHOCK
DO NOT OPEN

- Για να μειώσετε τον κίνδυνο ηλεκτροπληξίας, το προϊόν αυτό θα πρέπει να ανοιχθεί μόνο από εξουσιοδοτημένο τεχνικό όταν απαιτείται συντήρηση (σέρβις).
- Αποσυνδέστε το προϊόν από την πρίζα και άλλο εξοπλισμό αν παρουσιαστεί πρόβλημα.

- Μην χρησιμοποιείτε τη συσκευή, εάν το καλώδιο ρεύματος ή το φις έχουν φθαρεί ή είναι ελαττωματικά. Εάν το καλώδιο ρεύματος ή το φις έχουν φθορές ή είναι ελαττωματικά, πρέπει να αντικατασταθούν από τον κατασκευαστή ή από έναν εξουσιοδοτημένο αντιπρόσωπο επισκευών.
- Πριν από τη χρήση ελέγχετε πάντα εάν η τάση ρεύματος είναι η ίδια με την τάση στην πινακίδα τύπου της συσκευής.
- Συνδέετε τη συσκευή σε γειωμένη υποδοχή ρεύματος. Εφόσον απαιτείται χρησιμοποιείτε ένα γειωμένο καλώδιο επέκταση κατάλληλης διαμέτρου.
- Ξετυλίγετε πάντα πλήρως το καλώδιο ρεύματος και το καλώδιο επέκταση.
- Να χρησιμοποιείτε μόνο τον κατάλληλο σύνδεσμο για τη λειτουργία της συσκευής.
- Η συσκευή δεν προορίζεται για λειτουργία μέσω εξωτερικού χρονοδιακόπτη ή ξεχωριστού τηλεχειριστηρίου.
- Μην μετακινείτε τη συσκευή τραβώντας την από το καλώδιο ρεύματος. Εξασφαλίζετε ότι το καλώδιο ρεύματος δεν μπορεί να μπερδευτεί. Εξασφαλίζετε ότι το καλώδιο ρεύματος δεν κρέμεται σε άκρες πάγκων εργασίας και δεν μπορεί να μαγκωθεί τυχαία ή να σκοντάψει κάποιος σε αυτό.
- Μην βυθίζετε τη συσκευή, το καλώδιο ρεύματος ή το φις σε νερό ή άλλα υγρά.

Αρχική χρήση

- Καθαρίστε τη συσκευή. Ανατρέξτε στο απόσπασμα "Καθαρισμός και συντήρηση".
- Γεμίστε το δοχείο φοντύ με φυτικό λάδι.
- Τοποθετήστε το δοχείο φοντύ επάνω στη θερμαντική βάση.
- Εισαγάγετε το βύσμα στην πρίζα στον τοίχο.
- Ρυθμίστε το όργανο ένδειξης θερμοκρασίας στη μέγιστη θερμοκρασία. Η ένδειξη θερμοκρασίας ενεργοποιείται.
- Περιμένετε λίγα λεπτά, έως ότου η ένδειξη θερμοκρασίας σβήσει. Το δοχείο φοντύ έχει επιτύχει την απαιτούμενη θερμοκρασία.
- Ρυθμίστε το όργανο ένδειξης θερμοκρασίας στην ελάχιστη θερμοκρασία.
- Απομακρύνετε το βύσμα από την πρίζα στον τοίχο.
- Επιτρέψτε η συσκευή να κρυώσει καλά.

Σημείωση: Όταν ενεργοποιήσετε τη συσκευή για πρώτη φορά, η συσκευή ενδέχεται να προκαλέσει λίγο καπνό και μια χαρακτηριστική οσμή για σύντομη χρονική περίοδο. Πρόκειται για φυσιολογική λειτουργία.

Χρήση

- Προετοιμάστε το φαγητό.
- Γεμίστε το δοχείο φοντύ με τα απαιτούμενα συστατικά (φυτικό λάδι, ζωμός, τυρί ή σοκολάτα).
- Τοποθετήστε το δοχείο φοντύ επάνω στη θερμαντική βάση.
- Εισαγάγετε το βύσμα στην πρίζα στον τοίχο.
- Ρυθμίστε το όργανο ένδειξης θερμοκρασίας στην απαιτούμενη θερμοκρασία. Η ένδειξη θερμοκρασίας ενεργοποιείται.
- Περιμένετε λίγα λεπτά, έως ότου η ένδειξη θερμοκρασίας σβήσει. Το δοχείο φοντύ έχει επιτύχει την απαιτούμενη θερμοκρασία.

Σημείωση: Όσο η συσκευή είναι ενεργοποιημένη, η ένδειξη θερμοκρασίας θα ανάψει και θα σβήσει καθώς ο θερμοστάτης ενεργοποιείται και απενεργοποιείται για την διατήρηση της απαιτούμενης θερμοκρασίας.

- Αναδεύστε το φοντύ, έως ότου αναμειχθεί καλά.
- Τρυπήστε το φαγητό στο πιρούνι φοντύ.
- Βυθίστε το φαγητό μέσα στο φοντύ.
- Αναδεύστε το φαγητό μέσα στο φοντύ, έως ότου είναι έτοιμο για κατανάλωση.
- Απομακρύνετε το πιρούνι φοντύ από το δοχείο φοντύ.
- Απομακρύνετε το φαγητό από το πιρούνι φοντύ και βάλτε το φαγητό στο πιάτο του φοντύ.
- Μετά τη χρήση, ρυθμίστε το όργανο ένδειξης θερμοκρασίας στην ελάχιστη θερμοκρασία.
- Απομακρύνετε το βύσμα από την πρίζα στον τοίχο.
- Επιτρέψτε η συσκευή να κρυώσει καλά.

Καθαρισμός και συντήρηση

Προειδοποίηση!

- Πριν από τον καθαρισμό ή τη συντήρηση, απενεργοποιείτε τη συσκευή, αφαιρείτε το φις από την υποδοχή τοίχου και περιμένετε έως ότου η συσκευή κρυώσει.
- Μην χρησιμοποιείτε διαλύτες ή λειαντικά.
- Μην χρησιμοποιείτε αιχμηρά αντικείμενα.
- Μην βυθίζετε τη συσκευή σε νερό ή άλλα υγρά.
- Μην καθαρίζετε τα αξεσουάρ στο πλυντήριο πιάτων.
- Μην επιχειρήσετε να επισκευάσετε τη συσκευή. Εάν η συσκευή δεν λειτουργεί σωστά, αντικαταστήστε την με μια νέα.

- Καθαρίζετε τη συσκευή μετά από κάθε χρήση:
  - Απομακρύνετε οποιαδήποτε υπολείμματα με χαρτί κουζίνας.
  - Καθαρίζετε την θερμαντική βάση με ένα μαλακό, νωπό πανί. Στεγνώνετε προσεκτικά την θερμαντική βάση με ένα καθαρό, στεγνό πανί.
  - Καθαρίζετε το δοχείο φοντύ, το καπάκι και τα πιρούνια φοντύ σε σαπουνάδα. Ξεπλύνετε το δοχείο φοντύ, το καπάκι και τα πιρούνια φοντύ σε τρεχούμενο νερό. Στεγνώστε προσεκτικά το δοχείο φοντύ, το καπάκι και τα πιρούνια φοντύ με ένα καθαρό, στεγνό πανί.

Opis — Polski

1. Pokrętło temperatury
2. Wskaźnik temperatury
3. Podstawa grzejna
4. Uchwyt
5. Garnek do fondue
6. Osłona
7. Widelczyk

Bezpieczeństwo

- Przed rozpoczęciem korzystania z urządzenia należy dokładnie przeczytać instrukcję. Zachowaj instrukcję do wykorzystania w przyszłości.
- Producent nie ponosi odpowiedzialności za uszkodzenia urządzenia lub obrażenia osób powstałe w wyniku nieprzestrzegania instrukcji dotyczących bezpieczeństwa i niewłaściwego użytkowania urządzenia.
- Z urządzenia mogą korzystać dzieci powyżej 8 roku życia oraz osoby o ograniczonej zdolności fizycznej, czuciowej, psychicznej lub fizycznej, lub osoby bez braku doświadczenia lub znajomości sprzętu pod warunkiem zapewnienia nadzoru lub udzielania instrukcji, jak należy obchodzić się z urządzeniem w bezpieczny sposób, oraz zrozumienia przez nie ewentualnego ryzyka. Czyszczenia i konserwacji urządzenia nie powinny przeprowadzać dzieci, chyba że mają powyżej 8 lat i znajdują się pod nadzorem. Urządzenie i przewód sieciowy należy przechowywać w miejscu niedostępnym dla dzieci poniżej 8 lat. Dzieciom nie wolno bawić się urządzeniem.
- Urządzenie powinno być używane zgodnie ze swoim przeznaczeniem. Nie należy używać urządzenia w celach innych niż określono w instrukcji.
- Nie wolno korzystać z urządzenia, jeśli jakakolwiek część jest uszkodzona lub wadliwa. Jeśli urządzenie jest uszkodzone lub wadliwe, należy niezwłocznie wymienić urządzenie.
- Urządzenie nadaje się wyłącznie do użytku wewnętrznego. Nie używać urządzenia na zewnątrz.
- Urządzenie nadaje się wyłącznie do użytku domowego. Urządzenia nie wolno używać do celów handlowych.
- Nie wolno korzystać z urządzenia w pobliżu wanien, pryszniców, zlewów lub innych zbiorników napełnionych wodą.
- Nie wystawiać urządzenia na działanie wody lub wilgoci.
- Urządzenie nie może wchodzić w kontakt z materiałami łatwopalnymi.
- Urządzenie należy przechowywać z dala od źródeł ciepła. Nie wolno umieszczać urządzenia na gorących powierzchniach lub w pobliżu otwartego ognia.
- Nie przykrywać urządzenia.
- Wokół urządzenia należy zapewnić odpowiednią ilość wolnej przestrzeni, aby ciepło mogło być swobodnie odprowadzane i zapewniona była odpowiednia wentylacja.
- Umieścić urządzenie na stabilnej, płaskiej powierzchni.
- Umieścić urządzenie na powierzchni odpornej na działanie wysokiej temperatury i na zaplamienie.
- Nie stawiać urządzenia na płycie grzejnej kuchenki.
- Nie wolno używać węgla ani podobnych środków opałowych.
- Należy uważać na gorące elementy. Powierzchnie oznaczone symbolem ostrzeżenia przed wysoką temperaturą mogą się silnie nagrzewać w czasie używania urządzenia. Dostępne powierzchnie urządzenia mogą się nagrzewać podczas jego pracy.
- Należy zachować ostrożność, dotykając urządzenia. W przypadku konieczność dotknięcia urządzenia w trakcie jego działania lub zaraz po nim należy stosować rękawice kuchenne.
- Urządzenie należy dotyka suchymi rękami.
- Garnek do fondue nagrzewa się podczas użytkowania. Nie wolno dotykać nagrzanego garnka do fondue. Gdy garnek do fondue jest nagrzany można dotykać tylko jego uchwytów.
- Nie wolno pozostawiać urządzenia bez nadzoru podczas użytkowania lub tuż po jego zakończeniu.
- Kiedy urządzenie jest włączone lub wciąż gorące, nie wolno go przestawiać. Należy odłączyć wtyczkę kabla zasilającego od gniazda i poczekać, aż urządzenie całkowicie ostygnie.

Bezpieczeństwo elektryczne

CAUTION
RISk OF ELECTRIC SHOCK
DO NOT OPEN

- W celu zmniejszenia ryzyka porażenia prądem elektrycznym, niniejsze urządzenie powinno być otwierane wyłącznie przez osobę z odpowiednimi uprawnieniami, kiedy wymagane jest przeprowadzenie przeglądu.
- W przypadku wystąpienia problemu odłączyć urządzenie od sieci i innego sprzętu.

- Nie wolno korzystać z urządzenia, jeśli kabel zasilający lub wtyczka zasilająca są uszkodzone lub nie działają poprawnie. Jeśli kabel zasilający lub wtyczka zasilająca są uszkodzone lub nie działają poprawnie, muszą zostać wymienione przez producenta lub autoryzowanego serwisanta.
- Przed rozpoczęciem użytkowania zawsze należy sprawdzać, czy napięcie sieci zasilającej odpowiada wartości podanej na tabliczce znamionowej urządzenia.
- Podłączyć urządzenie do uziemionego gniazdka elektrycznego. W razie potrzeby należy użyć przedłużacza z uziemieniem o odpowiedniej średnicy.
- Przewód sieciowy i przedłużacz należy zawsze całkowicie rozwinąć.
- Podczas użytkowania urządzenia należy korzystać z odpowiedniego złącza.
- Urządzenie nie jest przeznaczone do obsługi za pomocą zewnętrznego licznika czasu lub osobnego systemu zdalnego sterowania.
- Poruszać urządzeniem tak, aby nie doprowadzić do pociągnięcia za kabel zasilający. Nie dopuszczać do zaplątania kabla. Należy dopilnować, aby przewód sieciowy nie zwisał nad krawędzią blatu i żeby nie było możliwości przypadkowego zaczepienia się lub potknięcia o niego.
- Nie wolno zanurzać urządzenia, kabla zasilającego ani wtyczki zasilającej w wodzie bądź innej cieczy.

Pierwsze użycie

- Wyczyścić urządzenie. Patrz punkt „Czyszczenie i konserwacja".
- Napełnić garnek do fondue olejem roślinnym.
- Umieścić garnek do fondue na podstawie grzejnej.
- Umieścić wtyczkę zasilającą w gnieździe elektrycznym.
- Ustawić pokrętło temperatury na najwyższą temperaturę. Włącza się wskaźnik temperatury.
- Poczekać kilka minut, aż wskaźnik temperatury wyłączy się. Garnek do fondue osiągnął wymaganą temperaturę.
- Ustawić pokrętło temperatury na najniższą temperaturę.
- Wyjąć wtyczkę zasilającą z gniazdka elektrycznego.
- Pozostaw urządzenie do całkowitego ostygnięcia.

Uwaga: Przy pierwszym włączeniu urządzenia przez krótką chwilę może wydobywać się z niego niewielka ilość dymu oraz charakterystyczny zapach. Jest to normalny objaw.

Użytkowanie

- Przygotować żywność.
- Napełnić garnek do fondue preferowanymi składnikami (olejem roślinnym, bulionem, serem lub czekoladą).
- Umieścić garnek do fondue na podstawie grzejnej.
- Umieścić wtyczkę zasilającą w gnieździe elektrycznym.
- Ustawić pokrętło temperatury na wymaganą temperaturę. Włącza się wskaźnik temperatury.
- Poczekać kilka minut, aż wskaźnik temperatury wyłączy się. Garnek do fondue osiągnął wymaganą temperaturę.

Uwaga: Gdy urządzenie jest włączone, wskaźnik temperatury włącza się i wyłącza odpowiednio przy włączaniu się i wyłączaniu termostatu, który utrzymuje wymaganą temperaturę.

- Przemieszać fondue, aby było w pełni wymieszane.
- Nakłuć kawałek żywności na widelczyk.
- Zanurzyć kawałek żywności w fondue.
- Poruszyć kawałkiem żywności w fondue, aż będzie gotowy do spożycia.
- Wyjąć widelczyk z garnka do fondue.
- Zdjąć kawałek żywności z widelczyka i położyć go na talerzyk.
- Po użyciu ustawić pokrętło temperatury na najniższą temperaturę.
- Wyjąć wtyczkę zasilającą z gniazdka elektrycznego.
- Pozostaw urządzenie do całkowitego ostygnięcia.

Czyszczenie i konserwacja

Ostrzeżenie!

- Przed przystąpieniem do czyszczenia lub konserwacji należy wyłączyć urządzenie, wyjąć wtyczkę zasilającą z gniazdka elektrycznego i poczekać aż urządzenie ostygnie.
- Nie używać do czyszczenia rozpuszczalników ani materiałów ściernych.
- Nie używać ostrych przedmiotów.
- Nie wolno zanurzać urządzenia w wodzie lub innych płynach.
- Nie wolno czyścić akcesoriów w zmywarce.
- Nie wolno podejmować prób naprawy urządzenia. Jeśli urządzenie nie działa poprawnie, należy wymienić je na nowe urządzenie.

- Wyczyścić urządzenie po każdym użyciu:
  - Usunąć resztki za pomocą papierowego ręczniczka.
  - Podstawę grzejną czyścić miękką, wilgotną szmatką. Podstawę grzejną dokładnie osuszyć czystą, suchą ściereczką.
  - Garnek do fondue, osłonę oraz widelczyki umyć w wodzie z mydłem. Garnek do fondue, osłonę oraz widelczyki wypłukać pod bieżącą wodą. Garnek do fondue, osłonę oraz widelczyki dokładnie osuszyć czystą, suchą ściereczką.

Popis — Čeština

1. Otočný volič teploty
2. Indikátor teploty
3. Ohřívací spodní díl
4. Rukojeť
5. Nádoba na fondue
6. Kryt
7. Vidlička na fondue

Bezpečnost

- Před použitím si pozorně přečtěte příručku. Příručku uschovejte pro pozdější použití.
- Výrobce není zodpovědný za následné škody nebo poškození vlastnictví nebo zranění osob způsobené nedodržováním zde uvedených bezpečnostních pokynů nebo nesprávným použitím výrobku.
- Zařízení mohou používat děti od 8 let a osoby s omezenými fyzickými, smyslovými, duševními nebo motorickými schopnostmi či nedostatkem zkušeností a znalostí, pokud je jim poskytován dohled nebo pokyny ohledně bezpečného používání zařízení a pokud chápou související rizika. Čištění a uživatelskou údržbu nesmí vykonávat děti nejsou-li starší 8 let nebo bez dozoru. Zařízení a napájecí kabel udržujte mimo dosah dětí mladších 8 let. Děti by si se zařízením neměly hrát.
- Zařízení používejte pouze k jeho zamýšleným účelům. Nepoužívejte zařízení k jiným účelům, než je popsáno v příručce.
- Nepoužívejte zařízení, pokud je jakákoli část poškozená nebo vadná. Pokud je zařízení poškozené nebo vadné, okamžitě jej vyměňte.
- Toto zařízení je určeno pouze pro použití v místnosti. Nepoužívejte zařízení v exteriérech.
- Toto zařízení je určeno pouze pro domácí použití. Nepoužívejte zařízení pro komerční účely.
- Zařízení nepoužívejte ve vaně, ve sprše, v umyvadle ani v jiných nádobách obsahujících vodu.
- Nevystavujte zařízení působení vody ani vlhkosti.
- Zajistěte, aby se zařízení nedostalo do styku s hořlavými materiály.
- Zařízení udržujte mimo dosah zdrojů tepla. Zařízení nepokládejte na horké povrchy ani do blízkosti otevřeného plamene.
- Zařízení nezakrývejte.
- Zajistěte, aby kolem zařízení byl dostatek místa, aby mohlo ze zařízení unikat teplo a aby byla zajištěna dostatečná ventilace.
- Zařízení postavte na stabilní, rovný povrch.
- Zařízení postavte na povrch odolný teplu a rozlití.
- Zařízení nestavte na varnou desku.
- Nepoužívejte dřevěné uhlí ani podobná hořlavá paliva.
- Dávejte pozor na horké části. Povrch označený symbolem varování na horké povrchy se během použití zahřeje. Přístupný povrch se může zahřát, pokud je zařízení v provozu.
- Pokud se zařízení dotýkáte, buďte opatrní. Pokud se potřebujete zařízení dotýkat během používání či krátce po něm, používejte kuchyňské rukavice.
- Než se zařízení dotkněte, osušte si ruce.
- Během používání se nádoba na fondue velmi zahřívá. Horké nádoby na fondue se nedotýkejte. Když je nádoba na fondue horká, dotýkejte se pouze rukojetí.
- Nenechávejte zařízení bez dozoru kdykoli v průběhu nebo ihned po použití.
- Pokud je zařízení zapnuto nebo je dosud horké, nepřesouvejte ho. Odpojte napájecí kabel ze zásuvky a počkejte, až zařízení vychladne.

Elektrická bezpečnost

CAUTION
RISk OF ELECTRIC SHOCK
DO NOT OPEN

- Abyste snížili riziko úrazu elektrickým proudem, měl by být v případě potřeby tento výrobek otevřen pouze autorizovaným technikem.
- Dojde-li k závadě, odpojte výrobek ze sítě a od jiných zařízení.

- Nepoužívejte zařízení, pokud jsou napájecí kabel či napájecí zástrčka poškozeny nebo vadné. Pokud jsou napájecí kabel či napájecí zástrčka poškozeny nebo vadné, musí je vyměnit výrobce nebo oprávněný servisní zástupce.
- Před použitím vždy zkontrolujte, zda napětí napájení odpovídá napětí uvedenému na typovém štítku zařízení.
- Zařízení zapojte do uzemněné elektrické zástrčky. V případě potřeby použijte uzemněný prodlužovací kabel vhodného průměru.
- Napájecí a prodlužovací kabel vždy zcela rozviňte.
- K provozování zařízení používejte pouze vhodný konektor.
- Zařízení není určeno k tomu, aby bylo ovládáno externím časovačem nebo samostatným dálkovým ovládáním.
- Zařízení nepřenášejte nošením za napájecí kabel. Zkontrolujte, zda se napájecí kabel nemůže nikde zachytit. Zajistěte, aby napájecí kabely nevisely před hranu pracovní desky a aby se nemohly náhodně zachytit nebo převrátit.
- Zařízení, napájecí kabel ani napájecí zástrčku neponořujte do vody ani jiných kapalin.

První použití

- Zařízení vyčistěte. Pokyny najdete v části „Čištění a údržba".
- Nádobu na fondue naplňte rostlinným olejem.
- Nádobu umístěte na ohřívací spodní díl.
- Zástrčku zapněte do síťové zásuvky.
- Volič teploty nastavte na maximální teplotu. Rozsvítí se indikátor teploty.
- Počkejte několik minut, dokud indikátor teploty nezhasne. Nádoba na fondue dosáhla potřebné teploty.
- Volič teploty nastavte na minimální teplotu.
- Vytáhněte zástrčku ze síťové zásuvky.
- Zařízení nechte zcela vychladnout.

Poznámka: Pokud zařízení zapnete poprvé, může krátce vydávat trochu kouře a charakteristický zápach. To je běžné.

Použití

- Připravte si potřebné potraviny.
- Nádobu na fondue naplňte požadovanými ingrediencemi (rostlinný olej, vývar, sýr nebo čokoláda).
- Nádobu umístěte na ohřívací spodní díl.
- Zástrčku zapněte do síťové zásuvky.
- Volič teploty nastavte na požadovanou teplotu. Rozsvítí se indikátor teploty.
- Počkejte několik minut, dokud indikátor teploty nezhasne. Nádoba na fondue dosáhla potřebné teploty.

Poznámka: Když je zařízení zapnuté, indikátor teploty se střídavě rozsvěcuje a zhasíná, jak termostat zapíná a vypíná ohřev, aby se udržovala požadovaná teplota.

- Obsah nádoby na fondue promíchejte, aby byl zcela homogenní.
- Kousky jídla napíchněte na vidličku na fondue.
- Kousky jídla ponořte do obsahu nádoby na fondue.
- Kouskem jídla napíchnutým na vidličce promíchávejte obsah nádoby na fondue, dokud není připraven ke konzumaci.
- Vidličku na fondue vytáhněte z nádoby na fondue.
- Kousky jídla sejměte z vidličky na fondue a položte je na talíř na fondue.
- Po použití nastavte volič teploty na minimální teplotu.
- Vytáhněte zástrčku ze síťové zásuvky.
- Zařízení nechte zcela vychladnout.

Čištění a údržba

Upozornění!

- Před čištěním nebo údržbou zařízení vypněte, vytáhněte napájecí zástrčku ze zásuvky ve zdi a vyčkejte, dokud zařízení nevychladne.
- Nepoužívejte čisticí rozpouštědla ani abrazivní čisticí prostředky.
- Nepoužívejte ostré předměty.
- Zařízení neponořujte do vody ani jiných kapalin.
- Doplňky nemyjte v myčce na nádobí.
- Nepokoušejte se zařízení opravovat. Pokud zařízení nepracuje správně, vyměňte jej za nové zařízení.

- Zařízení vyčistěte po každém použití:
  - Případné zbytky odstraňte papírovou utěrkou.
  - Ohřívací spodní díl vyčistěte měkkým, vlhkým hadříkem. Ohřívací spodní díl důkladně osušte čistou suchou textilní utěrkou.
  - Nádobu na fondue, kryt a vidličky na fondue omyjte v mýdlové vodě. Nádobu na fondue, kryt a vidličky na fondue opláchněte pod tekoucí vodou. Nádobu na fondue, kryt a vidličky na fondue důkladně osušte čistou suchou textilní utěrkou.

Leírás — Magyar

1. Hőmérséklet-állító tárcsa
2. Hőmérséklet jelzőfény
3. Melegítőalapzat
4. Markolat
5. Fondüedény
6. Fedél
7. Fondüvilla

Biztonság

- A használat előtt figyelmesen olvassa el a kézikönyvet. Tegye el a kézikönyvet, hogy szükség esetén belenézhessen.
- A készülékre vonatkozó biztonsági szabályok megszegése vagy a készülék nem rendeltetésszerű használata miatt bekövetkező anyagi és következményes károkért és sérülésekért a gyártó nem vállal felelősséget.
- A terméket 8 év alatti gyermekek, illetve csökkent fizikai, érzékszervi, mentális vagy mozgásszervi képességekkel rendelkező – vagy a használatra vonatkozó tapasztalattal és tudással nem rendelkező – személyek kizárólag felügyelettel, vagy a termék biztonságos módon való használatára vonatkozó tájékoztatás birtokában és a veszélyek tudomásul vételével használhatják. A tisztítási és karbantartási műveleteket tilos gyermekekre bízni, kivéve, ha elmúltak 8 évesek és folyamatosan felügyelik őket. Tartsa a terméket és a hozzá tartozó tápkábelt a 8 évnél fiatalabb gyermekektől elzárva. A készülék nem játékszer.
- Csak rendeltetése szerint használja a készüléket. Ne használja a készüléket a kézikönyvben feltüntetettől eltérő célra.
- Ne használja a készüléket, ha valamely része sérült vagy meghibásodott. A sérült vagy meghibásodott készüléket azonnal javíttassa meg, vagy cseréltesse ki.
- A készülék csak beltéri használatra készült. Ne használja a készüléket kültérben.
- A készülék csak otthoni használatra készült. Ne használja a készüléket kereskedelmi célokra.
- Ne használja kád, zuhany, mosdókagyló vagy egyéb folyadékkal teli edény közelében.
- Vigyázzon, hogy a terméket ne érje víz vagy nedvesség.
- Ügyeljen rá, hogy a termék véletlenül se érintkezhessen gyúlékony anyagokkal.
- Tartsa a terméket hőforrásoktól távol. Ne tegye a terméket forró felületekre vagy nyílt láng közelébe.
- Ne fedje le a terméket.
- Biztosítson megfelelő helyet a termék körül, hogy a hő ki tudjon áramlani a termékből a megfelelő szellőzés érdekében.
- Helyezze a terméket stabil, sík felületre.
- Helyezze a terméket egy hőálló és freccsenő víz ellen védett felületre.
- A terméket soha ne tegye tűzhely tetejére.
- Ne használjon faszenet vagy hasonló, éghető tüzelőanyagokat.
- Legyen óvatos a forró alkatrészekkel. A forró felületre vonatkozó figyelmeztető jellel ellátott felületek használat közben erősen felhevülnek. A szabadon hozzáférhető felületek forróra hevülhetnek használat közben.
- Legyen óvatos a termék megérintése során. Ha a terméket használat közben vagy röviddel utána szeretné megérinteni, viseljen sütőkesztyűt.
- A terméket kizárólag teljesen száraz kézzel érintse meg.
- A fondüedény nagyon felmelegszik a használat közben. Ne érintse meg a fondüedényt. Ha a fondüedény forró, akkor csak a markolathoz nyúljon.
- Rövid időre se hagyja a készüléket felügyelet nélkül a használat alatt vagy közvetlenül a használat után.
- A terméket ne tegye másik helyre és ne pakolja el, amíg be van kapcsolva vagy még forró a használatot követően. Húzza ki a tápkábelt az elektromos fali aljzatból, és várja meg, amíg a készülék lehűl.

Elektromos biztonság

CAUTION
RISk OF ELECTRIC SHOCK
DO NOT OPEN

- Az áramütés veszélyének csökkentése érdekében ezt a terméket kizárólag a márkaszerviz képviselője nyithatja fel.
- Hiba esetén húzza ki a termék csatlakozóját a konnektorból, és kösse le más berendezésekről.

- Ne használja a készüléket, ha a tápkábel vagy a csatlakozódugó sérült vagy meghibásodott. Ha a tápkábel vagy a csatlakozódugó sérült vagy meghibásodott, azt ki kell cseréltetni a gyártóval vagy a hivatalos márkaszervizzel.
- Használat előtt mindig ellenőrizze, hogy a hálózati feszültség megegyezik-e a készülék adattábláján található feszültséggel.
- Csatlakoztassa az eszközt egy földelt aljzathoz. Amennyiben szükséges, használjon egy megfelelő átmérőjű hosszabbítókábelt.
- Mindig teljesen tekercselje le a tápkábelt és a hosszabbítókábelt.
- Csak a megfelelő csatlakozóval működtesse a készüléket.
- A termék nem használható külső időzítővel vagy külön távvezérlő-rendszerrel.
- Ne használja a tápkábelt a termék mozgatására. Győződjön meg róla, hogy a tápkábel nem csavarodott meg. Győződjön meg róla, hogy a tápkábel nem lóg rá semmilyen munkalap szélére és még véletlenül sem lehet belekapni vagy megbotlani benne.
- A készüléket, a tápkábelt vagy a csatlakozódugót ne merítse vízbe vagy más folyadékba.

Első használat

- Tisztítsa meg a készüléket. Ehhez lásd a „Tisztítás és karbantartás" című szakaszt.
- Töltsön a fondüedénybe növényi olajat.
- Helyezze a fondüedényt a melegítőalapzatra.
- Csatlakoztassa a tápkábelt az aljzathoz.
- Állítsa a hőmérséklet-szabályozó tárcsát a maximum hőmérsékletre. A hőmérséklet jelzőfény világítani kezd.
- Várjon pár percet, amíg a hőmérséklet jelzőfény kialszik. A fondüedény ekkor elérte a kívánt hőmérsékletet.
- Állítsa a hőmérséklet-szabályozó tárcsát a minimum hőmérsékletre.
- Húzza ki a tápkábelt az aljzatból.
- Hagyja a terméket teljesen lehűlni.

Megjegyzés: Amikor a készüléket először kapcsolja be, lehetséges hogy egy ideig kis füst és jellegzetes szag jöhet a készülékből. Ez a normál működés része.

Használat

- Készítse elő az ételt.
- Tegye a kívánt hozzávalókat a fondüedénybe (zöldség, olaj, leves, sajt vagy csokoládé).
- Helyezze a fondüedényt a melegítőalapzatra.
- Csatlakoztassa a tápkábelt az aljzathoz.
- Állítsa a hőmérséklet-szabályozó tárcsát a kívánt hőmérsékletre. A hőmérséklet jelzőfény világítani kezd.
- Várjon pár percet, amíg a hőmérséklet jelzőfény kialszik. A fondüedény ekkor elérte a kívánt hőmérsékletet.

Megjegyzés: Amíg az eszköz be van kapcsolva, a hőmérséklet jelzőfény bekapcsol, majd kialszik, amint a termosztát be- és kikapcsol a kívánt hőmérséklet fenntartása érdekében.

- Keverje el teljesen a hozzávalókat.
- Tűzze fel az ételt a fondüvillára.
- Mártsa az ételt a fondübe.
- Addig forgassa az ételt a fondüben, amíg az kész nem lesz.
- Vegye ki a fondüvillát a fondüedényből.
- Vegye le az ételt a fondüvilláról, és tegye fondütányérjára.
- Használat után állítsa a hőmérséklet-szabályozó tárcsát a minimum hőmérsékletre.
- Húzza ki a tápkábelt az aljzatból.
- Hagyja a terméket teljesen lehűlni.

Tisztítás és karbantartás

Figyelmeztetés!

- Tisztítás vagy karbantartás előtt kapcsolja ki a készüléket, húzza ki a tápkábelt az aljzatból és várja meg, amíg a készülék lehűl.
- Tisztító- és súrolószerek használatát mellőzze.
- Ne használjon éles tárgyakat.
- Ne merítse a készüléket vízbe vagy más folyadékba.
- Ne mossa el a tartozékokat mosogatógépben.
- Ne próbálja megjavítani a készüléket. Ha a készülék nem működik megfelelően, cserélje le egy új készülékre.

- Minden használat után tisztítsa meg a készüléket:
  - Az ételmaradékot papírtörlővel távolítsa el.
  - Törölje át a melegítőalapzatot puha, nedves törlőkendővel. Alaposan törölje szárazra a melegítőalapzatot egy tiszta, száraz törlőkendővel.
  - A fondüedényt, a fedelet és a fondüvillákat mosogatószeres vízben tisztítsa meg. Öblítse le a fondüedényt, a fedelet és a fondüvillákat folyóvízzel. Szárítsa meg alaposan a fondüedényt, a fedelet és a fondüvillákat egy tiszta, száraz törlőkendővel.

Descrierea — Română

1. Disc temperatură
2. Indicator temperatură
3. Bază de încălzire
4. Mâner
5. Oală fondue
6. Capac
7. Furculiță fondue

Siguranță

- Citiți manualul cu atenție înainte de utilizare. Păstrați manualul pentru consultări ulterioare.
- Producătorul nu este responsabil de daunele directe sau daunele aduse proprietății sau persoanelor, cauzate de nerespectarea instrucțiunilor de siguranță și utilizarea incorectă a dispozitivului.
- Dispozitivul poate fi utilizat de copii cu vârsta de cel puțin 8 ani și de persoane cu dizabilități fizice, senzoriale, mentale sau motorii sau care nu dețin experiența și cunoștințele necesare cu condiția să fie supravegheați și instruiți privind modul de utilizare a dispozitivului într-o manieră sigură și dacă au înțeles pericolele inerente utilizării. Curățarea și întreținerea nu pot fi efectuate de către copii decât dacă au vârsta de cel puțin 8 ani și sunt supravegheați. Nu lăsați dispozitivul și cablul de rețea la îndemâna copiilor cu vârsta mai mică de 8 ani. Copiii nu trebuie să se joace cu dispozitivul.
- Utilizați dispozitivul numai în scopurile prevăzute. Nu utilizați dispozitivul în alte scopuri decât cele descrise în manual.
- Nu utilizați dispozitivul dacă are piese deteriorate sau defecte. Dacă dispozitivul este deteriorat sau defect, înlocuiți imediat dispozitivul.
- Dispozitivul este potrivit doar pentru utilizare în interior. Nu utilizați dispozitivul în spații exterioare.
- Dispozitivul este potrivit doar pentru utilizare domestică. Nu utilizați dispozitivul în scopuri comerciale.
- Nu utilizați dispozitivul lângă căzi, dușuri, chiuvete sau alte recipiente cu apă.
- Nu expuneți dispozitivul la acțiunea apei sau umezelii.
- Asigurați-vă că dispozitivul nu intră în contact cu materiale inflamabile.
- Țineți dispozitivul la distanță de surse de căldură. Nu așezați dispozitivul pe suprafețe încinse sau lângă flăcări deschise.
- Nu acoperiți dispozitivul.
- Asigurați-vă că ați lăsat suficient spațiu în jurul său pentru a permite căldurii să se disipeze și pentru o ventilare suficientă.
- Așezați dispozitivul pe o suprafață stabilă și plată.
- Așezați dispozitivul pe o suprafață rezistentă la temperaturi înalte și la împroșcări.
- Nu așezați dispozitivul pe ochiuri de aragaz/plită.
- Nu utilizați cărbune sau alți combustibili similari.
- Aveți grijă la componentele încinse. Suprafețele marcate cu un simbol de atenționare privind suprafețele încinse pot deveni fierbinți în timpul utilizării. Suprafețele accesibile se pot încinge în timpul funcționării dispozitivului.
- Aveți grijă când atingeți dispozitivul. Folosiți mănuși pentru cuptor dacă trebuie să atingeți dispozitivul în timpul sau imediat după utilizare.
- Asigurați-vă că aveți mâinile uscate înainte de a atinge dispozitivul.
- Oala de fondue se încinge puternic în timpul utilizării. Nu atingeți oala de fondue încinsă. Atingeți numai mânerele când oala de fondue este încinsă.
- Nu lăsați niciodată dispozitivul nesupravegheat în timpul utilizării sau imediat după utilizare.
- Nu mutați dispozitivul când este pornit sau este încă încins. Scoateți ștecărul dispozitivului din priza de perete și lăsați-l să se răcească complet.

Instrucțiuni de siguranță electrică

CAUTION
RISk OF ELECTRIC SHOCK
DO NOT OPEN

- Pentru a se reduce pericolul de electrocutare, acest produs va fi desfăcut numai de către un tehnician avizat, când este necesară depanarea.
- Deconectați produsul de la priza de rețea sau alte echipamente în cazul apariției unei probleme.

- Nu utilizați dispozitivul dacă cablul electric sau ștecărul sunt deteriorate sau defecte. În cazul în care cablul sau ștecărul sunt deteriorate sau defecte, trebuie să fie înlocuite de producător sau de către un agent de reparații autorizat.
- Înainte de utilizare, verificați întotdeauna dacă tensiunea de rețea coincide cu tensiunea de pe plăcuța tehnică a dispozitivului.
- Conectați dispozitivul la o priză de perete cu împământare. Dacă este cazul, folosiți un prelungitor cu împământare de diametru adecvat.
- Desfășurați întotdeauna complet cablul de rețea și cablul de prelungire.
- Utilizați numai conectorul adecvat pentru a utiliza dispozitivul.
- Dispozitivul nu este conceput să fie utilizat cu un temporizator extern sau un sistem de telecomandă separat.
- Nu deplasați dispozitivul trăgând de cablul electric. Asigurați-vă că nu se poate încâlci cablul electric. Asigurați-vă că cablul de rețea nu este suspendat deasupra marginii blatului și că nu vă puteți prinde sau împiedica accidental în acesta.
- Nu scufundați dispozitivul, cablul electric sau ștecărul în apă sau alte lichide.

Utilizare inițială

- Curățați dispozitivul. Consultați secțiunea „Curățarea și întreținerea".
- Umpleți oala de fondue cu ulei vegetal.
- Așezați oala de fondue pe baza de încălzire.
- Introduceți ștecărul în priza de perete.
- Setați discul de temperatură la temperatura maximă. Indicatorul de temperatură se aprinde.
- Așteptați câteva minute până ce indicatorul temperaturii se stinge. Oala de fondue a atins temperatura necesară.
- Setați discul de temperatură la temperatura minimă.
- Scoateți imediat ștecărul din priza de perete.
- Lăsați dispozitivul să se răcească complet.

Notă: Dacă porniți dispozitivul pentru prima dată, dispozitivul poate să emane puțin fum și un miros caracteristic o scurtă perioadă de timp. Acesta este un fenomen normal.

Utilizarea

- Pregătiți alimentele.
- Umpleți oala de fondue cu ingredientele necesare (ulei vegetal, borș, brânză sau ciocolată).
- Așezați oala de fondue pe baza de încălzire.
- Introduceți ștecărul în priza de perete.
- Setați discul de temperatură la temperatura necesară. Indicatorul de temperatură se aprinde.
- Așteptați câteva minute până ce indicatorul temperaturii se stinge. Oala de fondue a atins temperatura necesară.

Notă: Când dispozitivul este pornit, indicatorul temperaturii se va aprinde și se va stinge în funcție de pornirea și oprirea termostatului, care menține temperatura necesară.

- Amestecați fondue-ul până ce este complet omogen.
- Înțepați alimentul cu furculița de fondue.
- Scufundați alimentul în fondue.
- Amestecați alimentele în fondue până ce sunt gata de consum.
- Scoateți furculița de fondue din oala de fondue.
- Scoateți alimentele din furculița de fondue și așezați-le pe farfuria de foundue.
- După utilizare, setați discul de temperatură la temperatura minimă.
- Scoateți imediat ștecărul din priza de perete.
- Lăsați dispozitivul să se răcească complet.

Curățarea și întreținerea

Avertisment!

- Înainte de curățare sau întreținere, opriți dispozitivul, scoateți ștecărul din priză și așteptați să se răcească dispozitivul.
- Nu folosiți solvenți sau agenți de curățare abrazivi.
- Nu folosiți obiecte ascuțite.
- Nu scufundați dispozitivul în apă sau în alte lichide.
- Nu curățați accesoriile în mașina de spălat vase.
- Nu încercați să reparați dispozitivul. Dacă dispozitivul nu funcționează corect, înlocuiți-l cu unul nou.

- Curățați dispozitivul după fiecare utilizare:
  - Eliminați reziduurile cu un șervet de hârtie.
  - Curățați baza de încălzire cu o cârpă umedă și moale. Uscați bine baza de încălzire cu o cârpă curată și uscată.
  - Curățați oala de fondue, capacul și furculițele de fondue în apă cu detergent de vase. Clătiți oala de fondue, capacul și furculițele de fondue sub jet de apă. Uscați bine oala de fondue, capacul și furculițele de fondue cu o cârpă curată și uscată.

Описание — Русский

1. Диск регулировки температуры
2. Индикатор температуры
3. Нагревающееся основание
4. Ручка
5. Чаша для фондю
6. Крышка
7. Вилка для фондю

Требования безопасности

- Перед началом работы внимательно прочитайте руководство. Сохраните руководство для будущего использования.
- Производитель не несет ответственности за повреждения имущества или персонала, вызванных несоблюдением инструкции по безопасности и неправильным использованием устройства.
- Детям в возрасте до 8 лет и лицам с ограниченными физическими, сенсорными или умственными способностями, а также лицам, не обладающим достаточным опытом и знаниями, разрешается использовать устройство, только если они находятся под наблюдением или получили инструкции о его безопасной эксплуатации и осведомлены о мерах предосторожности. Дети до 8 лет и без присмотра старших не допускаются к чистке и обслуживанию устройства. Храните устройство и кабель питания в недоступном для детей младше 8 лет месте. Не позволяйте детям играть с устройством.
- Используйте устройство строго по назначению. Устройство должно использоваться только по прямому назначению в соответствии с руководством по эксплуатации.
- Запрещается использовать устройство с поврежденными или неисправными компонентами. Немедленно замените поврежденное или неисправное устройство.
- Устройство предназначено только для использования внутри помещений. Запрещается использовать устройство вне помещения.
- Устройство предназначено только для домашнего использования. Запрещается использовать устройство в коммерческих целях.
- Не используйте устройство вблизи ванных, душевых кабин, раковин и других сосудов, заполненных водой.
- Не допускайте воздействия на устройство воды или влаги.
- Убедитесь, что устройство не контактирует с горючими материалами.
- Не подвергайте устройство воздействию источников тепла. Не устанавливайте устройство на горячие поверхности или рядом с открытым огнем.
- Запрещается накрывать устройство.
- Убедитесь, что вокруг устройства достаточно места для отвода тепла и вентиляции.
- Установите устройство на устойчивой ровной поверхности.
- Установите устройство на жаропрочной водонепроницаемой поверхности.
- Не ставьте устройство на конфорки.
- Не используйте уголь или другое горючее топливо.
- Осторожно — горячие детали. Поверхности, помеченные предупредительным знаком, нагреваются во время использования. При работе устройства могу нагреться и соседние поверхности.
- Будьте осторожны при касании устройства. Используйте кухонные варежки для работы с работающим или недавно выключенным устройством.
- Прикасайтесь к устройству только сухими руками.
- Во время приготовления чаша очень сильно нагревается. Не прикасайтесь к чаше для фондю голыми руками. Переносите горячую чашу для фондю только за ручки.
- Не оставляйте устройство без присмотра во время работы или сразу после ее завершения.
- Не перемещайте устройство, если оно включено или нагрето. Отключите сетевой кабель от настенной розетки и дайте устройству остыть.

Требования электробезопасности

CAUTION
RISk OF ELECTRIC SHOCK
DO NOT OPEN

- В целях предотвращения поражения электрическим током следует открывать устройство только для проведения обслуживания и только силами авторизованного персонала.
- При возникновении неполадок отключите устройство от сети и другого устройства.

- Запрещается использовать устройство с поврежденным или неисправным сетевым кабелем или штепселем. Если сетевой кабель или штепсель повреждены или неисправны, их замену должен проводить изготовитель или уполномоченный технический специалист.
- Перед подключением устройства убедитесь, что указанное на нем номинальное напряжение соответствует напряжению местной электросети.
- Включите устройство в заземленную настенную розетку. При необходимости используйте заземленный удлинитель надлежащего диаметра.
- Обязательно полностью вытягивайте кабель питания и удлинитель.
- При работе с устройством используйте только специальный разъем.
- Устройство не предназначено для работы под управлением внешнего таймера или отдельной системы дистанционного управления.
- Не тяните устройство за сетевой кабель. Убедитесь, что сетевой кабель не может запутаться. Убедитесь, что кабель питания не свисает со столешницы, так как в противном случае за него можно зацепиться или запнуться.
- Не погружайте устройство, сетевой кабель или штепсель в воду или другие жидкости.

Первое использование

- Выполните очистку устройства. См. раздел «Очистка и обслуживание».
- Залейте в чашу растительное масло.
- Установите чашу на нагревающееся основание.
- Воткните сетевую вилку в розетку.
- С помощью диска регулировки температуры установите максимальную температуру. Загорится индикатор температуры.
- Подождите несколько минут, чтобы погас индикатор температуры. Это свидетельствует о нагреве чаши до необходимой температуры.
- С помощью диска регулировки температуры установите минимальную температуру.
- Выньте сетевой штепсель из настенной розетки.
- Дайте устройству полностью остыть.

Примечание. При первом включении устройства может появиться небольшое количество дыма и характерный запах, которые вскоре исчезнут. Это нормальное функционирование устройства.

Использование

- Приготовьте еду.
- Залейте или поместите в чашу необходимые ингредиенты (растительное масло, бульон, сыр или шоколад).
- Установите чашу на нагревающееся основание.
- Воткните сетевую вилку в розетку.
- Установите необходимую температуру с помощью диска регулировки. Загорится индикатор температуры.
- Подождите несколько минут, чтобы погас индикатор температуры. Это свидетельствует о нагреве чаши до необходимой температуры.

Примечание. Индикатор температуры на включенном устройстве будет регулярно включаться и выключаться по мере включения и выключения термостата, поддерживающего необходимую температуру.

- Размешайте фондю до получения однородного состояния.
- Наденьте еду на вилку.
- Обмакните еду в чашу для фондю.
- Размешивайте фондю вилкой до приготовления еды.
- Выньте вилку из чаши.
- Снимите приготовленную еду с вилки и переложите ее на блюдо для фондю.
- После приготовления установите минимальную температуру с помощью диска регулировки температуры.
- Выньте сетевой штепсель из настенной розетки.
- Дайте устройству полностью остыть.

Очистка и обслуживание

Предупреждение!

- Перед очисткой или обслуживанием устройства выключите его и отсоедините сетевой кабель от настенной розетки. Устройство должно остыть.
- Не производите очистку растворителями или абразивами.
- Не используйте острые предметы.
- Не погружайте устройство в воду или другие жидкости.
- Не выполняйте очистку принадлежностей в посудомоечной машине.
- Не пытайтесь самостоятельно ремонтировать устройство. Неправильно работающее устройство следует заменить новым.

- Выполняйте очистку устройства после каждого использования:
  - Очистите остатки с помощью бумажного полотенца.
  - Очистите нагревающееся основание мягкой влажной тканью. Тщательно просушите нагревающееся основание чистой сухой тканью.
  - Промойте чашу для фондю, крышку и вилки в мыльной воде. Сполосните чашу для фондю, крышку и вилки в проточной воде. Тщательно просушите чашу для фондю, крышку и вилки чистой сухой тканью.

Açıklama — Türkçe

1. Sıcaklık kadranı
2. Sıcaklık göstergesi
3. Isıtma tabanı
4. Kol
5. Fondü kabı
6. Kapak
7. Fondü çatalı

Güvenlik

- Kullanmadan önce kılavuzu dikkatli bir şekilde okuyun. Kılavuzu daha sonra başvurmak için saklayın.
- Üretici, dolaylı zararlardan veya güvenlik talimatlarına uyulmamasının ve cihazın hatalı şekilde kullanılmasının yol açtığı maddi veya kişilere gelebilecek zararlardan sorumlu değildir.
- Cihaz, gözetim altında veya cihazın güvenli bir şekilde nasıl kullanılacağına ilişkin talimatların verilmiş ve içerdiği tehlikeleri anlamış olmaları şartıyla, 8 yaş ve daha büyük çocuklar ile fiziksel, duyusal, zihinsel ya da hareket yetenekleri veya deneyimi ve bilgisi yeterli olmayan kişiler tarafından kullanılabilir. Temizlik ve kullanıcı bakımının, 8 yaşından büyük ve gözetim altında olmadıkları sürece çocuklar tarafından yapılmaması gerekir. Cihazı ve şebeke kablosunu 8 yaşından küçük çocukların ulaşamayacağı bir yerde muhafaza edin. Çocuklar, cihazla oynamamalıdır.
- Cihazı sadece tasarlanan amacı için kullanın. Cihazı kılavuzda açıklanan amaçların dışındaki amaçlar için kullanmayın.
- Herhangi bir parçası hasarlı veya kusurlu ise cihazı kullanmayın. Cihaz hasarlı veya kusurlu ise cihazı derhal değiştirin.
- Cihaz sadece iç mekan kullanımı için uygundur. Cihazı dış mekanda kullanmayın.
- Cihaz, sadece evde kullanıma uygundur. Cihazı ticari amaçlar için kullanmayın.
- Cihazı banyo küvetlerinin, duşların, lavaboların veya su biriktiren diğer haznelerin yakınında kullanmayın.
- Cihazı su veya neme maruz bırakmayın.
- Cihazın, yanıcı materyallerle temas etmediğinden emin olun.
- Cihazı ısı kaynaklarından uzak tutun. Cihazı sıcak yüzeylere veya açık alevin yakınına koymayın.
- Cihazın üzerini örtmeyin.
- Cihazın çevresinde ısının gitmesine izin verecek ve yeterli havalandırmanın sağlanacak şekilde yeterli alanın olduğundan emin olun.
- Cihazı sabit, düz bir yüzeye yerleştirin.
- Cihazı ısıya dayanıklı ve sıçramaya karşı korumalı bir yüzeye yerleştirin.
- Cihazı, bir ocağın üzerine yerleştirmeyin.
- Kömür veya benzeri yanıcı yakıtlar kullanmayın.
- Sıcak parçalara dikkat edin. Sıcak yüzeyler için bir dikkat sembolü ile işaretlenmiş yüzeylerin, kullanım sırasında ısınma ihtimalleri vardır. Yakınındaki yüzeyler, cihaz çalışırken ısınabilirler.
- Cihaza dokunurken dikkatli olun. Kullanım sırasında veya kullanımın hemen sonrasında cihaza dokunmanız gerekirse, fırın eldivenleri kullanın.
- Cihaza dokunmadan önce ellerinizin kuru olduğundan emin olun.
- Fondü kabı kullanım sırasında çok ısınır. Sıcak fondü kabına dokunmayın. Fondü kabı sıcak olduğunda yalnızca tutma yerlerine dokunun.
- Kullanım sırasında ya da kullanımın hemen sonrasında herhangi bir zamanda cihazı denetimsiz bırakmayın.
- Cihaz açıkken veya hala sıcakken cihazı hareket ettirmeyin. Şebeke fişini duvar prizinden çıkarın ve cihaz soğuyana kadar bekleyin.

Elektrik güvenliği

CAUTION
RISk OF ELECTRIC SHOCK
DO NOT OPEN

- Elektrik çarpma riskini azaltmak için servis gerekli olduğunda bu ürün sadece yetkili bir teknisyen tarafından açılmalıdır.
- Bir sorun meydana geldiğinde ürünün elektrikle ve diğer aygıtlarla olan bağlantısını kesin.

- Şebeke kablosu veya şebeke fişi hasarlı veya kusurlu ise, cihazı kullanmayın. Şebeke kablosu veya fişi hasarlı veya kusurlu ise, üretici veya yetkili bir tamirci tarafından mutlaka değiştirilmelidir.
- Kullanmadan önce, şebeke voltajının cihazın anma değerleri plakasında belirtilen voltaj ile aynı olduğunu daima kontrol edin.
- Cihazı topraklanmış bir prize takın. Gerekiyorsa, uygun çapta bir topraklanmış uzatma kablosu kullanın.
- Her zaman şebeke ve uzatma kablosunu tam olarak açın.
- Cihazı çalıştırmak için sadece uygun konektörü kullanın.
- Cihaz harici bir zamanlayıcı veya ayrı bir uzaktan kumanda sistemi ile çalıştırılacak şekilde tasarlanmamıştır.
- Cihazı, şebeke kablosundan çekerek çıkarmayın. Şebeke kablosunun dolanmaya elverişli olmadığından emin olun. Şebeke kablosunun mutfak tezgahının kenarına takılmadığından ve kazara takılıp düşülecek bir konumda olmadığından emin olun.
- Cihazı, şebeke kablosunu veya şebeke fişini, suya veya diğer sıvılara daldırmayın.

İlk kullanım

- Cihazı temizleyin. "Temizlik ve bakım" bölümüne bakın.
- Bitkisel yağ ile fondü kabını doldurun.
- Fondü kabını ısıtma tabanına yerleştirin.
- Şebeke fişini prize takın.
- Sıcaklık kadranını maksimum ısıya ayarlayın. Sıcaklık göstergesi yanar.
- Sıcaklık göstergesi kapanana kadar birkaç dakika bekleyin. Fondü kabı gerekli sıcaklığa ulaşmıştır.
- Sıcaklık kadranını minimum ısıya ayarlayın.
- Şebeke fişini prizden çekin.
- Cihazın tam olarak soğumasını bekleyin.

Not: Cihazı ilk kez açıyorsanız, cihaz, kısa süreliğine hafif bir duman ve kendine özgü bir koku yayabilir. Bu, normal bir çalışmadır.

Kullanım

- Yemeği hazırlayın.
- Fondü kabını gerekli malzemeler (bitkisel yağ, et suyu, peynir ya da çikolata) ile doldurun.
- Fondü kabını ısıtma tabanına yerleştirin.
- Şebeke fişini prize takın.
- Sıcaklık kadranını gerekli ısıya ayarlayın. Sıcaklık göstergesi yanar.
- Sıcaklık göstergesi kapanana kadar birkaç dakika bekleyin. Fondü kabı gerekli sıcaklığa ulaşmıştır.

Not: Cihaz açıkken, termostat gerekli sıcaklığı korumak için kapanıp açılırken sıcaklık göstergesi de yanacaktır ve kapanacaktır

- Tamamen harmanlana kadar fondüyü karıştırın.
- Fondü çatalına yiyeceği takın.
- Fondüye yiyeceği batırın.
- Tüketime hazır olana kadar fondüde yiyeceği gezdirin.
- Fondü kabından fondü çatalını çıkarın.
- Fondü çatalından gıdayı çıkarın ve fondü tabağına yiyeceği koyun.
- Kullanımdan sonra, sıcaklık kadranını minimum ısıya getirin.
- Şebeke fişini prizden çekin.
- Cihazın tam olarak soğumasını bekleyin.

Temizlik ve bakım

Uyarı!

- Temizlik veya bakım öncesinde, cihazı kapatın, şebeke fişini prizden çekin ve cihaz soğuyuncaya kadar bekleyin.
- Temizlik solventleri veya aşındırıcılar kullanmayın.
- Keskin nesneler kullanmayın.
- Cihazı suya veya diğer sıvılara daldırmayın.
- Aksesuarları bulaşık makinesinde yıkamayın.
- Cihazı onarmaya çalışmayın. Cihaz doğru şekilde çalışmıyorsa, yeni bir cihazla değiştirin.

- Her kullanımın ardından cihazı temizleyin:
  - Bir kağıt havlu ile mevcut herhangi bir kalıntıyı temizleyin.
  - Isıtma tabanını yumuşak, nemli bir bezle temizleyin. Isıtma tabanını temiz, kuru bir bezle iyice kurutun.
  - Fondü kabı, kapak ve fondü çatallarını sabunlu su ile temizleyin. Fondü kabı, kapak ve fondü çatallarını akan suyun altında durulayın. Fondü kabını, kapak ve fondü çatallarını temiz, kuru bir bezle kurulayın.