GEBRUIKSAANWIJZING
USERS MANUAL
BEDIENUNGSANLEITUNG
MODE D'EMPLOI
MANUAL DEL USUARIO
MANUAL DE USO
BRUKSANVISNING
KÄYTTÖOPAS
BRUGERVEJLEDNING

FYSIC®

GRAHAM

NEDERLANDS.....3
ENGLISH.....5
DEUTSCH.....7
FRANÇAIS.....9
ITALIANO.....11
ESPAÑOL.....13
NORSK.....15
SVENSK..... 17
SUOMI.....19
DANSK 21

NEDERLANDS

Productoverzicht

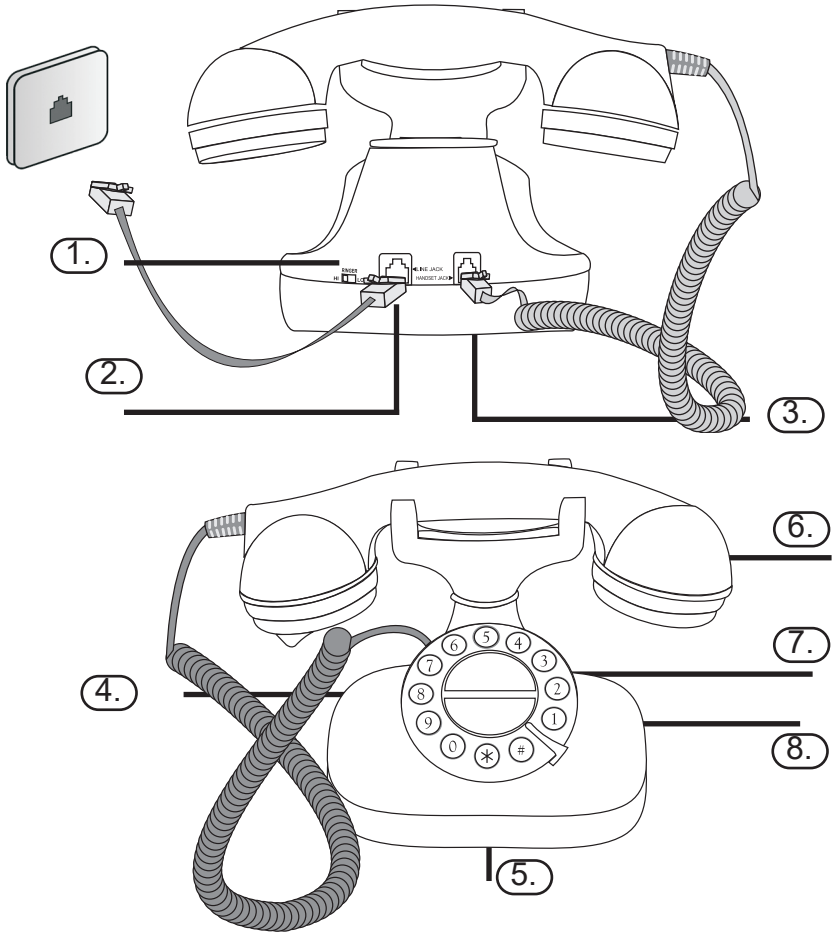

1. Volumeschakelaar bellen hoog/laag (aan de achterkant van de basis)
2. Aansluiting spiraalsnoer (aan de achterkant van de basis)
3. Aansluiting lijnsnoer (aan de achterkant van de basis)
4. Telefoonnummer
5. Oproep doorschakelen
6. Hoorn
7. Functie nummerherhaling
8. Kiestoetsen

HOE DE GRAHAM GEBRUIKEN

Installatie:

: Aansluiting krulsnoer

: Aansluiting telefoonsnoer

Belschakelaar:

HI - LO: Bel aan-uit

Opbellen:

: Neem de hoorn op

0 - 9: Kies het nummer

: Voer het gesprek

: Leg de hoorn terug

Nummerherhaling

: Neem de hoorn op

: Druk op toets , het laatst gekozen nummer wordt opnieuw gekozen

Toets R:

R: Om gesprekken door te verbinden of wisselgesprekken aan te nemen (raadpleeg hiervoor uw telefoonmaatschappij)

Toets *en #:

* / #: Voor telediensten en telebankieren

MILIEU:

Op het einde van de levenscyclus van het product mag u dit product niet bij het normale huishoudelijke afval gooien, maar moet u het naar een inzamelpunt brengen voor de recycling van elektrische en elektronische apparatuur.

GARANTIE:

24 maanden

ENGLISH

Product overview

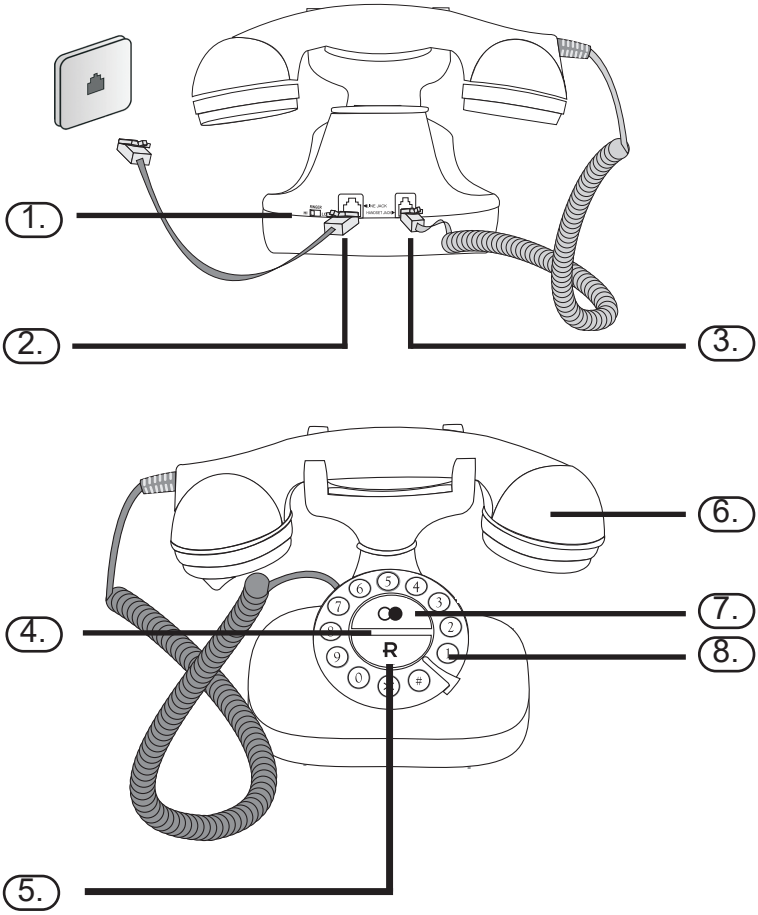

1. Ringer volume switch High/Low (on back of base)
2. Coil Cord socket (on back of base)
3. Line cord socket (on back of base)
4. Telephone number
5. Call transfer
6. Horn
7. Redail function
8. Dial keys

HOW TO USE THE GRAHAM

How to connect (Backside):

: Connection handsetcord

: Connection line cord

Ringer switch (Backside):

HI-LO: Ringer volume High / Low

Make a call:

: Lift the horn

0 - 9: Dial the number

: Make the call

: Replace the horn

Last number redail

: Lift de handset

: Press button , the last dialed number will be redialed

Button R:

R: To tranfer calls or to answer waiting calls (consult your provider)

Button * and #:

* / #: For teleservices and telebanking

ENVIRONMENT

At the end of the product lifecycle, you should not throw this product into the normal household garbage but bring the product to a collection point for the recycling of electrical and electronic equipments.

WARRANTY

24 months

DEUTSCH

Produktübersicht

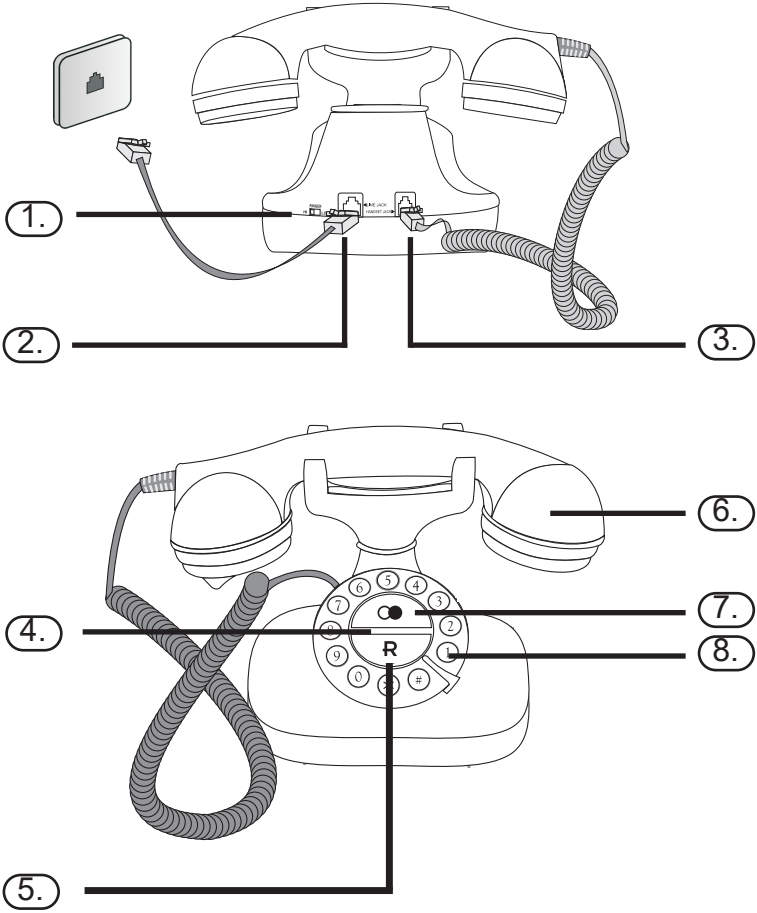

1. Klingeltonlautstärkeumschalter Laut/Leise (auf der Geräterückseite)
2. Spiralkabelbuchse (auf der Geräterückseite)
3. Telefonkabelbuchse (auf der Geräterückseite)
4. Telefonnummer
5. Gesprächsübergabe
6. Telefonhörer
7. Wiederwahlfunktion
8. Wahltasten

WIE SIE IHR GRAHAM BENUTZEN

Anschliessen:

: Anschluss Spiralkabel

: Anschluss Telefonkabel

Klingelschalter:

HI - LO: Klingel an-aus

Anrufen:

: Nehmen Sie den Hörer auf

0 - 9: Wählen Sie die Nummer

: Führen Sie das Gesprächl

: Legen Sie den Hörer auf

Rufnummerwiederholung:

: Nehmen Sie den Hörer auf

: Drücken Sie die Taste , die zuletzt gewählte Nummer wird erneut gewählt

Toets R / touche R / Taste R / Button R:

R: Um Gespräche weiter zu verbinden oder Wechsel gespräche an zu nehmen. (wenden Sie sich bitte hierzu Ihre Telefon gesellschaft)

Taste * und #:

* / #: Für Tele- und Computerdienste

Umweltshutz:

Am Ende der Lebensdauer des Produkts sollten Sie dieses Produkt nicht in den normalen Hausmüll werfen, sondern bei einer Sammelstelle für die Aufbereitung von elektrischen und elektronischen Geräten abgeben.

Garantie:

24 Monaten

FRANÇAIS

Présentation du produit

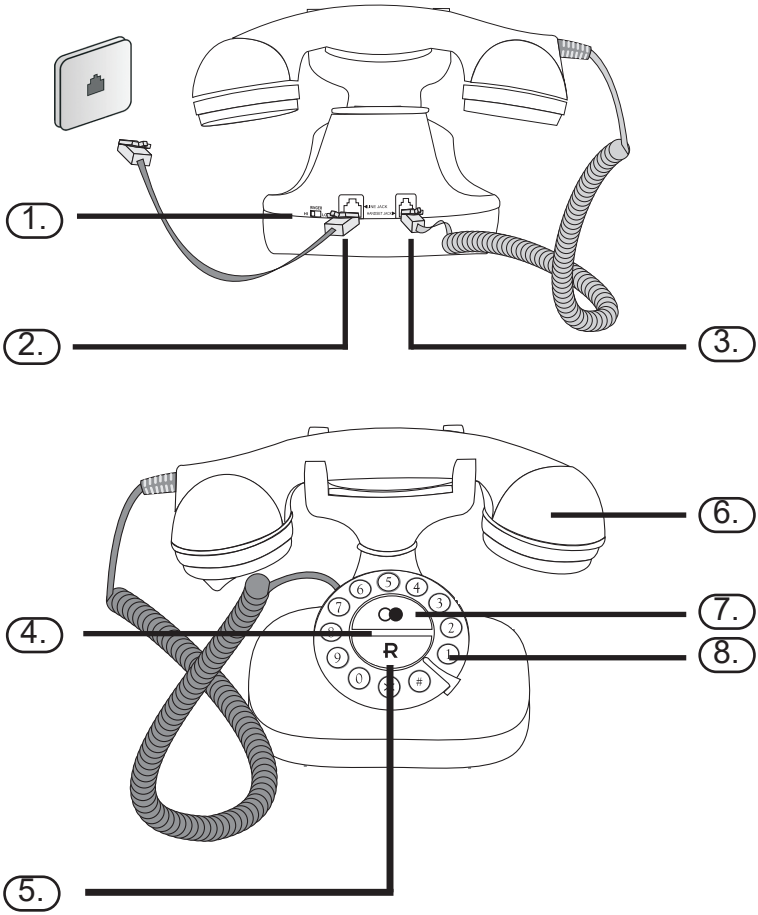

1. Sélecteur de volume de la sonnerie forte/faible (à l'arrière de la base)
2. Prise du cordon torsadé (à l'arrière de la base)
3. Prise du cordon téléphonique (à l’arrière de la base)
4. Numéro de téléphone
5. Transfert d’appel
6. Avertisseur sonore
7. Fonction de rappel
8. Touches de numérotation

MODE D'EMPLOI DU GRAHAM

Installation:

: Raccordement du câble bouclé

: Raccordement du fil du téléphone

Interrupteur de sonnerie:

HI - LO: Sonnerie allumée-éteinte

Appeler:

: Décrochez

0 - 9: Choisissez le numéro

: Communiquez

: Raccrochez le cornet

Répétition du dernier numéro

: Décrochez:

: Appuyez sur la touche , le dernier numéro choisi est à nouveau choisi

touche R:

R: Pour transférer une communication ou prendre une communication en attente (consultez pour ceci votre société de téléphone)

Touche * et #:

* / #: Pour services télé et ordinateur

Environnement:

Au terme du cycle de vie de ce produit, vous ne devez pas jeter le produit dans les déchets ménagers ordinaires mais le déposer dans un point de collecte pour le recyclage des équipements électriques et électroniques.

Garantie:

24 mois

FR Cet appareil se recycle À DÉPOSER EN MAGASIN OU À DÉPOSER EN DÉCHÈTERIE

Points de collecte sur www.quefairedemesdechets.fr

ITALIANO

Panoramica prodotto

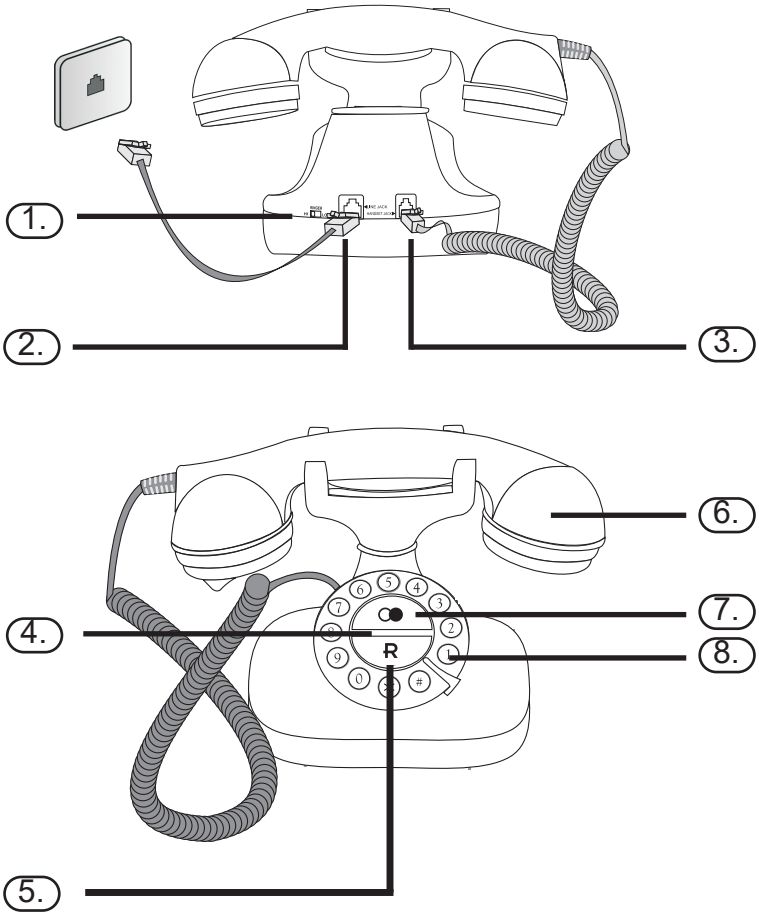

1. Selettore del volume della suoneria Alto/Basso (sul retro della base)
2. Presa cavo spiralato (sul retro della base)
3. Presa cavo di linea (sul retro della base)
4. Numero di telefono
5. Trasferimento chiamata
6. Cornetta
7. Ricomposizione numero
8. Tasti di composizione

ISTRUZIONI PER L'USO DEL TELEFONO GRAHAM

Connessione (retro):

: Collegare il cavo della cornetta

: Collegare il cavo della linea

Selettore della suoneria (retro)

HI-LO : Volume della suoneria alto/basso

Come effettuare una chiamata:

: Sollevare la cornetta

0 - 9: Digitare il numero

: Parlare a telefono

: Riposizionare la cornetta

Riselezione dell'ultimo numero

: Sollevare la cornetta

: Premere il tasto : l'ultimo numero composto verrà composto nuovamente

Tasto R:

R: Per trasferire una chiamata o rispondere a una chiamata in attesa (consultare il proprio operatore)

Tasto * e #:

* / #: Per teleservizi e telebanking

AMBIENTE

Alla fine del ciclo di vita del prodotto, non gettarlo nei normali rifiuti domestici, ma conferirlo presso un punto di raccolta per il riciclaggio di apparecchiature elettriche ed elettroniche.

GARANZIA

24 mesi

ESPAÑOL

Descripción general del producto

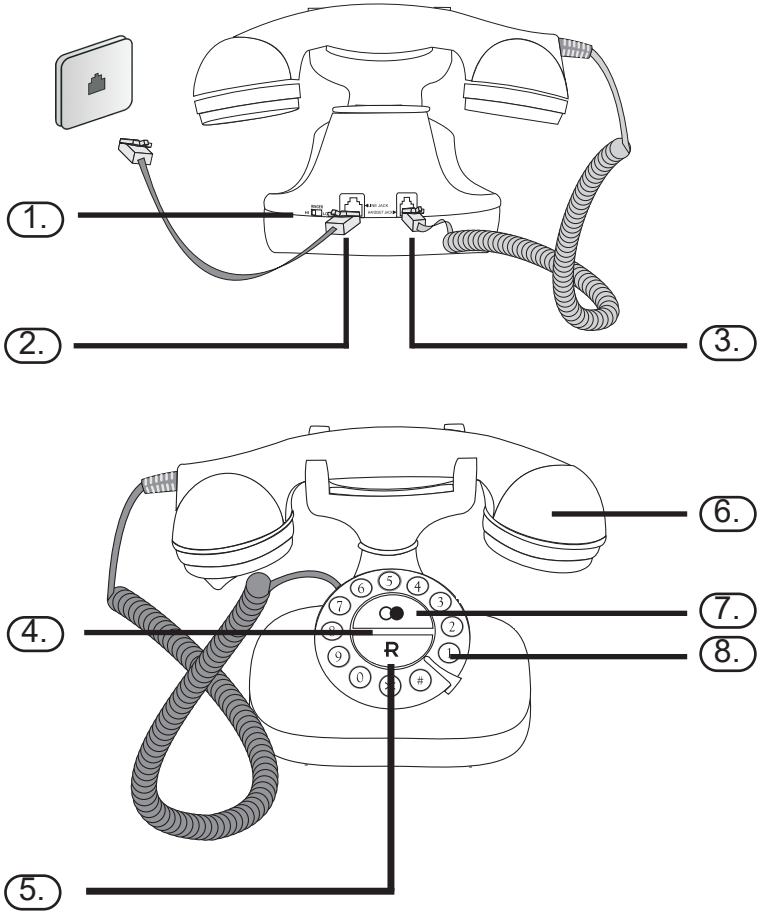

1. Interruptor del volumen del timbre alto / bajo (situado en la parte posterior de la base)
2. Toma de la bobina de cable (situado en la parte posterior de la base)
3. Toma del cable de línea (situado en la parte posterior de la base)
4. Número de teléfono.
5. Transferencia de llamadas
6. Altavoz
7. Función de rellamada
8. Teclas de marcación

CÓMO USAR EL GRAHAM

Cómo conectarlo (Parte posterior):

: Conexión con cable del auricular

: Conexión con cable de línea

Interruptor del timbre (Parte posterior):

HI-LO : Volumen del timbre alto / bajo

Realizar una llamada:

: Levante el auricular

0 - 9: Marque el número

: Realice la llamada

: Vuelva a colocar el auricular

Rellamada al último número

: Levante el auricular

: Pulse el botón ; se volverá a marcar el último número marcado

Botón (D):

R: Para transferir llamadas o responder a llamadas en espera (consulte con su proveedor)

Botón * y #:

* / #: Para servicios y telebanca

MEDIOAMBIENTE

Al final del ciclo de vida del producto, no debe tirar este producto con los residuos domésticos normales, sino que debe llevar el producto a un punto de recogida para el reciclaje de productos eléctricos y electrónicos.

GARANTÍA

24 meses

NORSK

Produktoversikt

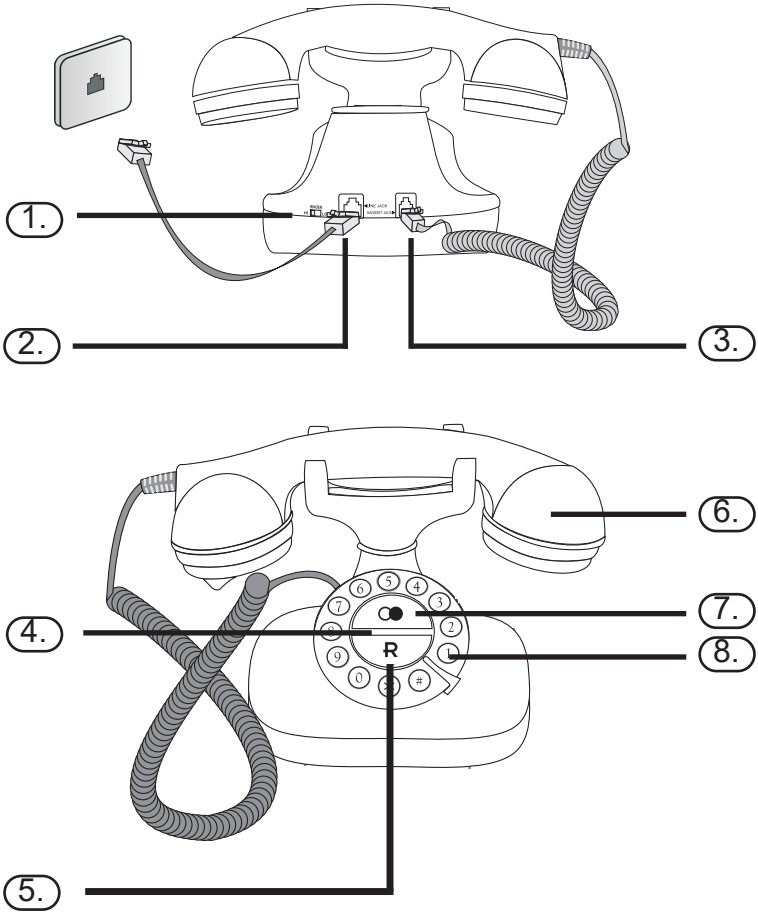

1. Ringevolumbryter Høy/lav (på baksiden av basen)
2. Spoleledningskontakt (på baksiden av basen)
3. Linjekontakt (på baksiden av basen)
4. Telefonnummer
5. Samtaleoverføring
6. Horn
7. Gjenoppringingsfunksjon
8. Ringetaster

SLIK BRUKER DU GRAHAM

Slik kobler du til (bakside):

: Tilkobling av håndsettledning

: Tilkobling av ledning

Ringebryter (bakside):

HØY – LAV: Ringevolum høy/lav

Utføre et anrop:

: Løft hornet

0 – 9: Ring nummeret

: Utføre anropet

: Bytt hornet

Gjenoppringe siste nummer

: Løft håndsettet

: Trykk på -knappen, det siste oppringte nummeret gjenoppringes

R-knappen:

R: For å overføre anrop eller svare på ventende anrop (hør med din tilbyder)

*** og # -knappene:**

* / #: For tele- og telebanktjenester

MILJØ

Når produktets levetid er over, må du ikke kaste produktet i husholdningsavfallet. Produktet skal leveres inn på en miljøstasjon, slik at de elektriske og elektroniske komponentene kan resirkuleres.

GARANTI

24 måneder

SVENSKA

Produktöversikt

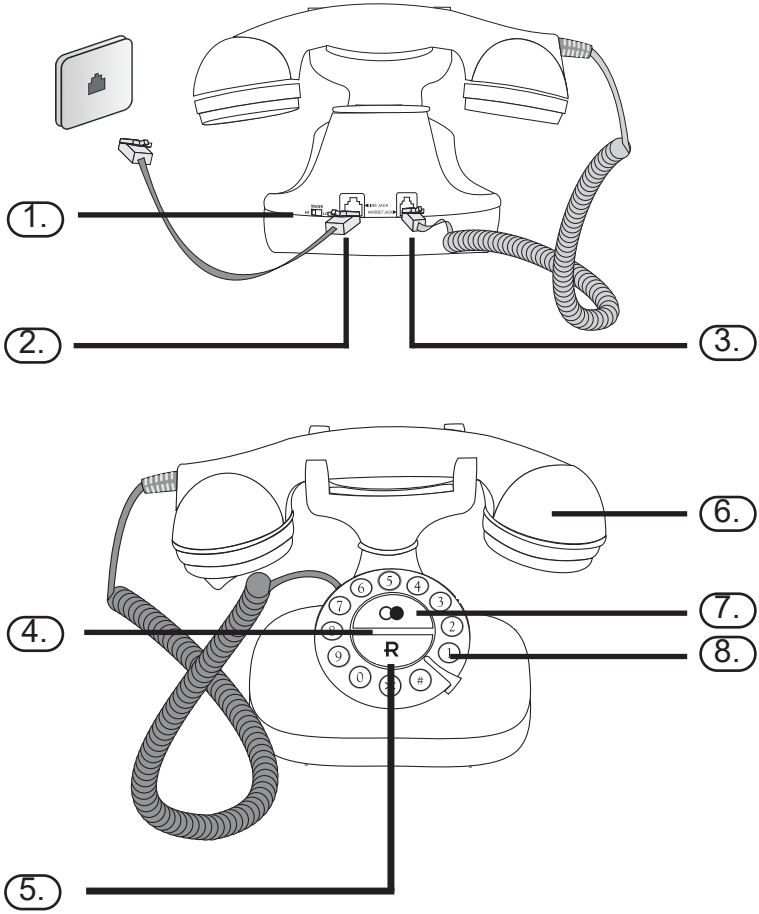

1. Reglage för ringvolym hög/låg (på baksidan av basen)
2. Uttag för spiralsladd (på baksidan av basen)
3. Uttag för telefonsladd (på baksidan av basen)
4. Telefonnummer
5. Samtalsöverföring
6. Telefonlur
7. Återuppringning
8. Knappsats

SÅ ANVÄNDER DU DIN GRAHAM

Så ansluts enheten (baksidan):

: Ansluta telefonlurens sladd

: Ansluta telefonsladden

Reglage för ringsignalen (baksidan):

HÖ–LÅ: Hög/låg ringvolym

Ringa ett samtal:

: Lyft på telefonluren

0–9: Ring numret

: Prata

: Lägg tillbaka telefonluren

Återuppringning av senaste uppringda nummer

: Lyft på telefonluren

: Tryck på knappen för att ringa upp det senast använda numret igen

Knappen R:

R: För att överföra samtal eller för att svara på väntande samtal (kontakta din leverantör)

Knappen * och #:

*/#: För teletjänster och telebanktjänster

MILJÖN

Den här produkten ska inte kasseras med det vanliga hushållsavfallet vid slutet av dess livscykel. Produkten ska istället lämnas in till en insamlingsplats för återvinning av elektrisk och elektronisk utrustning.

GARANTI

24 månader

SUOMI

Tuotteen esittely

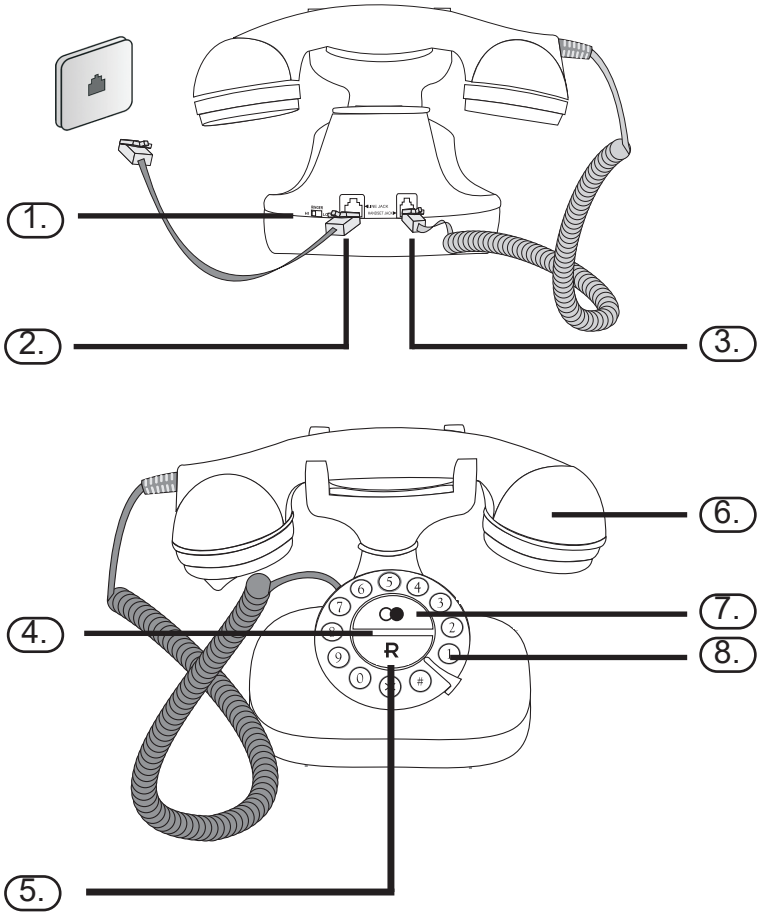

1. Soittoäänen äänenvoimakkuuden kytkin korkea/matala (jalustan takana)
2. Luurin johtoliitäntä (jalustan takana)
3. Linjajohdon liitäntä (jalustan takana)
4. Puhelinnumero
5. Puhelun siirto
6. Luuri
7. Uudelleensoittotoiminto
8. Näppäimet

GRAHAMIN KÄYTTÖOHJEET

Liittäminen (takaosa):

: Luurin johdon liittäminen

: Linjajohdon liittäminen

Soittoäänikytkin (takaosa):

KORKEA – MATALA: Soittoäänen äänenvoimakkuus korkea/matala

Soittaminen:

: Nosta luuri

0 - 9: Näppäile numero

: Soita puhelu

: Aseta luuri takaisin

Soittaminen uudelleen edelliseen numeroon

: Nosta luuri

: Paina painiketta ; laite soittaa edelliseen näppäiltyyn numeroon

Painike R:

R: Puheluiden siirto tai odottaviin puheluihin vastaaminen (ota yhteyttä palveluntarjoajaasi)

Painike * ja #:

* / #: Puhelinpalvelut ja pankkipalvelut

YMPÄRISTÖ

Tuotteen elinkaaren lopussa tätä tuotetta ei saa hävittää tavallisen kotitalousjätteen mukana, vaan se on vietävä sähkö- ja elektroniikkalaitteiden kierrätykseen tarkoitettuun keräyspisteeseen.

TAKUU

24 kuukautta

DANSK

Oversigt over produktet

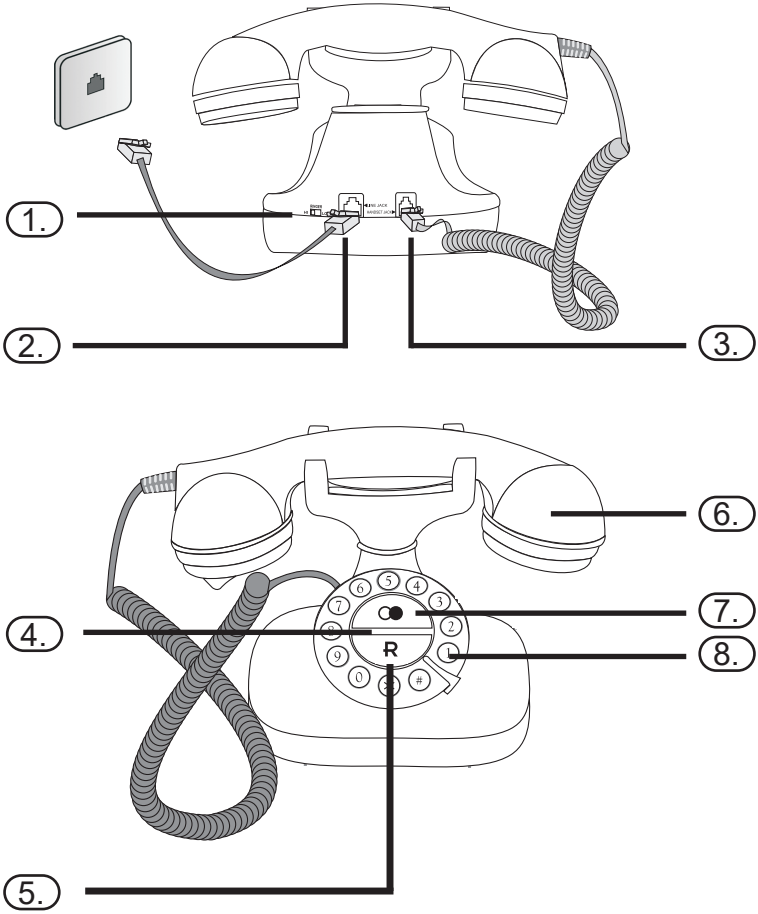

1. Omskifter for ringestyrke Høj/Lav (på bagsiden af telefonen)
2. Stik til ledning til røret (på bagsiden af telefonen)
3. Stik til telefonledning (på bagsiden af telefonen)
4. Telefonnummer
5. Viderestilling af opkald
6. Telefonrør
7. Genkaldsfunktion
8. Opkaldstaster

SÅDAN ANVENDES GRAHAM

Tilslutninger (bagside):

: Tilslutning af ledning til røret

: Tilslutning af telefonledning

Omskifter for ringestyrke (bagside):
HI-LO: Ringelydstyrke Høj / Lav

Foretag et opkald:

: Løft røret

0 - 9: Ring op til nummeret

: Gennemfør opkaldet

: Læg røret på

Opkald til sidst kaldte nummer

: Løft røret

: Tryk på knappen , hvorefter der ringes op til sidst kaldte nummer

Knappen R:

R: Til viderestilling af opkald eller til besvaring af ventende opkald (spørg din udbyder)

Knappen * og #:

* / #: Til teletjenester og telebank

MILJØ

Ved afslutningen af produktets livscyklus må du ikke smide dette produkt ud sammen med normalt husholdningsaffald. Du skal aflevere produktet på en genbrugsstation med elektrisk og elektronisk udstyr.

GARANTI

24 måneder

Service
Help
WWW.FYSIC.NL
SERVICE@FYSIC.NL
FYSIC
Commaxx B.V., Wiebachstraat 37
6466 NG Kerkrade, The Netherlands

CE V2.3