# HPBT1100BKv2

Bluetooth headphones

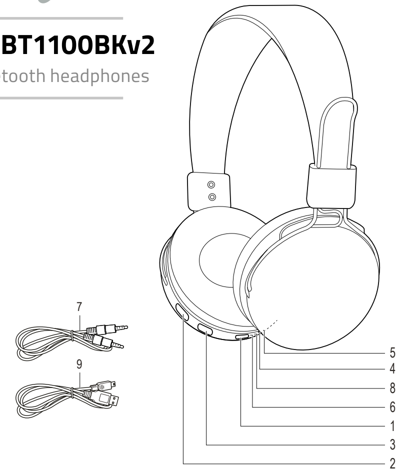


Specifications:

- Max. play time: **up to 15 hours**
- Standby time: **up to 250 hours**
- Bluetooth® version: **5.0**
- Bluetooth frequency range**: 2402 - 2480 MHz**
- Max. transmit power: **4 dBm**
- Frequency response: **20 Hz - 20 kHz**
- Driver diameter: **40 mm**
- Impedance: **32 ohm**
- Built-in microphone: **yes**
- Foldable ear pads: **yes**
- Max. charging time: **up to 2.5 hours**
- Power input: **5 V DC / 500 mA**

## Description — English

| | |
|---|---|
| 1. On/off button<br><br>Pairing button<br><br>Play/pause button<br>Call button<br>Reject button | • Press and hold the button for 5 seconds to switch on the device. Press and hold the button again for 3 seconds to switch off the device.<br>Note: When switched on, the device enters into pairing mode automatically.<br>• Pairing mode: Press and hold the button for 3 seconds to pair the device to a previously paired Bluetooth device.<br>• Playback mode: Press the button to play the track. Press the button again to pause the track.<br>• Press the button to answer a call. Press the button again to end the call.<br>• Press and hold the button for 1.5 seconds to reject the call. |
| 2. Next button<br>Volume + button | • Press the button to play the next track.<br>• Press and hold the button to increase the volume.<br>Note: When the device reaches the maximum volume, a warning tone beeps. |
| 3. Previous button<br>Volume - button | • Press the button to play the previous track.<br>• Press and hold the button to decrease the volume. |
| 4. Microphone | |
| 5. LED indicator<br>(red / blue) | • Pairing mode: The red and blue LED indicators flash alternately.<br>• Pairing complete / Playback mode: The blue LED indicator comes on.<br>• Charging mode: The red LED indicator comes on.<br>• Charging complete:The red LED indicator goes blue. |
| 6. Headphone jack<br>7. Headphone cable | • Connect the headphone cable to the headphone jack.<br>Note: Using the headphone cable disables the wireless functionality of the device. |
| 8. USB port (USB-C)<br>9. USB cable | • To charge the device, connect the USB cable to the USB ports of the device and the computer or a USB adapter. |

## Pairing the headphones

- Activate Bluetooth on your Bluetooth device.
- Press and hold the button for 5 seconds to switch on the device and enter into pairing mode.
- On your Bluetooth device, search for new devices.
- Select the device: "HPBT1100BK".
- The Bluetooth device will confirm when the pairing is completed.
- If the pairing is completed successfully, the device is in playback mode.

## Safety

CAUTION RISK OF ELECTRIC SHOCK DO NOT OPEN

- To reduce risk of electric shock, this product should only be opened by an authorized technician when service is required.
- Disconnect the product from the mains and other equipment if a problem should occur.

- Read the manual carefully before use. Keep the manual for future reference.
- Only use the device for its intended purposes. Do not use the device for other purposes than described in the manual.
- Do not use the device if any part is damaged or defective. If the device is damaged or defective, replace the device immediately.

## Cleaning and maintenance

### Warning!

- Do not use cleaning solvents or abrasives.
- Do not clean the inside of the device.
- Do not attempt to repair the device. If the device does not operate correctly, replace it with a new device.
- Clean the outside of the device using a soft, damp cloth.

## Beschrijving — Nederlands

| | |
|---|---|
| 1. Aan/uit-knop<br><br>Koppelknop<br><br>Afspelen/pauze-knop<br><br>Oproepknop<br><br>Wegdrukknop | • Houd de knop 5 seconden ingedrukt om het apparaat in te schakelen. Houd de knop nogmaals 3 seconden ingedrukt om het apparaat uit te schakelen.<br>Opmerking: Na het inschakelen gaat het apparaat automatisch naar de koppelmodus.<br>• Koppelmodus: Houd de knop 3 seconden ingedrukt om het apparaat met een eerder gekoppeld Bluetooth-apparaat te koppelen.<br>• Afspeelmodus: Druk op de knop om het nummer af te spelen. Druk nogmaals op de knop om het nummer tijdelijk te stoppen.<br>• Druk op de knop om een oproep te beantwoorden. Druk nogmaals op de knop om de oproep te beëindigen.<br>• Houd de knop 1,5 seconde ingedrukt om een oproep weg te drukken. |
| 2. Volgende-knop<br>Volume + knop | • Druk op de knop om het volgende nummer af te spelen.<br>• Houd de knop ingedrukt om het volume te verhogen.<br>Opmerking: Als het apparaat het maximumvolume bereikt, klinkt een waarschuwingspieptoon. |
| 3. Vorige-knop<br>Volume - knop | • Druk op de knop om het vorige nummer af te spelen.<br>• Houd de knop ingedrukt om het volume te verlagen. |
| 4. Microfoon | |
| 5. LED-indicator<br>(rood / blauw) | • Koppelmodus: De rode en blauwe LED-indicatoren knipperen afwisselend.<br>• Koppeling voltooid / Afspeelmodus: De blauwe LED-indicator gaat branden.<br>• Oplaadmodus: De rode LED-indicator gaat branden.<br>• Opladen voltooid: De rode LED-indicator wordt blauw. |
| 6. Hoofdtelefoon-aansluiting<br>7. Hoofdtelefoonkabel | • Sluit de hoofdtelefoonkabel aan op de hoofdtelefoonaansluiting.<br>Opmerking: Gebruik van de hoofdtelefoonkabel schakelt de draadloze werking van het apparaat uit. |
| 8. USB-poort (Micro-USB)<br>9. USB-kabel | • Sluit een USB-kabel aan op de USB-poorten van het apparaat en de PC of een USB-adapter om het apparaat op te laden. |

## De hoofdtelefoons koppelen

- Activeer Bluetooth op uw Bluetooth-apparaat.
- Houd de knop 5 seconden ingedrukt om het apparaat in te schakelen en de koppelmodus te activeren.
- Zoek nieuwe apparaten op uw Bluetooth-apparaat.
- Selecteer het apparaat: "HPBT1100BK".
- Het Bluetooth-apparaat zal bevestigen wanneer het koppelen voltooid is.
- Na succesvolle voltooiing van de koppeling bevindt het apparaat zich in afspeelmodus.

## Veiligheid

CAUTION RISK OF ELECTRIC SHOCK DO NOT OPEN

- Dit product mag voor onderhoud alleen worden geopend door een erkend technicus om het risico op elektrische schokken te verkleinen.
- Koppel het product los van het stopcontact en van andere apparatuur als er zich problemen voordoen.

- Lees voor gebruik de handleiding zorgvuldig door. Bewaar de handleiding voor latere raadpleging.
- Gebruik het apparaat uitsluitend voor de beoogde doeleinden. Gebruik het apparaat niet voor andere doeleinden dan beschreven in de handleiding.
- Gebruik het apparaat niet als een onderdeel beschadigd of defect is. Vervang een beschadigd of defect apparaat onmiddellijk.

## Reiniging en onderhoud

### Waarschuwing!

- Gebruik geen reinigingsmiddelen of schuurmiddelen.
- Reinig niet de binnenzijde van het apparaat.
- Probeer het apparaat niet te repareren. Indien het apparaat niet juist werkt, vervang het dan door een nieuw apparaat.

- Reinig de buitenzijde van het apparaat met een zachte, vochtige doek.

## Beschreibung — Deutsch

| | |
|---|---|
| 1. Ein-/Aus-Taste<br><br>Kopplungstaste<br><br>Wiedergabe-/Pause-Taste<br>Anruf-Taste<br><br>Taste zum Ruf ablehnen | • Drücken und halten Sie die Taste 5 Sekunden lang, um das Gerät einzuschalten. Drücken und halten Sie die Taste erneut 3 Sekunden lang, um das Gerät auszuschalten. Hinweis: Nach dem Einschalten schaltet das Gerät automatisch in den Kopplungs-Modus.<br>• Verbindungsmodus: Drücken und halten Sie die Taste 3 Sekunden lang gedrückt, um das Gerät mit einem zuvor gekoppelten Bluetooth-Gerät zu koppeln.<br>• Wiedergabemodus: Drücken Sie auf die Taste, um den Titel wiederzugeben. Drücken Sie erneut auf die Taste, um den Titel anzuhalten.<br>• Drücken Sie auf die Taste, um einen Anruf entgegenzunehmen. Drücken Sie erneut auf die Taste, um den Anruf zu beenden.<br>• Halten Sie die Taste 1,5 Sekunden lang gedrückt, um den Anruf abzulehnen. |
| 2. Weiter-Taste<br>Lautstärke + Taste | • Drücken Sie auf die Taste, um den nächsten Titel wiederzugeben.<br>• Drücken und halten Sie die Taste, um die Lautstärke zu erhöhen.<br>Hinweis: Wenn das Gerät die maximale Lautstärke erreicht, piept ein Warnton. |
| 3. Zurück-Taste<br>Lautstärke - Taste | • Drücken Sie auf die Taste, um den vorherigen Titel wiederzugeben.<br>• Drücken und halten Sie die Taste, um die Lautstärke zu verringern. |
| 4. Mikrofon | |
| 5. LED-Anzeige<br>(rot / blau) | • Verbindungsmodus: Die blaue und die rote LED-Anzeige blinken abwechselnd.<br>• Verbindung aufgebaut / Wiedergabemodus: Die blaue LED-Anzeige leuchtet auf.<br>• Lademodus: Die rote LED-Anzeige leuchtet auf.<br>• Laden abgeschlossen: Die rote LED-Anzeige leuchtet blau. |
| 6. Kopfhörerbuchse<br>7. Kopfhörer-anschlusskabel | • Verbinden Sie das Kopfhöreranschlusskabel mit der Kopfhörerbuchse.<br>Hinweis: Durch die Verwendung des Kopfhöreranschlusskabels wird die WLAN-Funktionalität des Geräts deaktiviert. |
| 8. USB-Anschluss (USB-C)<br>9. USB-Kabel | • Verbinden Sie das Gerät zum Aufladen über das USB-Kabel mit einem PC oder einem USB-Ladegerät. |

## Kopfhörer koppeln

- Aktivieren Sie die Bluetooth-Funktion an Ihrem Bluetooth-Gerät.
- Drücken und halten Sie die Taste 5 Sekunden lang, um das Gerät einzuschalten und den Kopplungs-Modus aufzurufen.
- Suchen Sie nach neuen Geräten auf Ihrem Bluetooth-Gerät.
- Wählen Sie das Gerät: "HPBT1100BK".
- Das Bluetooth-Gerät bestätigt, wenn die Kopplung vollzogen ist.
- Ist die Kopplung erfolgreich vollzogen, befindet sich das Gerät im Wiedergabemodus.

## Sicherheit

CAUTION RISK OF ELECTRIC SHOCK DO NOT OPEN

- Um die Gefahr eines elektrischen Schlags zu verringern, sollte dieses Produkt bei erforderlichen Servicearbeiten ausschließlich von einem autorisierten Techniker geöffnet werden.
- Bei Problemen trennen Sie das Gerät bitte von der Spannungsversorgung und von anderen Geräten.

- Lesen Sie die Bedienungsanleitung vor dem Gebrauch genau durch. Bitte bewahren Sie die Bedienungsanleitung zur späteren Bezugnahme auf.
- Verwenden Sie das Gerät nur bestimmungsgemäß. Verwenden Sie das Gerät nur für den in dieser Bedienungsanleitung beschriebenen Zweck.
- Verwenden Sie das Gerät nicht, falls ein Teil beschädigt oder defekt ist. Ist das Gerät beschädigt oder defekt, erneuern Sie es unverzüglich.

## Reinigung und Pflege

### Warnung!

- Verwenden Sie keine Lösungs- oder Scheuermittel.
- Reinigen Sie das Gerät nicht von innen.
- Versuchen Sie nicht, das Gerät zu reparieren. Falls das Gerät nicht einwandfrei arbeitet, tauschen Sie es gegen ein neues aus.

- Reinigen Sie das Äußere des Geräts mit einem weichen feuchten Tuch.

## Descripción — Español

| | |
|---|---|
| 1. Botón de encendido/apagado<br><br>Botón de emparejamiento<br><br>Botón de reproducción/pausa<br><br>Botón de llamada<br>Botón de rechazo | • Pulse y mantenga pulsado el botón durante 5 segundos para encender el dispositivo. Pulse y mantenga pulsado el botón de nuevo durante 3 segundos para apagar el dispositivo.<br>Nota: Cuando está encendido, el dispositivo accede automáticamente al modo de emparejamiento.<br>• Modo de emparejamiento: Pulse y mantenga pulsado el botón durante 3 segundos para emparejar el dispositivo con un dispositivo Bluetooth emparejado anteriormente.<br>• Modo de reproducción: Pulse el botón para reproducir la pista. Pulse el botón de nuevo para poner en pausa la pista.<br>• Pulse el botón para responder una llamada. Pulse de nuevo el botón para finalizar la llamada.<br>• Pulse y mantenga pulsado el botón durante 1,5 segundo para rechazar la llamada. |
| 2. Botón siguiente<br>Botón volumen + | • Pulse el botón para reproducir la pista siguiente.<br>• Pulse y mantenga pulsado el botón para aumentar el volumen.<br>Nota: Cuando el dispositivo alcanza el volumen máximo, suena un pitido de advertencia. |
| 3. Botón anterior<br>Botón volumen - | • Pulse el botón para reproducir la pista anterior.<br>• Pulse y mantenga pulsado el botón para disminuir el volumen. |
| 4. Micrófono | |
| 5. Indicador LED<br>(rojo / azul) | • Modo de emparejamiento: Los indicadores LED rojo y azul parpadean alternativamente.<br>• Emparejamiento finalizado / Modo de reproducción: El indicador LED azul se enciende.<br>• Modo de carga: El indicador LED rojo se enciende.<br>• Carga completa: El indicador LED rojo se pone azul. |
| 6. Toma de auriculares<br>7. Cable de auriculares | • Conecte el cable de los auriculares a la toma de auriculares.<br>Nota: La utilización del cable de los auriculares desactiva la funcionalidad inalámbrica del dispositivo. |
| 8. Puerto USB (USB-C)<br>9. Cable USB | • Para cargar el dispositivo, conecte el cable USB a los puertos USB del dispositivo y del ordenador o a un adaptador USB. |

## Emparejamiento de los auriculares

- Active el Bluetooth en su dispositivo Bluetooth.
- Pulse y mantenga pulsado el botón durante 5 segundos para encender el dispositivo y pasar al modo de emparejamiento.
- En su dispositivo Bluetooth, busque nuevos dispositivos.
- Seleccione el dispositivo: "HPBT1100BK".
- El dispositivo Bluetooth confirmará cuando haya finalizado el emparejamiento.
- Cuando el emparejamiento haya finalizado correctamente, el dispositivo está en modo de reproducción.

## Seguridad

CAUTION RISK OF ELECTRIC SHOCK DO NOT OPEN

- Para reducir el peligro de descarga eléctrica, este producto sólo debería abrirlo un técnico autorizado cuando necesite reparación.
- Desconecte el producto de la toma de corriente y de los otros equipos si ocurriera algún problema.

- Lea el manual detenidamente antes del uso. Conserve el manual en caso de futura necesidad.
- Utilice el dispositivo únicamente para su uso previsto. No utilice el dispositivo con una finalidad distinta a la descrita en el manual.
- No utilice el dispositivo si alguna pieza ha sufrido daños o tiene un defecto. Si el dispositivo ha sufrido daños o tiene un defecto, sustitúyalo inmediatamente.

## Limpieza y mantenimiento

### ¡Advertencia!

- No utilice disolventes de limpieza ni productos abrasivos.
- No limpie el interior del dispositivo.
- No intente reparar el dispositivo. Si el dispositivo no funciona correctamente, sustitúyalo por uno nuevo.

- Limpie el exterior del dispositivo con un paño suave humedecido.

## Description — Français

| | |
|---|---|
| 1. Bouton marche/arrêt<br><br>Bouton appariement<br><br>Bouton lecture/pause<br><br>Bouton appel<br><br>Bouton rejet d'appel | • Appuyez et maintenez le bouton pendant 5 secondes pour allumer l'appareil. Appuyez à nouveau sur le bouton sans le relâcher pendant 3 secondes pour éteindre l'appareil. Remarque : Une fois allumé, l'appareil passe automatiquement en mode appariement.<br>• Mode appariement : Appuyez sur le bouton sans le relâcher pendant 3 secondes pour associer l'appareil à un appareil Bluetooth auparavant associé.<br>• Mode lecture : Appuyez sur le bouton pour lire la piste. Appuyez à nouveau sur le bouton pour mettre la piste en pause.<br>• Appuyez sur le bouton pour accepter un appel. Appuyez à nouveau sur le bouton pour mettre fin à l'appel.<br>• Touchez le bouton sans le relâcher pendant 1,5 seconde pour rejeter un appel. |
| 2. Bouton suivant<br>Bouton volume + | • Appuyez sur le bouton pour lire la piste suivante.<br>• Appuyez et maintenez le bouton pour augmenter le volume.<br>Remarque : Dès que l'appareil atteint le volume maximum, une tonalité d'avertissement retentit. |
| 3. Bouton précédent<br>Bouton volume - | • Appuyez sur le bouton pour lire la piste précédente.<br>• Appuyez et maintenez le bouton pour réduire le volume. |
| 4. Microphone | |
| 5. Indicateur DEL<br>(rouge / bleu) | • Mode appariement : Les indicateurs DEL bleu et rouge clignotent alternativement.<br>• Appariement terminé / Mode lecture : L'indicateur DEL bleu s'allume.<br>• Mode charge : L'indicateur DEL rouge s'allume.<br>• Charge terminée : L'indicateur LED rouge devient bleu. |
| 6. Prise casque<br>7. Câble de casque | • Connectez le câble du casque à la prise casque.<br>Remarque : L'usage du câble des écouteurs désactive la fonctionnalité sans fil de l'appareil. |
| 8. Port USB (USB-C)<br>9. Câble USB | • Pour charger l'appareil, connectez le câble USB aux ports USB de l'appareil et de l'ordinateur ou d'un adaptateur USB. |

## Appariement des écouteurs

- Activez le Bluetooth de votre appareil Bluetooth.
- Appuyez sur le bouton sans le relâcher pendant 5 secondes pour allumer l'appareil et passer en mode appariement.
- Sur l'appareil Bluetooth, recherchez les nouveaux appareils.
- Sélectionnez l'appareil : "HPBT1100BK".
- L'appareil Bluetooth confirme la fin de l'appariement.
- Si l'appariement est réussi, l'appareil passe en mode lecture.

## Sécurité

CAUTION RISK OF ELECTRIC SHOCK DO NOT OPEN

- Pour réduire le risque de choc électrique, ce produit doit être ouvert uniquement par un technicien qualifié si une réparation s'impose.
- Débranchez l'appareil et les autres équipements du secteur s'il y a un problème.

- Lisez attentivement le manuel avant usage. Conservez le manuel pour toute référence ultérieure.
- Utilisez l'appareil uniquement pour son usage prévu. N'utilisez pas l'appareil à d'autres fins que celles décrites dans le manuel.
- N'utilisez pas l'appareil si une pièce quelconque est endommagée ou défectueuse. Si l'appareil est endommagé ou défectueux, remplacez-le immédiatement.

## Nettoyage et entretien

### Avertissement !

- N'utilisez pas de solvants ni de produits abrasifs.
- Ne nettoyez pas l'intérieur de l'appareil.
- Ne tentez pas de réparer l'appareil. Si l'appareil fonctionne mal, remplacez-le par un neuf.

- Nettoyez l'extérieur de l'appareil avec un chiffon doux et humide.

## Descrizione — Italiano

| | |
|---|---|
| 1. Pulsante on/off<br><br>Pulsante di accoppiamento<br><br>Pulsante riproduzione/pausa<br><br>Pulsante chiamata<br>Pulsante rifiuto | • Tenere premuto il pulsante per 5 secondi per accendere il dispositivo. Tenere premuto il pulsante di nuovo per 3 secondi per spegnere il dispositivo.<br>Nota: Una volta acceso, il dispositivo entra automaticamente in modalità di accoppiamento.<br>• Modalità di accoppiamento: Tenere premuto il pulsante per 3 secondi per associare il dispositivo a un dispositivo Bluetooth precedentemente associato.<br>• Modalità di riproduzione: Premere il pulsante per riprodurre la traccia. Premere di nuovo il pulsante per interrompere la traccia.<br>• Premere il pulsante per rispondere a una chiamata. Premere nuovamente il pulsante per terminare la chiamata.<br>• Tenere premuto il pulsante per 1,5 secondi per rifiutare la chiamata. |
| 2. Pulsante successivo<br>Pulsante volume + | • Premere il pulsante per riprodurre il brano successivo.<br>• Tenere premuto il pulsante per aumentare il volume.<br>Nota: Quando il dispositivo raggiunge il volume massimo, viene emesso un tono di avviso. |
| 3. Pulsante precedente<br>Pulsante volume - | • Premere il pulsante per riprodurre il brano precedente.<br>• Tenere premuto il pulsante per diminuire il volume. |
| 4. Microfono | |
| 5. Indicatore LED<br>(rosso / blu) | • Modalità di accoppiamento: Gli indicatori LED rosso e blu lampeggiano in alternanza.<br>• Completamento accoppiamento / modalità riproduzione: L'indicatore LED blu si accende.<br>• Modalità di ricarica: L'indicatore LED rosso si accende.<br>• Ricarica completa: L'indicatore LED rosso diventa blu. |
| 6. Jack per cuffie<br>7. Cavo per le cuffie | • Collegare il cavo per le cuffie all'apposito jack.<br>Nota: Utilizzando il cavo delle cuffie si disabilita la funzionalità wireless del dispositivo. |
| 8. Porta USB (USB-C)<br>9. Cavo USB | • Per caricare il dispositivo, collegare il cavo USB alle porte USB del dispositivo e del computer o a un adattatore USB. |

## Accoppiamento delle cuffie

- Attivare la modalità Bluetooth sul dispositivo Bluetooth.
- Tenere premuto il pulsante per 5 secondi per accendere il dispositivo e passare in modalità di accoppiamento.
- Sul dispositivo Bluetooth, cercare i nuovi dispositivi.
- Selezionare il dispositivo: "HPBT1100BK".
- Il dispositivo Bluetooth confermerà l'operazione al termine della fase di accoppiamento.
- Se la fase di accoppiamento viene completata correttamente, il dispositivo è in modalità di riproduzione.

## Sicurezza

CAUTION RISK OF ELECTRIC SHOCK DO NOT OPEN

- Per ridurre il rischio di scosse elettriche, il presente prodotto deve essere aperto solo da un tecnico autorizzato, nel caso sia necessario ripararlo.
- Scollegare il prodotto dall'alimentazione e da altri apparecchi se dovesse esserci un problema.

- Leggere il manuale con attenzione prima dell'uso. Conservare il manuale per riferimenti futuri.
- Utilizzare il dispositivo solo per gli scopi previsti. Non utilizzare il dispositivo per scopi diversi da quelli descritti nel manuale.
- Non utilizzare il dispositivo se presenta parti difettose. Se il dispositivo è danneggiato o difettoso, sostituirlo immediatamente.

## Pulizia e manutenzione

### Attenzione!

- Non utilizzare solventi detergenti o abrasivi.
- Non pulire l'interno del dispositivo.
- Non cercare di riparare il dispositivo. Se il dispositivo non funziona correttamente, sostituirlo con uno nuovo.

- Pulire l'esterno del dispositivo con un panno morbido e umido.

## Descrição — Português

| | |
|---|---|
| 1. Botão ligar/desligar<br><br>Botão de emparelhamento<br><br>Botão reproduzir/pausa<br><br>Botão de chamada<br><br>Botão de rejeitar | • Prima e mantenha premido o botão durante 5 segundos para ligar o dispositivo. Prima e mantenha premido o botão novamente durante 3 segundos para desligar o dispositivo.<br>Nota: Quando ligado, o dispositivo entra automaticamente no modo de emparelhamento.<br>• Modo de emparelhamento: Prima e mantenha o botão premido durante 3 segundos para emparelhar o dispositivo com um dispositivo Bluetooth anteriormente emparelhado.<br>• Modo de reprodução: Prima o botão para reproduzir a faixa. Prima novamente o botão para colocar a faixa em pausa.<br>• Prima o botão para atender uma chamada. Prima o botão novamente para terminar a chamada.<br>• Prima e mantenha o botão premido durante 1,5 segundos para rejeitar a chamada. |
| 2. Botão Seguinte<br>Botão Volume + | • Prima o botão para reproduzir a faixa seguinte.<br>• Prima e mantenha o botão premido para aumentar o volume.<br>Nota: Quanto o dispositivo atinge o volume máximo, emite um sinal de aviso. |
| 3. Botão Anterior<br>Botão Volume - | • Prima o botão para reproduzir a faixa anterior.<br>• Prima e mantenha o botão premido para reduzir o volume. |
| 4. Microfone | |
| 5. Indicador LED<br>(vermelho / azul) | • Modo de emparelhamento: Os indicadores LED vermelho e azul piscam alternadamente.<br>• Emparelhamento concluído / Modo de reprodução: O indicador LED azul acende-se.<br>• Modo de carregamento: O indicador LED vermelho acende-se.<br>• Carregamento concluído: O indicador LED vermelho fica azul. |
| 6. Tomada para auscultadores<br>7. Cabo dos auscultadores | • Ligue o cabos dos auscultadores à tomada dos auscultadores.<br>Nota: A utilização do cabo dos auscultadores desativa a funcionalidade sem fios do dispositivo. |
| 8. Porta USB (USB-C)<br>9. Cabo USB | • Para carregar o dispositivo, ligue o cabo USB à portas USB do dispositivo e do computador ou de um adaptador USB. |

## Emparelhar os auscultadores

- Ative o Bluetooth no seu dispositivo Bluetooth.
- Prima e mantenha premido o botão durante 5 segundos para ligar o dispositivo e entrar no modo de emparelhamento.
- No seu dispositivo Bluetooth, procure novos dispositivos.
- Selecione o dispositivo: "HPBT1100BK".
- O dispositivo Bluetooth confirmará quando o emparelhamento estiver concluído.
- Se o emparelhamento tiver sido realizado com sucesso, o dispositivo está no modo de reprodução.

## Segurança

CAUTION RISK OF ELECTRIC SHOCK DO NOT OPEN

- Quando necessitar de reparação e para reduzir o risco de choque elétrico, este produto deve apenas ser aberto por um técnico autorizado.
- Desligue o produto da tomada de alimentação e outro equipamento se ocorrer um problema.

- Leia atentamente o manual de instruções antes de utilizar. Guarde o manual para consulta futura.
- Utilize o dispositivo apenas para a finalidade a que se destina. Não utilize o dispositivo para outras finalidades além das descritas no manual.
- Não utilize o dispositivo caso tenha alguma peça danificada ou com defeito. Se o dispositivo estiver danificado ou tenha defeito, substitua imediatamente o dispositivo.

## Limpeza e manutenção

### Aviso!

- Não utilize solventes de limpeza ou produtos abrasivos.
- Não limpe o interior do dispositivo.
- Não tente reparar o dispositivo. Se o dispositivo não funcionar corretamente, substitua-o por um dispositivo novo.

- Limpe o exterior do dispositivo utilizando um pano húmido macio.

## Beskrivelse — Dansk

| | |
|---|---|
| 1. Tænd/sluk-knap<br><br>Parring-knap<br><br>Afspil/pause-knap<br><br>Opkald-knap<br><br>Afvis-knap | • Tryk og hold knappen nede i 5 sekunder for at tænde enheden. Tryk og hold knappen nede i 3 sekunder igen for at slukke enheden.<br>Bemærk: Når den tændes, går enheden automatisk i parringstilstand.<br>• Parringstilstand: Tryk på og hold knappen nede i 3 sekunder for at parre enheden med en tidligere parret Bluetooth-enhed.<br>• Afspilningstilstand: Tryk på knappen for at afspille sporet. Tryk på knappen for at sætte sporet på pause.<br>• Tryk på knappen for at besvare et opkald. Tryk på knappen igen for at afslutte opkaldet.<br>• Tryk og hold knappen nede i 1,5 sekunder for at afvise et opkald. |
| 2. Næste-knap<br>Lydstyrke + knap | • Tryk på knappen for at afspille næste spor.<br>• Tryk og hold nede på knappen for at øge lydstyrken.<br>Bemærk: År enheden når sin maksimale lydstyrke, lyder der et advarselsbiptone. |
| 3. Foregående-knap<br>Lydstyrke - knap | • Tryk på knappen for at afspille foregående spor.<br>• Tryk og hold nede på knappen for at mindske lydstyrken. |
| 4. Mikrofon | |
| 5. LED-indikator<br>(rød / blå) | • Parringstilstand: De røde og blå LED-indikatorer blinker skiftevis.<br>• Parring færdig / Afspilningstilstand: Den blå LED-indikator tænder.<br>• Opladningstilstand: Den røde LED-indikator tænder.<br>• Opladning færdig: Den røde LED-indikator bliver blå. |
| 6. Stik til hovedtelefoner<br>7. Hovedtelefonkabel | • Tilslut hovedtelefonkablet til stikket til hovedtelefonerne.<br>Bemærk: Hvis man benytter ledning til høretelefonerne, deaktiveres enhedens trådløse funktionalitet. |
| 8. USB-port (USB-C)<br>9. USB-kabel | • Enheden strømføres ved at tilslutte USB-opladerkablet til USB-portene på enheden og computeren eller en USB-adapter. |

## Parring af hovedtelefonerne

- Aktivér Bluetooth-funktionen på Bluetooth-enheden.
- Tryk og hold knappen nede i 5 sekunder for at tænde enheden, som går i parringstilstand.
- Søg efter nye enheder på Bluetooth-enheden.
- Vælg enheden: "HPBT1100BK".
- Bluetooth-enheden bekræfter, når parringen er gennemført.
- Hvis parringen er rigtigt afsluttet, er enheden i afspilningstilstand.

## Sikkerhed

CAUTION RISK OF ELECTRIC SHOCK DO NOT OPEN

- For at nedsætte risikoen for elektrisk stød, må dette produkt kun åbnes af en autoriseret tekniker, når service er nødvendig.
- Tag produktet ud af stikkontakten og andet udstyr, hvis der opstår et problem.

- Læs vejledningen omhyggeligt før brug. Gem vejledningen til fremtidig brug.
- Brug kun enheden til de tilsigtede formål. Brug ikke enheden til andre formål end dem, som er beskrevet i vejledningen.
- Brug ikke enheden, hvis den har beskadigede eller defekte dele. Hvis enheden er beskadiget eller defekt, skal den omgående udskiftes.

## Rengøring og vedligeholdelse

### Advarsel!

- Brug ikke opløsningsmidler eller slibende rengøringsmidler.
- Rengør ikke enheden indvendigt.
- Forsøg ikke at reparere enheden. Hvis enheden ikke fungerer korrekt, skal den udskiftes med en ny enhed.

- Rengør enheden udvendigt med en blød, fugtig klud.

## Beskrivelse — Norsk

| | |
|---|---|
| 1. På/av-knapp<br><br>parkoblingsknapp<br><br>Avspilling/pause-knapp<br><br>Anropsknapp<br>Avvise anrop-knapp | • Hold inne knappen i 5 sekunder for å slå på enheten. Hold inne knappen i 3 sekunder for å slå av enheten.<br>Merk: Når enheten er slått på, går den automatisk i parkoblingsmodus.<br>• Parkoblingsmodus: Hold inne knappen i 3 sekunder for å koble enheten til en tidligere sammenkoblet Bluetooth-enhet.<br>• Avspillingsmodus: Trykk på knappen for å spille av sporet. Trykk på knappen igjen for å pause sporet.<br>• Trykk på knappen besvare et anrop. Trykk på knappen igjen for å avslutte anropet.<br>• Hold inne knappen i 1,5 sekunder for å avvise et anrop. |
| 2. Neste-knapp<br>Volum + knapp | • Trykk på knappen for å spille av neste spor.<br>• Trykk og hold inne knappen for å øke volumet.<br>Merk: Når enheten når maks volumstyrke, avgis det en varslingstone. |
| 3. Forrige-knapp<br>Volum - knapp | • Trykk på knappen for å spille av forrige spor.<br>• Trykk og hold inne knappen for å redusere volumet. |
| 4. Mikrofon | |
| 5. LED-indikator<br>(rød / blå) | • Parkoblingsmodus: Blå og rød LED-indikator blinker vekselvis.<br>• Parkobling fullført / Avspillingsmodus: Den blå LED-indikatoren lyser.<br>• Lademodus: Den røde lampen begynner å lyse.<br>• Lading ferdig: Den røde LED-indikatoren blir blå. |
| 6. Hodetelefonkontakt<br>7. Hodetelefonkabel | • Koble hodetelefonkabelen til hodetelefonkontakten.<br>Merk: Bruk av hodetelefonledningen deaktiverer den trådløse funksjonaliteten til enheten. |
| 8. USB port (USB-C)<br>9. USB-kabel | • For å lade opp enheten, koble USB-kabelen til USB-porten på enheten og en PC eller USB-adapter. |

## Parkobling av hodetelefonene

- Aktiver Bluetooth på Bluetooth-enheten din.
- Hold inne knappen i 5 sekunder for å slå på enheten og sette den i parkoblingsmodus.
- Søk etter Bluetooth-enheter på den andre enheten.
- Velg enheten: "HPBT1100BK"
- Bluetooth-enheten vil bekrefte at parkoblingen er vellykket.
- Når parkoblingen er ferdig, går enheten i avspillingsmodus.

## Sikkerhet

CAUTION RISK OF ELECTRIC SHOCK DO NOT OPEN

- For å redusere faren for strømstøt, skal dette produktet bare åpnes av en autorisert tekniker når vedlikehold er nødvendig.
- Koble produktet fra strømmen og annet utstyr dersom et problem oppstår.

- Les bruksanvisningen nøye før bruk. Oppbevar bruksanvisningen for fremtidig bruk.
- Bruk bare enheten for det tiltenkte formålet. Ikke bruk enheten til andre formål enn det som er beskrevet i bruksanvisningen.
- Ikke bruk enheten hvis noen del er skadet eller defekt. Enheten må erstattes umiddelbart hvis den er skadet eller defekt.

## Rengjøring og vedlikehold

### Advarsel!

- Ikke bruk rensemidler eller skuremidler.
- Ikke rengjør innsiden av enheten.
- Ikke prøv å reparere enheten. Hvis enheten ikke fungerer som den skal, erstatt den med en ny enhet.

- Rengjør utsiden av enheten med en myk, fuktig klut.

## Beskrivning — Svenska

| | |
|---|---|
| 1. På/av-knapp<br><br>Parningsknapp<br><br>Spela/paus-knapp<br><br>Samtalsknapp<br>Avvisa-knapp | • Tryck och håll inne knappen i 5 sekunder för att sätta på enheten. Tryck och håll inne knappen igen i 3 sekunder för att stänga av enheten.<br>OBS: När enheten sätts på går den automatiskt till parningsläge.<br>• Parningsläge: Tryck och håll inne knappen i 3 sekunder för att para enheten med en tidigare parad Bluetooth-enhet.<br>• Uppspelningsläge: Tryck på knappen för att spela spåret. Tryck på knappen igen för att pausa spåret.<br>• Tryck på knappen för att svara på ett samtal. Tryck på knappen för att avsluta samtalet.<br>• Tryck och håll inne knappen i 1,5 sekunder för att avvisa ett samtal. |
| 2. Nästa-knapp<br>Volym + knapp | • Tryck på knappen för spela nästa spår.<br>• Tryck och håll inne knappen för att öka volymen.<br>OBS: När enheten når maxvolym hörs en varningston. |
| 3. Föregående-knapp<br>Volym - knapp | • Tryck på knappen för spela förgående spår.<br>• Tryck och håll inne knappen för att minska volymen. |
| 4. Mikrofon | |
| 5. LED-indikator<br>(röd / blå) | • Parningsläge: De röda och blå LED-indikatorer blinkar växelvis.<br>• Parning slutförd / Uppspelningsläge: Den blå LED-indikatorn tänds.<br>• Laddningsläge: Den röda LED-indikatorn tänds.<br>• Laddning slutförd: Den röda LED-indikatorn blir blå. |
| 6. Hörlursuttag<br>7. Hörlurskabel | • Anslut hörlurarskabeln till hörlursuttaget.<br>OBS: Användning av hörlurskabeln stänger enhetens trådlösa funktion. |
| 8. USB-port (USB-C)<br>9. USB-kabel | • För att ladda enheten, anslut en USB-kabel till USB-porten på enheten och till en dator eller USB-adapter. |

## Para hörlurarna

- Aktivera Bluetooth på din Bluetooth-enhet.
- Tryck och håll inne knappen i 5 sekunder för att sätta på enheten och gå till parningsläge.
- Sök efter nya enheter på din Bluetooth-enhet.
- Välj enheten: "HPBT1100BK".
- Bluetooth-enheten kommer att bekräfta när parningen är slutförd.
- Om parningen slutförs är enheten i uppspelningsläge.

## Säkerhet

CAUTION RISK OF ELECTRIC SHOCK DO NOT OPEN

- För att minska risken för elektriska stötar bör denna produkt endast öppnas av behörig tekniker när service behövs.
- Dra ut nätkabeln från vägguttaget och koppla ur all annan utrustning om något problem skulle uppstå.

- Läs bruksanvisningen noga innan användning. Behåll bruksanvisningen för att kunna använda den igen.
- Använd endast enheten för dess avsedda syfte. Använd inte enheten till andra ändamål än dem som beskrivs i denna bruksanvisning.
- Använd inte enheten om någon del är skadad eller felaktig. Om enheten är skadad eller felaktig ska den bytas ut omedelbart.

## Rengöring och underhåll

### Varning!

- Använd inga rengöringsmedel som innehåller lösningsmedel eller slipmedel.
- Rengör inte enhetens insida.
- Försök inte att reparera enheten. Byt ut enheten mot en ny om den inte fungerar som den ska.

- Rengör enhetens utsida med en mjuk fuktad trasa.

## Kuvaus — Suomi

| | |
|---|---|
| 1. Päällä/pois-painike<br><br>Parinmuodostuspainike<br><br>Toista/tauko-painike<br><br>Soita-painike<br><br>Hylkää-painike | • Paina painiketta 5 sekuntia käynnistääksesi laitteen. Paina painiketta painettuna uudelleen 3 sekuntia sammuttaaksesi laitteen.<br>Huomaa: Käynnistettäessä laite menee automaattisesti parinmuodostustilaan.<br>• Laiteparin yhdistämistila: Pidä painiketta painettuna 3 sekuntia laiteparin muodostamiseksi aiemmin parinmuodostetun Bluetooth-laitteen kanssa.<br>• Toistotila: Paina painiketta toistaaksesi raidan. Paina painiketta uudelleen taukoa varten.<br>• Vastaa saapuvaan puheluun painamalla painiketta. Lopeta puhelu painamalla painiketta uudelleen.<br>• Hylkää puhelu pitämällä painiketta painettuna 1,5 sekuntia. |
| 2. Seuraava-painike<br>Äänenvoimakkuus + painike | • Toista seuraava kappale painamalla painiketta.<br>• Lisää äänenvoimakkuutta pitämällä painiketta painettuna.<br>Huomaa: Laitteen saavuttaessa maksimi äänenvoimakkuuden annetaan varoitusäänimerkkejä. |
| 3. Edellinen-painike<br>Äänenvoimakkuus - painike | • Toista edellinen kappale painamalla painiketta.<br>• Vähennä äänenvoimakkuutta pitämällä painiketta painettuna. |
| 4. Mikrofoni | |
| 5. LED-merkkivalo<br>(punainen / sininen) | • Laiteparin yhdistämistila: Sininen ja punainen LED-merkkivalo vilkkuvat vuorotellen.<br>• Laiteparin muodostus valmis / toistotila: Sininen LED-merkkivalo syttyy.<br>• Lataustila: Punainen LED-merkkivalo syttyy.<br>• Lataus valmis: Punainen LED-merkkivalo palaa sinisenä. |
| 6. Kuulokkeiden liitin<br>7. Kuulokkeiden johto | • Liitä kuulokkeiden johto kuulokeliittimeen.<br>Huomaa: Kuulokejohdon käyttäminen poistaa käytöstä laitteen langattoman toiminnan. |
| 8. USB-portti (USB-C)<br>9. USB-kaapeli | • Lataa laite liittämällä USB-johto laitteen ja tietokoneen tai USB-sovittimen liittimiin. |

## Laiteparin muodostaminen kuulokkeilla

- Aktivoi Bluetooth Bluetooth-laitteessasi.
- Pidä painiketta painettuna 5 sekuntia laitteen käynnistämiseksi ja laiteparin muodostamistilaan siirtymiseksi.
- Etsi uusia laitteita Bluetooth-laitteessasi.
- Valitse laite: HPBT1100BK.
- Bluetooth-laite vahvistaa parinmuodostuksen sen tultua valmiiksi.
- Jos parinmuodostus on onnistunut, laite on toistotilassa.

## Turvallisuus

CAUTION RISK OF ELECTRIC SHOCK DO NOT OPEN

- Sähköiskun riskin pienentämiseksi, ainoastaan valtuutettu huoltohenkilö saa avata tämän laitteen huoltoa varten.
- Jos ongelmia ilmenee, irrota laite verkkovirrasta ja muista laitteista.

- Lue käyttöopas huolella ennen käyttöä. Säilytä käyttöopas tulevaa käyttöä varten.
- Käytä laitetta vain sille tarkoitettuun käyttötarkoitukseen. Älä käytä laitetta muuhun kuin käyttöoppaassa kuvattuun tarkoitukseen.
- Älä käytä laitetta, jos jokin sen osa on vioittunut tai viallinen. Jos laite on vioittunut tai viallinen, vaihda laite välittömästi.

## Puhdistus ja huolto

### Varoitus!

- Älä käytä liuottimia tai hankausaineita.
- Älä puhdista laitteen sisäpuolta.
- Älä yritä korjata laitetta. Jos laite ei toimi asianmukaisesti, vaihda se uuteen.

- Puhdista laite ulkopuolelta pehmeällä, kostealla liinalla.

## Περιγραφή — Ελληνικά

| | |
|---|---|
| 1. Κουμπί On/off<br><br>Κουμπί ζεύξης<br><br>Κουμπί Αναπαραγωγή/Παύση<br>Κουμπί Κλήση<br><br>Κουμπί Απόρριψη | • Πιέστε παρατεταμένα το κουμπί για 5 δευτερόλεπτα για να ενεργοποιήσετε τη συσκευή. Πιέστε εκ νέου παρατεταμένα το κουμπί για 3 δευτερόλεπτα για να απενεργοποιήσετε τη συσκευή.<br>Σημείωση: Όταν ενεργοποιηθεί, η συσκευή εισέρχεται αυτόματα σε λειτουργία ζεύξης.<br>• Λειτουργία ζεύξης: Πιέστε παρατεταμένα το κουμπί για 3 δευτερόλεπτα για τη ζεύξη της συσκευής με μία συσκευή Bluetooth με προηγούμενη ζεύξη.<br>• Λειτουργία αναπαραγωγής: Πατήστε το κουμπί για να αναπαραγάγετε το κομμάτι. Πατήστε το κουμπί ξανά για να διακόψετε το κομμάτι.<br>• Πατήστε το κουμπί για να απαντήσετε σε μια κλήση. Πιέστε το κουμπί εκ νέου για να τερματίσετε την κλήση.<br>• Πατήστε παρατεταμένα το κουμπί για 1,5 δευτερόλεπτο για να απορρίψετε την κλήση. |
| 2. Κουμπί Επόμενο<br>Κουμπί Ένταση + | • Πιέστε το κουμπί για να αναπαραγάγετε το επόμενο κομμάτι.<br>• Πιέστε παρατεταμένα το κουμπί για να αυξήσετε την ένταση.<br>Σημείωση: Όταν η συσκευή σας φτάσει στη μέγιστη ένταση, ηχεί ένας προειδοποιητικός ήχος. |
| 3. Κουμπί Προηγούμενο<br>Κουμπί Ένταση - | • Πιέστε το κουμπί για να αναπαραγάγετε το προηγούμενο κομμάτι.<br>• Πιέστε παρατεταμένα το κουμπί για να μειώσετε την ένταση. |
| 4. Μικρόφωνο | |
| 5. Ένδειξη LED<br>(κόκκινη / μπλε) | • Λειτουργία ζεύξης: Οι κόκκινες και μπλε ενδείξεις LED αναβοσβήνουν διαδοχικά.<br>• Ζεύξη ολοκληρώθηκε/Λειτουργία αναπαραγωγής: Η μπλε ένδειξη LED ανάβει.<br>• Λειτουργία φόρτισης: Η κόκκινη ένδειξη LED ενεργοποιείται.<br>• Ολοκλήρωση φόρτισης: Η κόκκινη ένδειξη LED γίνεται μπλε. |
| 6. Υποδοχή ακουστικών<br>7. Καλώδιο ακουστικών | • Συνδέστε το καλώδιο ακουστικών στην υποδοχή ακουστικών.<br>Σημείωση: Με τη χρήση του καλωδίου των ακουστικών απενεργοποιείται η ασύρματη λειτουργικότητα της συσκευής. |
| 8. Θύρα USB (USB-C)<br>9. Καλώδιο USB | • Για να φορτίσετε τη συσκευή, συνδέστε το καλώδιο USB στις υποδοχές USB της συσκευής και του Η/Υ ή ενός αντάπτορα USB. |

## Σύζευξη των ακουστικών

- Ενεργοποιήστε το Bluetooth στη συσκευή Bluetooth.
- Πιέστε παρατεταμένα το κουμπί για 5 δευτερόλεπτα για να ενεργοποιήσετε τη συσκευή και να εισέλθετε στη λειτουργία ζεύξης.
- Στη συσκευή Bluetooth σας, κάντε αναζήτηση για νέες συσκευές.
- Επιλέξτε τη συσκευή: "HPBT1100BK".
- Η συσκευή Bluetooth θα επιβεβαιώσει όταν ολοκληρωθεί η ζεύξη.
- Εάν η ζεύξη έχει ολοκληρωθεί με επιτυχία, η συσκευή βρίσκεται στη λειτουργία αναπαραγωγής.

## Ασφάλεια

CAUTION RISK OF ELECTRIC SHOCK DO NOT OPEN

- Για να μειώσετε τον κίνδυνο ηλεκτροπληξίας, το προϊόν αυτό θα πρέπει να ανοιχθεί μόνο από εξουσιοδοτημένο τεχνικό όταν απαιτείται συντήρηση (σέρβις).
- Αποσυνδέστε το προϊόν από την πρίζα και άλλο εξοπλισμό αν παρουσιαστεί πρόβλημα.

- Διαβάστε το εγχειρίδιο προσεκτικά πριν από τη χρήση. Φυλάξτε το εγχειρίδιο για μελλοντική αναφορά.
- Χρησιμοποιείτε τη συσκευή μόνο για τους προοριζόμενους σκοπούς. Μη χρησιμοποιείτε τη συσκευή για διαφορετικούς σκοπούς από τους περιγραφόμενους στο εγχειρίδιο.
- Μη χρησιμοποιείτε τη συσκευή, εάν οποιοδήποτε τμήμα της έχει ζημιά ή ελάττωμα. Εάν η συσκευή έχει ζημιά ή ελάττωμα, αντικαταστήστε την αμέσως.

## Καθαρισμός και συντήρηση

### Προειδοποίηση!

- Μη χρησιμοποιείτε διαλύτες ή λειαντικά.
- Μην καθαρίσετε το εσωτερικό της συσκευής.
- Μην επιχειρήσετε να επισκευάσετε τη συσκευή. Εάν η συσκευή δεν λειτουργεί σωστά, αντικαταστήστε την με μια νέα.

- Καθαρίζετε το εξωτερικό της συσκευής χρησιμοποιώντας ένα μαλακό, νωπό πανί.

## Opis — Polski

| | |
|---|---|
| 1. Przycisk włączania/wyłączania<br><br>Przycisk parowania<br><br>Przycisk odtwarzania/wstrzymania<br>Przycisk połączenia<br>Przycisk odrzucenia | • Naciśnij i przytrzymaj przycisk przez 5 sekundy w celu włączenia urządzenia. Naciśnij i przytrzymaj ponownie przycisk przez 3 sekundy w celu wyłączenia urządzenia. Uwaga: Po włączeniu urządzeni automatycznie wchodzi w tryb parowania.<br>• Tryb parowania: Naciśnij i przytrzymaj przycisk przez 3 sekund, aby sparować urządzenie z poprzednio sparowanym urządzeniem Bluetooth.<br>• Tryb odtwarzania: Naciśnij przycisk, aby odtworzyć utwór. Naciśnij przycisk ponownie, aby wstrzymać utwór.<br>• Naciśnij przycisk, aby odebrać połączenie. Naciśnij ponownie i przytrzymaj przycisk, aby zakończyć połączenie.<br>• Naciśnij i przytrzymaj przycisk przez 1,5 sekundy, aby odrzucić połączenie. |
| 2. Przycisk Następny<br>Przycisk Głośność + | • Naciśnij przycisk, aby odtworzyć następną ścieżkę.<br>• Naciśnij i przytrzymaj przycisk, aby zwiększyć głośność.<br>Uwaga: Gdy urządzenie uzyska maksymalną głośność, słychać będzie dźwięk ostrzegawczy. |
| 3. Przycisk Poprzedni<br>Przycisk Głośność - | • Naciśnij przycisk, aby odtworzyć poprzednią ścieżkę.<br>• Naciśnij i przytrzymaj przycisk, aby zmniejszyć głośność. |
| 4. Mikrofon | |
| 5. Wskaźnik LED<br>(czerwony / niebieski) | • Tryb parowania: Czerwony i niebieski wskaźnik LED migają naprzemiennie.<br>• Parowanie zakończone / Tryb odtwarzania: Włącza się niebieski wskaźnik LED.<br>• Tryb ładowania: Włącza się czerwony wskaźnik LED.<br>• Ładowanie zakończone: Czerwony wskaźnik LED zmieni kolor na niebieski. |
| 6. Gniazdo słuchawek<br>7. Kabel słuchawkowy | • Podłącz kabel słuchawkowy do gniazda słuchawek.<br>Uwaga: Użycie kabla słuchawkowego wyłącza funkcje bezprzewodowe urządzenia. |
| 8. Port USB (USB-C)<br>9. Kabel USB | • Aby naładować urządzenie, podłącz kabel USB do portu USB urządzenia i komputera lub ładowarki. |

## Parowanie słuchawek

- Uaktywnij tryb Bluetooth w urządzeniu Bluetooth.
- Naciśnij i przytrzymaj przycisk przez 5 sekundy w celu włączenia urządzenia i wejdź w tryb parowania.
- Na urządzeniu Bluetooth wyszukaj nowych urządzeń.
- Wybierz urządzenie: „HPBT1100BK".
- Po zakończeniu parowania urządzenie Bluetooth wygeneruje potwierdzenie.
- Jeśli parowanie zostanie zakończone z powodzeniem, urządzenie przejdzie do trybu odtwarzania.

## Bezpieczeństwo

CAUTION RISK OF ELECTRIC SHOCK DO NOT OPEN

- W celu zmniejszenia ryzyka porażenia prądem elektrycznym, niniejsze urządzenie powinno być otwierane wyłącznie przez osobę z odpowiednimi uprawnieniami, kiedy wymagane jest przeprowadzenie przeglądu.
- W przypadku wystąpienia problemu odłączyć urządzenie od sieci i innego sprzętu.

- Przed rozpoczęciem korzystania z urządzenia należy dokładnie przeczytać instrukcję. Zachowaj instrukcję do wykorzystania w przyszłości.
- Urządzenie powinno być używane zgodnie ze swoim przeznaczeniem. Nie należy używać urządzenia w celach innych niż określono w instrukcji.
- Nie wolno korzystać z urządzenia, jeśli jakakolwiek część jest uszkodzona lub wadliwa. Jeśli urządzenie jest uszkodzone lub wadliwe, należy niezwłocznie wymienić urządzenie.

## Czyszczenie i konserwacja

### Ostrzeżenie!

- Nie używać do czyszczenia rozpuszczalników ani materiałów ściernych.
- Nie czyścić wewnętrznej strony urządzenia.
- Nie podejmować prób naprawy urządzenia. Jeśli urządzenie nie działa poprawnie, należy wymienić je na nowe urządzenie.

- Zewnętrzną stronę urządzenia czyścić miękką, wilgotną szmatką.

## Popis — Čeština

| | |
|---|---|
| 1. Tlačítko zapnutí/vypnutí<br><br>Tlačítko párování<br><br>Tlačítko přehrávání/pauzy<br>Tlačítko volání<br>Tlačítko odmítnutí | • Pro zapnutí zařízení stiskněte tlačítko a podržte ho stisknuté 5 sekundy. Pro vypnutí zařízení opětovně stiskněte tlačítko a podržte ho stisknuté 3 sekundy.<br>Poznámka: Pokud je zařízení zapnuto, automaticky přejde do režimu párování.<br>• Párovací režim: Stisknutím a podržení tlačítka na 3 sekundy spárujete zařízení s dříve spárovaným zařízením Bluetooth.<br>• Režim přehrávání: Stisknutím tlačítka přehrajete stopu. Opakovaným stisknutím tlačítka pozastavíte stopu.<br>• Stisknutím tlačítka přijmete hovor. Opětovným stisknutím tlačítka hovor ukončíte.<br>• Pro odmítnutí hovoru stiskněte a podržte tlačítko po dobu 1,5 sekundy. |
| 2. Tlačítko Další<br>Tlačítko Hlasitost + | • Stisknutím tlačítka přehrajete následující stopu.<br>• Stisknutím a podržením tlačítka zvýšíte hlasitost.<br>Poznámka: Když zařízení dosáhne maximální hlasitosti, ozve se varovné pípnutí. |
| 3. Tlačítko Předchozí<br>Tlačítko Hlasitost - | • Stisknutím tlačítka přehrajete předchozí stopu.<br>• Stisknutím a podržením tlačítka snížíte hlasitost. |
| 4. Mikrofon | |
| 5. LED ukazatel<br>(červený / modrý) | • Párovací režim: Červený a modrý LED ukazatel střídavě blikají.<br>• Párování je dokončeno / Režim přehrávání: Modrý LED ukazatel se rozsvítí.<br>• Režim nabíjení: Červený LED ukazatel se rozsvítí.<br>• Nabíjení dokončeno: Červený indikátor LED zmodrá. |
| 6. Sluchátkový konektor<br>7. Kabel od sluchátek | • Připojte kabel sluchátek do konektoru typu jack pro sluchátka.<br>Poznámka: Použití kabelu sluchátek deaktivuje bezdrátovou funkci zařízení. |
| 8. Port USB (USB-C)<br>9. USB kabel | • Pro nabití zařízení připojte USB kabel k USB portům zařízení a PC nebo USB adaptéru. |

## Párování sluchátek

- Na svém zařízení Bluetooth aktivujte Bluetooth.
- Zařízení zapnete a do párovacího režimu vstoupíte stisknutím tlačítka a jeho přidržením po dobu 5 sekund.
- Na svém zařízení Bluetooth vyhledejte nová zařízení.
- Vyberte zařízení: „HPBT1100BK".
- Zařízení Bluetooth potvrdí, zda bylo párování dokončeno.
- Po úspěšném dokončení párování je zařízení v přehrávacím režimu.

## Bezpečnost

CAUTION RISK OF ELECTRIC SHOCK DO NOT OPEN

- Abyste snížili riziko úrazu elektrickým proudem, měl by být v případě potřeby tento výrobek otevřen pouze autorizovaným technikem.
- Dojde-li k závadě, odpojte výrobek ze sítě a od jiných zařízení.

- Před použitím si pozorně přečtěte příručku. Příručku uschovejte pro pozdější použití.
- Zařízení používejte pouze k jeho zamýšleným účelům. Nepoužívejte zařízení k jiným účelům, než je popsáno v příručce.
- Nepoužívejte zařízení, pokud je jakákoli část poškozená nebo vadná. Pokud je zařízení poškozené nebo vadné, okamžitě jej vyměňte.

## Čištění a údržba

### Upozornění!

- Nepoužívejte čisticí rozpouštědla ani abrazivní čisticí prostředky.
- Nečistěte vnitřek zařízení.
- Nepokoušejte se zařízení opravovat. Pokud zařízení nepracuje správně, vyměňte jej za nové zařízení.

- Venek zařízení očistěte měkkým, suchým hadříkem.

## Leírás — Magyar

| | |
|---|---|
| 1. Be/ki gomb<br><br>Párosítás gomb<br><br>Lejátszás/szünet gomb<br><br>Hívás gomb<br><br>Hívás elutasítás gomb | • Nyomja meg és 5 másodpercig tartsa nyomva a gombot a készülék bekapcsolásához. 3 másodpercig tartsa nyomva újból ezt a gombot a készülék kikapcsolásához.<br>Megjegyzés: Bekapcsolást követően az eszköz automatikusan párosítási módba kapcsol.<br>• Párosítási mód: Nyomja meg, és 3 másodpercig tartsa nyomva a gombot a legutóbb csatlakoztatott Bluetooth eszközhöz történő kapcsolódáshoz.<br>• Lejátszási mód: A zeneszám lejátszásához nyomja meg a gombot. A zeneszám lejátszásának megszakításához nyomja meg újra a gombot.<br>• Hívás fogadásához nyomja meg a gombot. Nyomja meg újra a gombot a hívás befejezéséhez.<br>• Nyomja meg és 1,5 másodpercig tartsa lenyomva a hívás elutasításához. |
| 2. Következő gomb<br>Hangerő + gomb | • Nyomja meg a gombot a következő zeneszám lejátszásához.<br>• Nyomja meg a gombot a hangerő növeléséhez.<br>Megjegyzés: Amikor a készülék eléri a maximális hangerőszintet, hangjelzés hallható. |
| 3. Előző gomb<br>Hangerő - gomb | • Nyomja meg a gombot az előző zeneszám lejátszásához.<br>• Nyomja meg és tartsa lenyomva a gombot a hangerő csökkentéséhez. |
| 4. Mikrofon | |
| 5. LED visszajelző<br>(piros / kék) | • Párosítási mód: A piros és a kék LED visszajelző felváltva villog.<br>• Párosítás megtörtént / Lejátszási mód: A kék LED jelzőfény világítani kezd.<br>• Töltési mód: A piros LED visszajelző világít.<br>• Töltés befejeződött: A piros LED-kijelző kékre vált. |
| 6. Fejhallgató csatlakozóaljzat<br>7. Fejhallgató vezeték | • Csatlakoztassa a fejhallgatót a fejhallgató aljzatba.<br>Megjegyzés: A vezetékes csatlakoztatás esetén az eszköz vezeték nélküli funkciója kikapcsol. |
| 8. USB csatlakozó (USB-C)<br>9. USB kábel | • A fejhallgató feltöltéséhez egy USB kábellel kösse össze az eszközt USB csatlakozóját egy számítógép vagy töltő USB csatlakozójával. |

## A fejhallgató párosítása

- Aktiválja a Bluetooth funkciót a Bluetooth-képes készüléken.
- 5 másodpercig tartsa nyomva ezt a gombot a készülék bekapcsolásához és párosítási módba kapcsolásához.
- Indítsa el az új külső eszközök keresését a Bluetooth eszközön.
- Válassza ki a készüléket: "HPBT1100BK".
- A Bluetooth-készülék meg fogja erősíteni, ha a párosítási folyamat befejeződött.
- A párosítási folyamat befejeztével a készülék lejátszás módba kapcsol.

## Biztonság

CAUTION
RISK OF ELECTRIC SHOCK
DO NOT OPEN

- Az áramütés veszélyének csökkentése érdekében ezt a terméket kizárólag a márkaszerviz képviselője nyithatja fel.
- Hiba esetén húzza ki a termék csatlakozóját a konnektorból, és kösse le más berendezésekről.

- A használat előtt figyelmesen olvassa el a kézikönyvet. Tegye el a kézikönyvet, hogy szükség esetén belenézhessen.
- Csak rendeltetése szerint használja a készüléket. Ne használja a készüléket a kézikönyvben feltüntetettől eltérő célra.
- Ne használja a készüléket, ha valamely része sérült vagy meghibásodott. A sérült vagy meghibásodott készüléket azonnal javíttassa meg, vagy cseréltesse ki.

## Tisztítás és karbantartás

## Figyelmeztetés!

- Tisztító- és súrolószerek használatát mellőzze.
- Ne tisztítsa a készülék belsejét.
- Ne próbálja megjavítani a készüléket. Ha a készülék nem működik megfelelően, cserélje le egy új készülékre.

- Törölje át a készülék külső felületeit egy puha, nedves törlőkendővel.

## Descrierea — Română

| | |
|---|---|
| 1. Buton pornire/oprire<br><br>Buton asociere<br><br>Buton redare/ suspendare<br><br>Buton apelare<br>Buton respingere | • Apăsați prelungit butonul timp de 5 secunde pentru a porni dispozitivul. Reapăsați prelungit butonul timp de 3 secunde pentru a opri dispozitivul.<br>Notă: Când este activat, dispozitivul intră automat în modul de asociere.<br>• Modul de asociere: Apăsați prelungit butonul timp de 3 secunde pentru a asocia dispozitivul cu un dispozitiv Bluetooth asociat anterior.<br>• Mod redare: Apăsați butonul pentru a reda piesa. Apăsați butonul din nou pentru a reda piesa.<br>• Apăsați butonul pentru a răspunde la un apel. Apăsați butonul din nou pentru a încheia apelul.<br>• Apăsați și țineți butonul timp de 1,5 secunde pentru a respinge un apel. |
| 2. Buton Continuare<br>Buton Volum + | • Apăsați butonul pentru a reda piesa următoare.<br>• Apăsați și țineți apăsat butonul pentru a crește volumul.<br>Notă: Când dispozitivul atinge volumul maxim, se emite un semnal sonor de avertizare. |
| 3. Buton înapoi<br>Buton Volum - | • Apăsați butonul pentru a reda piesa anterioară.<br>• Apăsați și țineți apăsat butonul pentru a reduce volumul. |
| 4. Microfon | |
| 5. Indicator cu led<br>(roșu / albastru) | • Modul de asociere: Indicatoarele cu led roșu și cu led albastru clipesc alternativ.<br>• Asociere finalizată / Mod redare: Indicatorul cu led albastru se aprinde.<br>• Modul de încărcare: Se aprinde indicatorul cu led roșu.<br>• Încărcare finalizată: Indicatorul LED roșu devine albastru. |
| 6. Mufă jack căști<br>7. Cablu căști | • Conectați cablul căștilor la mufa jack pentru căști.<br>Notă: Dacă utilizați cablul de căști, se dezactivează funcția wireless a dispozitivului. |
| 8. Port USB<br>(USB-C)<br>9. Cablu USB | • Pentru a încărca dispozitivul, conectați cablul USB la porturile USB ale dispozitivului și computerului sau la un adaptor USB. |

## Asocierea căștilor

- Activați Bluetooth pe dispozitivul dvs. Bluetooth.
- Apăsați prelungit butonul timp de 5 secunde pentru a porni dispozitivul și a intra în modul de asociere.
- Căutați dispozitive noi pe dispozitivul dvs. Bluetooth.
- Selectați dispozitivul:„HPBT1100BK".
- Dispozitivul Bluetooth va confirma finalizarea asocierii.
- Dacă s-a reușit finalizarea asocierii, dispozitivul se află în modul de redare.

## Siguranță

CAUTION
RISK OF ELECTRIC SHOCK
DO NOT OPEN

- Pentru a se reduce pericolul de electrocutare, acest produs va fi desfăcut numai de către un tehnician avizat, când este necesară depanarea.
- Deconectați produsul de la priza de rețea sau alte echipamente în cazul apariției unei probleme.

- Citiți manualul cu atenție înainte de utilizare. Păstrați manualul pentru consultări ulterioare.
- Utilizați dispozitivul numai în scopurile prevăzute. Nu utilizați dispozitivul în alte scopuri decât cele descrise în manual.
- Nu utilizați dispozitivul dacă are piese deteriorate sau defecte. Dacă dispozitivul este deteriorat sau defect, înlocuiți imediat dispozitivul.

## Curățarea și întreținerea

## Avertisment!

- Nu folosiți solvenți sau agenți de curățare abrazivi.
- Nu curățați interiorul dispozitivului.
- Nu încercați să reparați dispozitivul. Dacă dispozitivul nu funcționează corect, înlocuiți-l cu unul nou.

- Curățați exteriorul dispozitivul cu o cârpă umedă și moale.

## Описание — Русский

| | |
|---|---|
| 1. Кнопка включения<br><br>Кнопка сопряжения<br><br>Кнопка воспроизведения/ паузы<br>Кнопка вызова<br>Кнопка отклонения вызова | • Для включения устройства нажмите и удерживайте кнопку в течение 5 секунд. Для выключения устройства нажмите и удерживайте кнопку в течение 3 секунд.<br>Примечание: При включении устройство автоматически переходит в режим сопряжения.<br>• Режим сопряжения: Для сопряжения устройства Bluetooth с ранее сопряженным устройством нажмите и удерживайте кнопку в течение 3 секунд.<br>• Режим воспроизведения: Нажмите эту кнопку для воспроизведения трека. Нажмите эту кнопку еще раз для приостановки воспроизведения.<br>• Нажмите кнопку для принятия входящего вызова. Нажмите кнопку еще раз для завершения вызова.<br>• Для отклонения вызова нажмите и удерживайте кнопку в течение 1,5 секунд. |
| 2. Кнопка перехода к следующему треку<br>Кнопка увеличения громкости | • Нажмите кнопку для воспроизведения следующего трека.<br>• Нажмите и удерживайте кнопку для увеличения громкости.<br>Примечание: При достижении устройством максимальной громкости срабатывает предупреждающий сигнал. |
| 3. Кнопка перехода к предыдущему треку<br>Кнопка уменьшения громкости | • Нажмите кнопку для воспроизведения предыдущего трека.<br>• Нажмите и удерживайте кнопку для уменьшения громкости. |
| 4. Микрофон | |
| 5. Светодиодный индикатор<br>(красный / синий) | • Режим сопряжения: Красный и синий светодиодные индикаторы мигают поочередно.<br>• Сопряжение выполнено/Режим воспроизведения: Загорится синий светодиодный индикатор.<br>• Режим зарядки: Загорится индикатор красного цвета.<br>• Зарядка завершена: Зарядка завершена: Красный светодиодный индикатор синеву. |
| 6. Разъем для наушников<br>7. Кабель наушников | • Подключите кабель наушников к разъему для наушников.<br>Примечание: Использование кабеля наушников отключает беспроводную функцию устройства. |
| 8. USB-порт<br>(USB-C)<br>9. USB-кабель | • Для зарядки устройства подключите USB-кабель устройство к USB-порту компьютера или USB-адаптера. |

## Сопряжение наушников

- Включите Bluetooth на вашем устройстве Bluetooth.
- Для включения устройства и перехода в режим сопряжения нажмите и удерживайте кнопку в течение 5 секунд.
- Выполните поиск новых устройств на Bluetooth-устройстве.
- Выберите устройство: «HPBT1100BK».
- Устройство Bluetooth подтвердит завершение сопряжения.
- После завершения сопряжения устройство переходит в режим воспроизведения.

## Требования безопасности

CAUTION
RISK OF ELECTRIC SHOCK
DO NOT OPEN

- В целях предотвращения поражения электрическим током следует открывать устройство только для проведения обслуживания и только силами авторизованного персонала.
- При возникновении неполадок отключите устройство от сети и другого устройства.

- Перед началом работы внимательно прочитайте руководство. Сохраните руководство для будущего использования.
- Используйте устройство строго по назначению. Устройство должно использоваться только по прямому назначению в соответствии с руководством по эксплуатации.
- Запрещается использовать устройство с поврежденными или неисправными компонентами. Немедленно замените поврежденное или неисправное устройство.

## Очистка и обслуживание

## Предупреждение!

- Не производите очистку растворителями или абразивами.
- Не выполняйте очистку внутренних поверхностей устройства.
- Не пытайтесь самостоятельно ремонтировать устройство. Неправильно работающее устройство следует заменить новым.

- Очистите корпус устройства при помощи мягкой влажной ткани.

## Açıklama — Türkçe

| | |
|---|---|
| 1. Açma/kapama düğmesi<br><br>Eşleştirme düğmesi<br><br>Oynatma/duraklatma düğmesi<br>Çağrı cevaplama düğmesi<br>Çağrı reddetme düğmesi | • Cihazı açmak için 5 saniye süreyle düğmeyi basılı tutun. Cihazı kapatmak için tekrar 3 saniye süreyle düğmeyi basılı tutun.<br>Not: Açıldığında cihaz, eşleşme moduna otomatik olarak girer.<br>• Eşleşme modu: Cihaz önceden eşleştirilen bir Bluetooth cihazı ile eşleştirmek için 3 saniye süreyle düğmeyi basılı tutun.<br>• Oynatma modu: Parçayı oynatmak için düğmeye basın. Parçayı duraklatmak için düğmeye tekrar basın.<br>Çağrı cevaplamak için düğmeye basın. Aramayı durdurmak için düğmeye tekrar basın.<br>• Aramayı reddetmek için düğmeyi 1,5 saniye süreyle basılı tutun. |
| 2. Sonraki düğmesi<br>Ses seviyesi + düğmesi | • Sonraki parçaya geçmek için düğmeye basın.<br>• Sesi yükseltmek için düğmeye basılı tutun.<br>Not: Cihaz, maksimum ses seviyesine ulaştığında bir uyarı sesi çıkarır. |
| 3. Önceki düğmesi<br>Ses seviyesi - düğmesi | • Önceki parçaya geçmek için tuşa basın.<br>• Sesi kısmak için düğmeye basılı tutun. |
| 4. Mikrofon | |
| 5. LED gösterge<br>(kırmızı / mavi) | • Eşleşme modu: Kırmızı ve mavi LED göstergeleri sırayla yanıp söner.<br>• Eşleşme tamamlandı / Oynatma modu: Mavi LED göstergesi yanar.<br>• Şarj modu: Kırmızı LED göstergesi yanar.<br>• Şarj tamamlandı: Şarj tamamlandı: Kırmızı LED göstergesi maviye döner. |
| 6. Kulaklık girişi<br>7. Kulaklık kablosu | • Kulaklık kablosunu kulaklık girişine takın.<br>Not: Kulaklık kablosunu kullanmak, cihazın kablosuz işlevselliğini devre dışı bırakır. |
| 8. USB portu<br>(USB-C)<br>9. USB kablosu | • Cihazı şarj etmek için USB kablosunu cihazın ve PC'nin veya USB adaptörün USB bağlantılarına bağlayın. |

## Kulaklıkları eşleştirme

- Bluetooth cihazınızda Bluetooth'u etkinleştirin.
- Cihazı açmak ve eşleşme moduna girmek için 5 saniye süreyle düğmeyi basılı tutun.
- Bluetooth cihazınızda yeni cihazları arayın.
- Cihazı seçin: "HPBT1100BK".
- Bluetooth eşleşme tamamlandığında bunu teyit edecektir.
- Eşleşme başarılı şekilde tamamlandığında cihaz, oynatma moduna geçer.

## Güvenlik

CAUTION
RISK OF ELECTRIC SHOCK
DO NOT OPEN

- Elektrik çarpma riskini azaltmak için servis gerekli olduğunda bu ürün sadece yetkili bir teknisyen tarafından açılmalıdır.
- Bir sorun meydana geldiğinde ürünün elektrikle ve diğer aygıtlarla olan bağlantısını kesin.

- Kullanmadan önce kılavuzu dikkatli bir şekilde okuyun. Kılavuzu daha sonra başvurmak için saklayın.
- Cihazı sadece tasarlanan amacı için kullanın. Cihazı kılavuzda açıklanan amaçların dışındaki amaçlar için kullanmayın.
- Herhangi bir parçası hasarlı veya kusurlu ise cihazı kullanmayın. Cihaz hasarlı veya kusurlu ise cihazı derhal değiştirin.

## Temizlik ve bakım

## Uyarı!

- Temizlik solventleri veya aşındırıcılar kullanmayın.
- Cihazın içini temizlemeyin.
- Cihazı onarmaya çalışmayın. Cihaz doğru şekilde çalışmıyorsa, yeni bir cihazla değiştirin.

- Cihazın dış tarafını yumuşak, nemli bir bezle silin.

FR