EN Quick start guide

Plug-in heater HTPN10FWT

For more information see the extended manual online: **ned.is/htpn10fwt**

Intended use
This device is intended as a heating device to be plugged directly into a wall outlet.
The product is intended for indoor use only.
This product is only suitable for well insulated spaces or occasional use.
The product is not intended for professional use.
Any modification of the product may have consequences for safety, warranty and proper functioning.

Main parts (image A)
1. Temperature down button
2. Power button
3. Air outlet
4. Display
5. Temperature up button
6. Timer button
7. Power switch
8. Handle
9. Plug
10. Plug rotation button
11. Air inlet

Safety instructions
⚠ WARNING
- Read the instructions before use.
- Do not expose the product to water, rain, moisture or high humidity.
- Inspect the product for cracked or broken plugs or loose connections before each use. If frayed, worn or damaged, do not use the product.
- Keep the product out of reach from children.
- Contact a qualified technician for service/repair.
- Do not leave the product unattended when switched on.
- Turn off the product when you leave the room or go to sleep.
- Do not let pets or children play too close to the product.
- This heater is only meant to provide supplemental heat and should never be used to warm bedding, cook food, dry clothing or thaw pipes.
- Proper placement of the heater is critical. The heater must be kept at least three feet away from anything flammable, e.g. papers, clothing or rugs.
- Do not plug any other electrical devices into the same outlet as the heater.
- Keep the product at a distance from flammable objects such as furniture, curtains and similar.
- Do not use the product in rooms where flammable liquids or gases are used or stored.
- Do not block ventilation openings and make sure that there is enough space around the product.
- Do not put any objects into openings. Do not use with any opening blocked. Keep free of dust, lint hair etc.
- Switch off and unplug the product when not in use or before maintenance.
- Only plug the device into a wall outlet. Do not use extension cords.
- Children under the age of 3 are not to use the product due to their inability to react to overheating.
- Do not cover the product when in use.
- Only use the product as described in this manual.

Install the heater (image B)
⚠ Only use this device in the correct vertical position in a type F Schuko CEEE 7/3 wall outlet.
ⓘ The plug rotates 90 degrees to ensure upright placement.
1. Press and hold **B**④ and gently rotate **B**③.
2. Release **B**④ to lock **B**③ in place.
3. Hold **B**① to plug the product into a wall outlet.
4. Use the **B**② to turn off the device.

Use the heater
1. Press **A**② to start the heating function.
2. Use **A**① and **A**⑤ to control the temperature.

ⓘ When the ambient temperature is higher than the set temperature of the heater, the heating element switches off, the fan continues working and the display flashes.
ⓘ When the ambient temperature is 3 degrees below the set temperature, the heating element switches on.

3. Press **A**② to switch off the heating function.
4. Use the **A**⑦ to turn off the device.

ⓘ Allow the product to cool down before unplugging.

5. Pull the product at **A**⑧ to unplug the product from the wall outlet.

ⓘ Allow the product to cool down before storage.

Set timer
1. Press the **A**⑥ to activate the timer.
2. Repeatedly press **A**⑥ to set the desired amount of hours (1-12).

ⓘ To cancel the timer, restart the product.
ⓘ The product has a default timer setting of 12 hours.

Specifications
Product	Plug-in heater
Article number	HTPN10FWT
Dimensions (l x w x h)	90 x 85 x 170 mm
Input voltage	220 - 240 V ~ 50/60 Hz
Maximum power	400 W
Display	LED
Operating temperature	15 - 45°C
Timer	1 - 12 hours

DE Kurzanleitung

Steckdosen-Heizung HTPN10FWT

Für weitere Informationen beachten Sie die erweiterte Anleitung online: **ned.is/htpn10fwt**

Bestimmungsgemäße Verwendung
Dieses Gerät dient als Heizgerät, das direkt in eine Wandsteckdose eingesteckt werden kann.
Das Produkt ist nur zur Verwendung innerhalb von Gebäuden gedacht.
Dieses Produkt ist nur für gut isolierte Räume oder für den gelegentlichen Gebrauch geeignet.
Das Produkt ist nicht für den professionellen Einsatz gedacht.
Jegliche Modifikation des Produkts kann Folgen für die Sicherheit, Garantie und ordnungsgemäße Funktionalität haben.

Hauptbestandteile (Abbildung A)
1. Temperatur niedriger-Knopf
2. Ein/Aus-Taste
3. Luftauslass
4. Anzeige
5. Temperatur höher-Knopf
6. Timer-Taste
7. Ein/Aus-Schalter
8. Griff
9. Stecker
10. Steckerdrehknopf
11. Lufteinlass

Sicherheitshinweise
⚠ WARNUNG
- Lesen Sie vor der Verwendung die Anweisungen.
- Setzen Sie das Produkt nicht Wasser, Regen, Feuchtigkeit oder hoher Luftfeuchtigkeit aus.
- Überprüfen Sie das Produkt vor jeder Verwendung auf gerissene oder gebrochene Stecker oder lockere Verbindungen. Verwenden Sie das Produkt bei Ausfransungen, Verschleiß oder Beschädigungen nicht.
- Halten Sie das Produkt stets von Kindern fern.
- Nehmen Sie Kontakt zu einem geschulten Techniker zur Wartung/Reparatur auf.
- Lassen Sie das Produkt nicht unbeaufsichtigt, wenn es in Betrieb ist.
- Schalten Sie das Produkt aus, wenn Sie den Raum verlassen oder schlafen gehen.
- Lassen Sie keine Haustiere oder Kinder zu nah an das Produkt heran.
- Diese Heizung ist nur dazu vorgesehen, zusätzliche Wärme zu erzeugen und darf niemals verwendet werden, um Betten vorzuwärmen, Lebensmittel aufzuwärmen oder Leitungen aufzutauen.
- Eine ordnungsgemäße Aufstellung der Heizung ist wesentlich. Die Heizung muss mindestens drei Fuß von allen entzündlichen Gegenständen wie Papier, Kleidung oder Teppichen entfernt sein.
- Stecken Sie keine anderen elektrischen Gerät in dieselbe Steckdose wie die Heizung.
- Halten Sie das Produkt von entzündlichen Gegenständen wie Möbeln, Vorhängen oder ähnlichem fern.
- Verwenden Sie das Produkt nicht in Räumen, in denen brennbare Flüssigkeiten oder Gase verwendet oder gelagert werden.
- Blockieren Sie keine Belüftungsschlitze und sorgen Sie dafür, dass das Produkt ausreichend Freiraum hat.
- Führen Sie keine Objekte in die Öffnungen ein. Nicht mit einer blockierten Öffnung verwenden. Frei von Staub, Fusseln, Haaren usw. halten.
- Bei Nichtgebrauch oder vor Wartungsarbeiten muss das Produkt immer abgeschaltet und der Netzstecker gezogen werden.
- Stecken Sie das Gerät nur in eine Wandsteckdose. Verwenden Sie kein Verlängerungskabel.
- Kinder unter 3 Jahren dürfen das Produkt nicht verwenden, da sie noch nicht auf eine Überhitzung reagieren können.
- Decken Sie das Produkt nicht ab, während es in Verwendung ist.
- Verwenden Sie das Produkt nur wie in dieser Anleitung beschrieben.

Installation der Heizung (Abbildung B)
⚠ Verwenden Sie dieses Gerät nur in der korrekten vertikalen Position an einer Typ F Schuko CEEE 7/3 Wandsteckdose.
ⓘ Der Stecker lässt sich um 90 Grad drehen, um die aufrechte Positionierung sicherzustellen.
1. Drücken und halten Sie **B**④ gedrückt und drehen Sie **B**③ vorsichtig.
2. Lassen Sie **B**④ los, um **B**③ in der aktuellen Position festzustellen.
3. Halten Sie **B**①, um das Produkt in eine Wandsteckdose einzustecken.
4. Verwenden Sie **B**②, um das Gerät auszuschalten.

Verwenden der Heizung
1. Drücken Sie **A**②, um den Heizvorgang zu beginnen.
2. Verwenden Sie **A**① und **A**⑤, um die Temperatur zu steuern.

ⓘ Wenn die Umgebungstemperatur höher als die eingestellte Temperatur an der Heizung ist, schaltet sich das Heizelement aus, der Lüfter arbeitet weiter und das Display blinkt.
ⓘ Wenn die Umgebungstemperatur 3 Grad unter die eingestellte Temperatur fällt, schaltet sich das Heizelement wieder an.

3. Drücken Sie **A**②, um die Heizfunktion auszuschalten.
4. Verwenden Sie **A**⑦, um das Gerät auszuschalten.

ⓘ Lassen Sie das Produkt abkühlen, bevor Sie es aus der Steckdose ziehen.

5. Ziehen Sie das Produkt an **A**⑧, um es aus der Wandsteckdose zu ziehen.

ⓘ Lassen Sie das Produkt vor der Lagerung abkühlen.

Timer einstellen
1. Drücken Sie **A** ⑥, um den Timer zu aktivieren.
2. Drücken Sie wiederholt **A**⑥, um die gewünschte Anzahl Betriebsstunden (1-12) einzustellen.

ⓘ Um den Timer abzubrechen, starten Sie das Produkt neu.
ⓘ Das Produkt hat einen eingestellten Standardtimer von 12 Stunden.

Spezifikationen
Produkt	Steckdosen-Heizung
Artikelnummer	HTPN10FWT
Größe (L x B x H)	90 x 85 x 170 mm
Eingangsspannung	220 - 240 V ~ 50/60 Hz
Maximale Leistung	400 W
Anzeige	LED
Betriebstemperatur	15 - 45°C
Timer	1 - 12 Stunden

FR Guide de démarrage rapide

Chauffage enfichable HTPN10FWT

Pour plus d'informations, consultez le manuel détaillé en ligne : **ned.is/htpn10fwt**

Utilisation prévue
Cet appareil est conçu comme un appareil de chauffage à brancher directement dans une prise murale.
Le produit est prévu pour un usage intérieur uniquement.
Ce produit ne peut être utilisé que dans des locaux bien isolés ou de manière occasionnelle.
Le produit n'est pas destiné à un usage professionnel.
Toute modification du produit peut avoir des conséquences sur la sécurité, la garantie et le bon fonctionnement.

Pièces principales (image A)
1. Bouton de diminution de la température
2. Bouton d'alimentation
3. Sortie d'air
4. Affichage
5. Bouton d'augmentation de la température
6. Bouton de minuterie
7. Interrupteur
8. Poignée
9. Fiche
10. Bouton rotatif à fiche
11. Entrée d'air

Consignes de sécurité
⚠ AVERTISSEMENT
- Lisez les instructions avant utilisation.
- Ne pas exposer le produit à l'eau, à la pluie, à la moiteur ou à une humidité élevée.
- Avant chaque utilisation, inspectez le produit à la recherche de fiches fissurées ou cassées ou de connexions desserrées. En cas d'effilochage, d'usure ou de dommages, n'utilisez pas le produit.
- Gardez le produit hors de portée des enfants.
- Contactez un technicien qualifié pour entretien / réparation.
- Ne pas laisser le produit sans surveillance lorsqu'il est sous tension.
- Mettez le produit hors tension lorsque vous quittez la pièce ou allez vous coucher.
- Ne pas laisser d'animaux domestiques ou d'enfants jouer trop près du produit.
- Ce chauffage est uniquement destiné à fournir de la chaleur supplémentaire et ne doit jamais être utilisé pour réchauffer la literie, faire cuire des aliments, faire sécher des vêtements ou dégeler des tuyaux.
- Le positionnement correct du chauffage est essentiel. Le chauffage doit être maintenu à au moins trois pieds de tout objet inflammable, par ex. des papiers, des vêtements ou des carpettes.
- Ne branchez aucun autre appareil électrique dans la même prise que le radiateur.
- Garder le produit à distance d'objets inflammables tels que des meubles, des rideaux, etc.
- Ne pas utiliser le produit dans des pièces où des liquides ou des gaz inflammables sont utilisés ou stockés.
- Ne bloquez pas les ouvertures de ventilation et assurez-vous qu'il y ait suffisamment d'espace autour du produit.
- Ne mettre aucun objet dans les ouvertures. Ne pas utiliser avec une ouverture bloquée. Gardez le produit exempt de poussière, peluches, cheveux, etc.
- Mettez hors tension et débranchez le produit lorsque vous ne l'utilisez pas ou avant toute maintenance.
- Ne branchez l'appareil que sur une prise murale. Ne pas utiliser de rallonges.
- Les enfants âgés de moins de 3 ans ne doivent pas utiliser le produit en raison de leur incapacité à réagir à une surchauffe.
- Ne pas couvrir le produit lorsqu'il est en cours d'utilisation.
- Utilisez le produit uniquement comme décrit dans le présent manuel.

Installation du chauffage (image B)
⚠ Utilisez cet appareil uniquement dans la position verticale correcte dans une prise murale Schuko CEEE 7/3 de type F.
ⓘ La fiche tourne à 90 degrés pour assurer le positionnement vertical.
1. Appuyez et maintenez **B**④ et tournez **B**③ en douceur.
2. Relâchez **B**④ pour verrouiller **B**③ en place.
3. Tenez **B**① pour brancher le produit sur une prise murale.
4. Utilisez l'**B**② pour mettre l'appareil hors tension.

Utilisation du chauffage
1. Appuyez sur **A**② pour démarrer la fonction de chauffage.
2. Utilisez **A**① et **A**⑤ pour contrôler la température.

ⓘ Lorsque la température ambiante est supérieure à la température réglée sur le chauffage, l'élément chauffant se désactive, le ventilateur continue de tourner et l'affichage clignote.
ⓘ Lorsque la température ambiante est 3 degrés en dessous de la température réglée, l'élément chauffant s'active.

3. Appuyez sur **A**② pour désactiver la fonction de chauffage.
4. Utilisez l'**A**⑦ pour mettre l'appareil hors tension.

ⓘ Laissez le produit refroidir avant de le débrancher.

5. Tirez le produit sur **A**⑧ pour débrancher le produit de la prise murale.

ⓘ Laissez le produit refroidir avant de le ranger.

Réglage de la minuterie
1. Appuyez sur **A**⑥ pour activer la minuterie.
2. Appuyez à plusieurs reprises sur **A**⑥ pour régler le nombre d'heures souhaité (1-12).

ⓘ Pour annuler la minuterie, redémarrez le produit.
ⓘ Le réglage de la minuterie par défaut du produit est de 12 heures.

Spécifications
Produit	Chauffage enfichable
Article numéro	HTPN10FWT
Dimensions (L x l x H)	90 x 85 x 170 mm
Tension d'entrée	220 - 240 V ~ 50/60 Hz
Puissance maximale	400 W
Affichage	LED
Température fonctionnement	15 - 45°C
Minuterie	1 - 12 heures

NL Verkorte handleiding

Plug-in kachel HTPN10FWT

Zie voor meer informatie de uitgebreide handleiding online: **ned.is/htpn10fwt**

Bedoeld gebruik
Dit apparaat is bedoeld als een kachel die rechtstreeks op een stopcontact kan worden aangesloten.
Het product is enkel bedoeld voor gebruik binnenshuis.
Dit product is uitsluitend geschikt voor goed geïsoleerde plaatsen of voor incidenteel gebruik.
Het product is niet bedoeld voor professioneel gebruik.
Elke wijziging van het product kan gevolgen hebben voor veiligheid, garantie en correcte werking.

Belangrijkste onderdelen (afbeelding A)
1. Temperatuur omlaag knop
2. Aan/uit-knop
3. Luchtuitlaat
4. Display
5. Temperatuur omhoog knop
6. Timer knop
7. Aan-/ uitschakelaar
8. Handvat
9. Plug
10. Stekker rotatie knop
11. Luchtinlaat

Veiligheidsvoorschriften
⚠ WAARSCHUWING
- Lees de instructies voor gebruik.
- Stel het product niet bloot aan water, regen, vocht of hoge luchtvochtigheid.
- Controleer het product vóór elk gebruik op gebarsten of gebroken stekkers of losse verbindingen. Gebruik het product niet als het gerafeld, versleten of beschadigd is.
- Houd het product buiten bereik van kinderen.
- Neem contact voor onderhoud/reparatie contact op met een gekwalificeerde monteur.
- Laat het product niet onbeheerd achter wanneer het is ingeschakeld.
- Zet het product uit wanneer u de kamer verlaat of gaat slapen.
- Zorg er voor dat huisdieren of kinderen niet te dicht bij het product spelen.
- Deze kachel is alleen bedoeld voor extra verwarming en mag nooit worden gebruikt om beddengoed te verwarmen, voedsel te koken, kleding te drogen of leidingen te ontdooien.
- De juiste plaatsing van de kachel is van cruciaal belang. De kachel moet ten minste een meter van alles wat brandbaar is, zoals papier, kleding of tapijten, verwijderd worden gehouden.
- Sluit geen andere elektrische apparaten aan op hetzelfde stopcontact als de kachel.
- Houd het product op een veilige afstand van brandbare voorwerpen zoals meubels, gordijnen en dergelijke.
- Gebruik het product niet in ruimten waar ontvlambare vloeistoffen of gassen worden gebruikt of opgeslagen.
- Blokkeer de ventilatieopeningen niet en zorg ervoor dat er voldoende ruimte rond het product is.
- Steek geen voorwerpen in openingen. Gebruik het apparaat niet met een geblokkeerde opening. Houd het apparaat vrij van stof, pluizig haar enz.
- Schakel het product uit en trek de stekker uit het stopcontact als het niet in gebruik is of bij onderhoud.
- Steek het apparaat alleen in een wandstopcontact. Gebruik geen verlengsnoeren.
- Kinderen jonger dan 3 mogen het product niet gebruiken omdat ze niet op oververhitting kunnen reageren.
- Het product tijdens gebruik niet bedekken.
- Gebruik het product alleen zoals beschreven in deze handleiding.

Installeer de kachel (afbeelding B)
⚠ Gebruik dit apparaat alleen in de juiste verticale positie in een wandstopcontact van het type F Schuko CEEE 7/3.
ⓘ De stekker draait 90 graden om een rechtop staande positie te garanderen.
1. Houd **B**④ ingedrukt en draai **B**③ zachtjes.
2. Laat **B**④ los om **B**③ op de plaats te vergrendelen.
3. Houd **B**① vast om het product in een wandstopcontact te steken.
4. Gebruik de **B**② om het apparaat uit te zetten.

Gebruik de kachel
1. Druk op **A**② om de verwarmingsfunctie te starten.
2. Druk op **A**① en **A**⑤ om de temperatuur te regelen.

ⓘ Wanneer de omgevingstemperatuur hoger is dan de ingestelde temperatuur van de kachel, wordt het verwarmingselement uitgeschakeld, de ventilator blijft werken en het display knippert.
ⓘ Wanneer de omgevingstemperatuur 3 graden onder de ingestelde temperatuur ligt, wordt het verwarmingselement ingeschakeld.

3. Druk op **A**② om de verwarmingsfunctie uit te zetten.
4. Gebruik de **A**⑦ om het apparaat uit te zetten.

ⓘ Laat het product afkoelen voordat u de stekker uit het stopcontact haalt.

5. Trek aan het product bij **A**⑧ om de stekker van het product uit het wandstopcontact te halen.

ⓘ Laat het product afkoelen voordat u het apparaat opbergt.

Stel de timer in
1. Druk op **A**⑥ om de timer te activeren.
2. Druk herhaaldelijk op **A**⑥ om het gewenste aantal uren in te stellen (1-12).

ⓘ Om de timer te annuleren, start het product opnieuw.
ⓘ Het product heeft een standaard timerinstelling van 12 uren.

Specificaties
Product	Plug-in kachel
Artikelnummer	HTPN10FWT
Afmetingen (l x b x h)	90 x 85 x 170 mm
Ingangsspanning	Netspanning 2220 - 240 V ~ 50/60 Hz
Maximaal vermogen	400 W
Display	LED
Bedrijfstemperatuur	15 - 45°C
Timer	1 - 12 uur

IT Guida rapida all'avvio

Riscaldatore a inserimento HTPN10FWT

Per maggiori informazioni vedere il manuale esteso online: **ned.is/htpn10fwt**

Uso previsto
Questo dispositivo è inteso come dispositivo di riscaldamento da collegarsi direttamente a una presa di corrente.
Il prodotto è inteso solo per utilizzo in interni.
Il presente prodotto è adatto solo a ambienti correttamente isolati o ad un uso occasionale.
Il prodotto non è inteso per utilizzi professionali.
Eventuali modifiche al prodotto possono comportare conseguenze per la sicurezza, la garanzia e il corretto funzionamento.

Parti principali (immagine A)
1. Pulsante Abbassa temperatura
2. Pulsante di accensione
3. Uscita dell'aria
4. Display
5. Pulsante Aumenta temperatura
6. Pulsante del timer
7. Interruttore di alimentazione
8. Maniglia
9. Tassello
10. Pulsante Rotazione presa
11. Ingresso dell'aria

Istruzioni di sicurezza
⚠ ATTENZIONE
- Leggere le istruzioni prima dell'uso.
- Non esporre il prodotto all'acqua, alla pioggia, all'umidità o all'umidità elevata.
- Prima di ogni uso, controllare che il prodotto non presenti spine fessurate o rotte né collegamenti allentati. Non utilizzare il prodotto se sfrangiato, usurato o danneggiato.
- Tenere il prodotto lontano dalla portata dei bambini.
- Contattare un tecnico qualificato per la manutenzione/riparazione.
- Non lasciare il prodotto incustodito quando è acceso.
- Spegnere il prodotto quando si esce dalla stanza o si va a dormire.
- Non lasciare che bambini o animali domestici giochino nelle vicinanze del prodotto.
- Questo prodotto intende esclusivamente fornire un riscaldamento supplementare e non deve mai essere utilizzato per riscaldare lenzuola, cuocere alimenti, asciugare abiti o scongelare tubature.
- Il corretto posizionamento del riscaldatore è fondamentale. Il riscaldatore deve essere mantenuto ad almeno un metro di distanza da qualsiasi sostanza infiammabile, ad es. carta, abiti o tappeti.
- Non collegare alcun altro dispositivo elettrico alla stessa presa del riscaldatore.
- Tenere il prodotto a distanza da oggetti infiammabili come il mobilio, le tende e simili.
- Non utilizzare il prodotto in ambienti in cui sono utilizzati o conservati liquidi o gas infiammabili.
- Non ostruire le aperture di ventilazione e assicurarsi che vi sia spazio a sufficienza intorno al prodotto.
- Non disporre alcun oggetto sulle aperture. Non utilizzare con alcuna apertura ostruita. Tenere libero da polvere, capelli, fibre, ecc.
- Spegnere e scollegare il prodotto quando non viene utilizzato o prima della manutenzione.
- Collegare il dispositivo solo a una presa di corrente. Non utilizzare prolunghe.
- I bambini di età inferiore ai 3 anni non devono utilizzare il prodotto a causa della loro incapacità di reagire al surriscaldamento.
- Non coprire il prodotto durante l'uso.
- Utilizzare il prodotto solo come descritto nel presente manuale.

Installazione del riscaldatore (immagine B)
⚠ Utilizzare questo dispositivo esclusivamente nella corretta posizione verticale in una presa di corrente di tipo F Schuko CEEE 7/3.
ⓘ La spina ruota di 90 gradi per consentire il posizionamento in verticale.
1. Tenere premuto **B**④ e ruotare delicatamente **B**③.
2. Rilasciare **B**④ per bloccare in posizione **B**③.
3. Tenere **B**① per inserire il prodotto in una presa di corrente.
4. Utilizzare **B**② per spegnere il dispositivo.

Utilizzo del riscaldatore
1. Premere **A**② per avviare la funzione di riscaldamento.
2. Utilizzare **A**① e **A**⑤ per controllare la temperatura.

ⓘ Quando la temperatura ambiente è superiore alla temperatura impostata per il riscaldatore, la resistenza si spegne, la ventola continua a funzionare e il display lampeggia.
ⓘ Quando la temperatura ambiente è 3 gradi inferiore alla temperatura impostata, la resistenza si accende.

3. Premere **A**② per spegnere la funzione di riscaldamento.
4. Utilizzare **A**⑦ per spegnere il dispositivo.

ⓘ Lasciar raffreddare il prodotto prima di scollegarlo.

5. Tirare il prodotto da **A**⑧ per scollegarlo dalla presa di corrente.

ⓘ Lasciar raffreddare il prodotto prima di riporlo.

Impostazione del timer
1. Premere **A**⑥ per attivare il timer.
2. Premere **A**⑥ ripetutamente per impostare la quantità desiderata di ore (1-12).

ⓘ Per annullare il timer, riavviare il prodotto.
ⓘ Il prodotto ha un'impostazione definita del timer pari a 12 ore.

Specifiche
Prodotto	Riscaldatore a inserimento
Numero articolo	HTPN10FWT
Dimensioni (p x l x a)	90 x 85 x 170 mm
Tensione in ingresso	220 - 240 V ~ 50/60 Hz
Potenza massima	400 W
Display	LED
Temperatura di funzionamento	15 - 45°C
Timer	1 - 12 ore

ES Guía de inicio rápido

Calefactor enchufable HTPN10FWT

Para más información, consulte el manual ampliado en línea: **ned.is/htpn10fwt**

Uso previsto por el fabricante
Este dispositivo está diseñado como un dispositivo calefactor para ser enchufado directamente a una toma de pared.
El producto está diseñado únicamente para uso en interiores.
Este producto está indicado únicamente en lugares abrigados o para una utilización puntual.
El producto no está diseñado para un uso profesional.
Cualquier modificación del producto puede tener consecuencias para la seguridad, la garantía y el funcionamiento adecuado.

Partes principales (imagen A)
1. Botón para bajar la temperatura
2. Botón de encendido
3. Salida de aire
4. Visualización
5. Botón para subir la temperatura
6. Botón del temporizador
7. Interruptor de alimentación
8. Asa
9. Taco
10. Botón de rotación del enchufe
11. Entrada de aire

Instrucciones de seguridad
⚠ ADVERTENCIA
- Lea las instrucciones antes de usarla.
- No exponga el producto al agua, a la lluvia o a humedad elevada.
- Inspeccionar el producto por si tuviera el enchufe con grietas o roto o conexiones sueltas antes de cada uso. No utilizar el producto si está raído, desgastado o dañado.
- Mantenga el producto fuera del alcance de los niños.
- Póngase en contacto con un técnico cualificado para que se encargue del mantenimiento/ reparación.
- No deje el producto desatendido cuando esté desenchufado.
- Apagar el producto cuando salga de la habitación o se vaya a dormir.
- No dejar que las mascotas o los niños jueguen demasiado cerca del producto.
- Este calefactor está concebido solamente para proporcionar un calor suplementario y nunca debería utilizarse para calentar ropa de cama, cocinar comida, secar ropa o descongelar tuberías.
- Es esencial una colocación apropiada del calefactor. El calefactor debe mantenerse, como mínimo, a una distancia de tres pies de cualquier objeto inflamable, por ejemplo, papeles, ropa o alfombras.
- No enchufar ningún otro dispositivo eléctrico en la misma toma que la del calefactor.
- Mantenga el producto a cierta distancia de objetos inflamables, como muebles, cortinas o similar.
- No utilice el producto en estancias donde hayan o se almacenen líquidos o gases inflamables.
- No bloquee las aberturas de ventilación y asegúrese de que haya suficiente espacio alrededor del producto.
- No meta objetos en los orificios. No lo use si hay orificios bloqueados. Manténgalo libre de polvo, pelos, pelusas, etc.
- Desenchufe y desconecte el producto cuando no lo utilice o antes de su mantenimiento.
- Enchufar el dispositivo solamente a una toma de pared. No utilizar cables alargadores.
- Los niños menores de 3 años no deben usar el producto debido a su incapacidad para reaccionar al sobrecalentamiento.
- No tape el producto mientras se esté usando.
- Utilice el producto únicamente tal como se describe en este manual.

Instalar el calefactor (imagen B)
⚠ Utilizar solamente este dispositivo en la posición vertical correcta en una toma de pared tipo F Schuko CEEE 7/3.
ⓘ El enchufe se puede girar 90 grados para asegurar la posición vertical.
1. Presionar y mantener pulsado **B**④ y girar con cuidado **B**③.
2. Liberar **B**④ para bloquear **B**③ en su sitio.
3. Sostener **B**① para enchufar el producto a una toma de pared.
4. Utilizar el **B**② para apagar el dispositivo.

Utilizar el calefactor
1. Pulsar **A**② para iniciar la función de calefacción.
2. Utilizar **A**① y **A**⑤ para controlar la temperatura.

ⓘ Cuando la temperatura ambiente sea más elevada que la temperatura fijada en el calefactor, el elemento calefactor se apagará, el ventilador continuará funcionando y el visualizador parpadeará.
ⓘ Cuando la temperatura ambiente sea de 3 grados por debajo de la temperatura fijada, se encenderá el elemento calefactor.

3. Pulsar **A**② para apagar la función de calefacción.
4. Utilizar el **A**⑦ para apagar el dispositivo.

ⓘ Dejar que el producto se enfríe antes de desenchufarlo.

5. Tirar del producto desde **A**⑧ para desenchufarlo de la toma de pared.

ⓘ Dejar que el producto se enfríe antes de almacenarlo.

Establecer el temporizador
1. Pulsar **A**⑥ para activar el temporizador.
2. Pulsar repetidamente **A**⑥ para fijar la cantidad deseada de horas (1-12).

ⓘ Para cancelar el temporizador, volver a encender el producto.
ⓘ El producto tiene un ajuste del temporizador por defecto de 12 horas.

Especificaciones
Producto	Calefactor enchufable
Número de artículo	HTPN10FWT
Dimensiones (L x An x Al)	90 x 85 x 170 mm
Tensión de entrada	220 - 240 V ~ 50/60 Hz
Potencia máxima	400 W
Visualización	LED
Temperatura de funcionamiento	15 - 45°C
Temporizador	1 - 12 horas

PT Guia de iniciação rápida

Aquecedor de encaixe HTPN10FWT

Para mais informações, consulte a versão alargada do manual on-line: **ned.is/htpn10fwt**

Utilização prevista
Este dispositivo destina-se a ser um dispositivo de aquecimento a ligar diretamente a uma tomada de parede.
O produto destina-se apenas a utilização em interiores.
Este produto é adequado apenas para espaços bem isolados espaços ou utilização ocasional.
O produto não se destina a utilização profissional.
Qualquer alteração do produto pode ter consequências em termos de segurança, garantia e funcionamento adequado.

Peças principais (imagem A)
1. Botão de descida de temperatura
2. Botão de ligar/desligar
3. Entrada de ar
4. Ecrã
5. Botão de subida de temperatura
6. Botão temporizador
7. Interruptor de alimentação
8. Pega
9. Ficha
10. Botão de rotação do obturador
11. Entrada de ar

Instruções de segurança
⚠ AVISO
- Leia as instruções antes de utilizar o produto.
- Não exponha o produto à água, chuva, humidade ou humidade elevada.
- Inspecione o produto para ver se a ficha está rachada ou quebrada ou se há ligações soltas antes de cada utilização. Não utilize o produto caso esteja gasto ou danificado.
- Mantenha o produto fora do alcance das crianças.
- Contacte um técnico qualificado para manutenção/reparação.
- Não deixe o produto sem vigilância quando ligado.
- Desligue o produto quando sair do quarto ou for dormir.
- Não deixe que animais de estimação ou crianças brinquem demasiado perto do produto.
- Este aquecedor destina-se apenas a fornecer calor adicional e nunca deve ser utilizado para aquecer roupa de cama, cozinhar, secar roupa ou descongelar tubos.
- A colocação adequada do aquecedor é fundamental. O aquecedor deve ser mantido a, pelo menos, um metro de distância de qualquer objeto inflamável, por exemplo, papéis, roupas ou tapetes.
- Não ligue quaisquer outros dispositivos elétricos à mesma tomada que o aquecedor.
- Mantenha o produto afastado de objetos inflamáveis, como móveis, cortinas e outros semelhantes.
- Não utilize o produto em salas onde sejam utilizados ou armazenados líquidos ou gases inflamáveis.
- Não bloqueie as aberturas de ventilação e certifique-se de que existe espaço suficiente à volta do produto.
- Não coloque objetos nas aberturas. Não utilize caso uma abertura esteja bloqueada. Mantenha livre de poeira, pelos, cabelos, etc.
- Desligue e retire o cabo do produto quando este não estiver a ser utilizado ou antes de efetuar qualquer manutenção.
- Ligue o aparelho apenas a uma tomada de parede. Não utilize extensões.
- As crianças com idade inferior a 3 não devem utilizar o produto devido à sua incapacidade de reação ao sobreaquecimento.
- Não cubra o produto quando está a ser utilizado.
- Utilize o produto apenas conforme descrito neste manual.

Instalar o aquecedor (imagem B)
⚠ Utilize este aparelho apenas na posição vertical correta numa tomada de parede tipo F Schuko CEEE 7/3.
ⓘ A ficha roda a 90 graus para garantir a colocação vertical.
1. Pressione e mantenha **B**④ e rode cuidadosamente **B**③.
2. Liberte **B**④ para fixar **B**③ na devida posição.
3. Mantenha **B**① para ligar o produto a uma tomada de parede.
4. Use o **B**② para desligar o dispositivo.

Utilizar o aquecedor
1. Pressione **A**② para iniciar a função de aquecimento.
2. Utilize **A**① e **A**⑤ para controlar a temperatura.

ⓘ Quando a temperatura ambiente é superior à temperatura ambiente definida no aquecedor, o elemento de aquecimento desliga-se, a ventoinha continua a funcionar e o visor pisca.
ⓘ Quando a temperatura ambiente se encontra 3 graus abaixo da temperatura definida, o elemento de aquecimento liga-se.

3. Pressione **A**② para desligar a função de aquecimento.
4. Use o **A**⑦ para desligar o dispositivo.

ⓘ Deixe o produto arrefecer antes de desligar.

5. Puxe o produto em **A**⑧ para desligar o produto da tomada elétrica.

ⓘ Deixe o produto arrefecer antes de armazenar.

Definir temporizador
1. Pressione **A**⑥ para ativar o temporizador.
2. Prima repetidamente **A**⑥ para definir a quantidade de horas pretendida (1-12).

ⓘ Para cancelar o temporizador, reinicie o produto.
ⓘ O produto tem um temporizador predefinido de 12 horas.

Especificações
Produto	Aquecedor de encaixe
Número de artigo	HTPN10FWT
Dimensões (c x l x a)	90 x 85 x 170 mm
Tensão de entrada	220 - 240 V ~ 50/60 Hz
Potência máxima	400 W
Ecrã	LED
Temperatura de funcionamento	15 - 45°C
Temporizador	1 - 12 horas

SV Snabbstartsguide

Eluttagvärmare HTPN10FWT

För ytterligare information, se den utökade manualen online: **ned.is/htpn10fwt**

Avsedd användning
Denna enhet är avsedd som en värmande enhet för anslutning direkt till ett eluttag.
Denna produkt är endast avsedd för användning inomhus.
Denna produkt är endast lämpad för välisolerade utrymmen eller sporadisk användning.
Produkten är inte avsedd för yrkesmässig användning.
Modifiering av produkten kan medföra konsekvenser för säkerhet, garanti och korrekt funktion.

Huvuddelar (bild A)
1. Knappen Temperatur ner
2. Kraftknapp
3. Luftutlopp
4. Display
5. Knappen Temperatur upp
6. Timer-knapp
7. Strömbrytare
8. Handtag
9. Kontakt
10. Knapp för kontaktens vridning
11. Luftintag

Säkerhetsanvisningar
⚠ VARNING
- Läs anvisningarna före användning.
- Exponera inte produkten till vatten, regn eller fukt eller hög fukthalt.
- Inspektera produkten före varje användning med avseende på sprucken eller defekt stickkontakt eller lösa anslutningar. Använd inte produkten om den är sliten eller skadad.
- Förvara produkten utom räckhåll för barn.
- Kontakta en kvalificerad tekniker för service/ reparation.
- Lämna inte produkten utan uppsikt när den arbetar.
- Stäng av produkten när du lämnar rummet eller går till sängs.
- Låt inte sällskapsdjur eller barn leka för nära produkten.
- Denna värmare är endast avsedd för ge extra värme och ska aldrig användas för uppvärmning av sängkläder, matlagning, torkning av kläder eller upptining av rörledningar.
- Värmarens korrekta placering är kritisk. Värmaren måste hållas minst en meter från brännbara föremål såsom tidningar, kläder eller mattor.
- Anslut inte andra elektriska enheter till samma eluttag som värmaren.
- Håll produkten på avstånd från brännbara föremål såsom möbler, gardiner och liknande.
- Använd inte produkten i utrymmen där lättantändliga vätskor eller gaser hanteras eller förvaras.
- Blockera inte ventilationsöppningar, och säkerställ tillräckligt fritt utrymme runt produkten.
- För inte in några föremål i öppningarna. Använd inte produkten om någon öppning är blockerad. Håll produkten fri från damm, ludd, hår etc.
- Stäng av produkten och dra stickkontakten ur eluttaget när den inte används eller före underhåll.
- Anslut enheten till endast ett eluttag. Använd inte förlängningssladdar.
- Barn under 3 års ålder får inte använda produkten till följd av deras oförmåga att reagera vid överhettning.
- Täck inte över produkten när den används.
- Använd produkten endast enligt anvisningarna i denna bruksanvisning.

Installera värmaren (bild B)
⚠ Använd denna enhet endast i korrekt vertikal position, anslutet till ett eluttag av typen F Schuko CEEE 7/3.

nedis

Plug-In Heater
With 400W power

HTPN10FWT

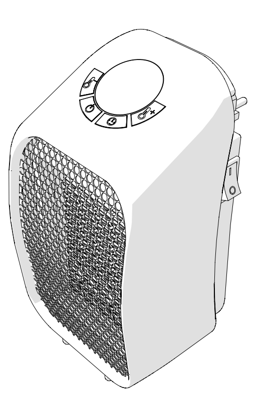

ned.is/htpn10fwt

Nedis BV
De Tweeling 28, 5215 MC 's-Hertogenbosch
The Netherlands
08/19

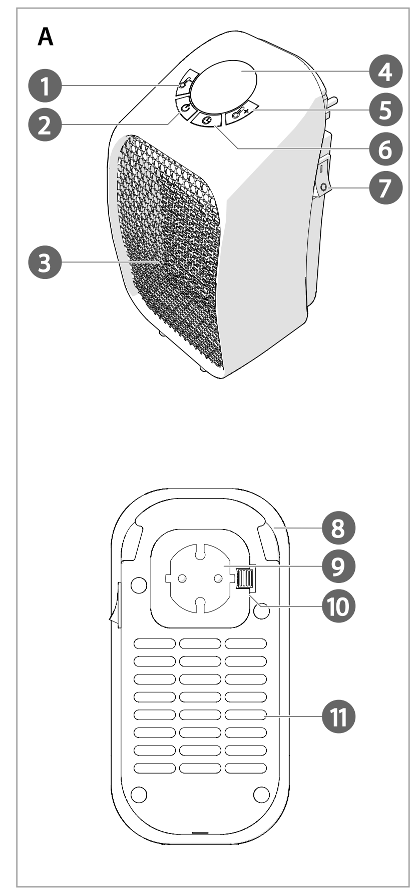

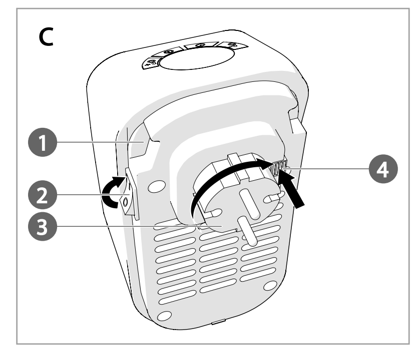

ⓘ Stickkontakten kan vridas 90 grader för att säkerställa upprätt placering.
1. Tryck in och håll **B**④ intryck och vrid **B**③ försiktigt.
2. Släpp **B**④ för att låsa **B**③ på plats.
3. Håll i **B**① för att ansluta produkten till ett eluttag.
4. Använd **B**② för att stänga av enheten.

Att använda värmaren
1. Tryck på **A**② för att aktivera värmarfunktionen.
2. Använd **A**① och **A**⑤ för att kontrollera temperaturen.

ⓘ När den omgivande temperaturen är högre än den på värmaren inställda temperaturen stängs värmeelementet av. Fläkten fortsätter att arbeta och displayen blinkar.
ⓘ Värmeelementet aktiveras när den omgivande temperaturen är 3 grader lägre än den inställda temperaturen.

3. Tryck på **A**② för att stänga av värmarfunktionen.
4. Använd **A**⑦ för att stänga av enheten.

ⓘ Låt produkten kallna innan den dras ur eluttaget.

5. Dra i **A**⑧ för att koppla bort produkten från eluttaget.

ⓘ Låt produkten kallna före förvaring.

Att ställa in timern
1. Tryck på **A**⑥ för att aktivera timern.
2. Tryck upprepade gånger på **A**⑥ för att ställa önskat antal timmar (1-12).

ⓘ Starta om produkten för att avaktivera timerfunktionen.
ⓘ Produktens timer har fabriksinställningen 12 timmar.

Specifikationer
Produkt	Eluttagvärmare
Artikelnummer	HTPN10FWT
Dimensioner (l x b x h)	90 x 85 x 170 mm
Inspänning	220 - 240 V ~ 50/60 Hz
Max effekt	400 W
Display	LED
Arbetstemperatur	15 - 45°C
Timer	1 - 12 timmar

HTPN10FWT_MAN_COMP_(19469)_v04.indd 1-9
20-8-2019 07:36:21

FI Pika-aloitusopas

Pistorasiaan kytkettävä lämmitin HTPN10FWT

Katso tarkemmat tiedot käyttöoppaan laajemmasta verkkoversiosta: **ned.is/htpn10fwt**

Käyttötarkoitus
Tämä laite on tarkoitettu lämmityslaitteeksi, joka kytketään suoraan seinäpistorasiaan.
Tuote on tarkoitettu vain sisäkäyttöön.
Tämä tuote soveltuu ainoastaan hyvin eristettyihin tiloihin tai satunnaiseen käyttöön.
Tuotetta ei ole tarkoitettu ammattikäyttöön.
Tuotteen muutokset voivat vaikuttaa turvallisuuteen, takuuseen ja asianmukaiseen toimintaan.

Tärkeimmät osat (kuva A)
① Lämpötila alas -painike
② Virtapainike
③ Poistoilma-aukko
④ Näyttö
⑤ Lämpötila ylös -painike
⑥ Ajastin-painike
⑦ Virtakytkin
⑧ Kahva
⑨ Tulppa
⑩ Pistokkeen pyörityspainike
⑪ Ilmanottoaukot

Turvallisuusohjeet
⚠ VAROITUS
- Lue ohjeet ennen käyttöä.
- Älä altista tuotetta vedelle, sateelle, korkealle ilmankosteudelle tai muulle kosteudelle.
- Tarkista ennen jokaista käyttökertaa, ettei tuotteen pistoke ole rikki eivätkä liitännät löysät. Jos pistoke on rispaantunut, kulunut tai vaurioitunut, älä käytä tuotetta.
- Pidä tuote poissa lasten ulottuvilta.
- Ota yhteyttä pätevään asentajaan huoltoa/korjausta varten.
- Älä jätä tuotetta valvomatta sen ollessa kytkettynä päälle.
- Kytke tuote pois päältä poistuessasi huoneesta tai mennessäsi nukkumaan.
- Älä anna lasten tai lemmikkien leikkiä liian lähellä tuotetta.
- Tämä lämmitin on tarkoitettu ainoastaan antamaan lisälämpöä eikä sitä saa käyttää vuodevaatteiden lämmittämiseen, ruoan valmistamiseen, vaatteiden kuivaamiseen tai putkien sulattamiseen.
- Oikean paikan valitseminen lämmittimelle on tärkeää. Lämmitin on pidettävä vähintään metrin päässä herkästi syttyvistä materiaaleista, esim. papereista, vaatteista ja matoista.
- Älä kytke mitään muuta sähkölaitetta samaan pistorasiaan lämmittimen kanssa.
- Pidä tuote riittävän kaukana syttyvistä esineistä, kuten huonekaluista, verhoista ja muista vastaavista.
- Älä käytä tuotetta tiloissa, joissa käsitellään tai varastoidaan syttyviä nesteitä tai kaasuja.
- Älä tuki tuuletusaukkoja ja varmista, että tuotteen ympärillä on riittävästi tilaa.
- Älä laita mitään esineitä aukkoihin. Älä käytä laitetta mikään aukko tukittuna. Älä päästä pölyä, nukkaa, hiuksia tmv. kertymään.
- Katkaise tuotteen virta ja irrota virtajohto pistorasiasta, kun tuotetta ei käytetä ja ennen kunnossapitoa.
- Kytke laite vain seinäpistorasiaan. Älä käytä jatkojohtoja.
- Alle 3-vuotiaat lapset eivät saa käyttää tuotetta, sillä he eivät pysty reagoimaan ylikuumenemiseen.
- Älä peitä tuotetta sen ollessa käytössä.
- Käytä tuotetta vain tässä oppaassa kuvatun mukaisesti.

Asenna lämmitin (kuva B)
⚠ Käytä tätä laitetta vain asianmukaisessa pystyasennossa F-tyypin pistorasiassa (Schuko CEEE 7/3).
ⓘ Pistoke pyörii 90 astetta pystyasennon varmistamiseksi.
1. Paina pistokkeen pyörityspainiketta **B**④ ja pyöritä varovasti pistoketta **B**③.
2. Vapauta pistokkeen pyörityspainike **B**④ lukitaksesi pistokkeen **B**③ paikalleen.
3. Pidä kiinni kohdista **B**① ja kytke tuote seinäpistorasiaan.
4. Sammuta laitteen virta virtakytkimellä **B**②.

Käytä lämmitintä
1. Paina virtapainiketta **A**② käynnistääksesi lämmitystoiminnon.
2. Säädä lämpötilaa painikkeilla **A** ① ja **A** ⑤.
ⓘ Jos ympäristön lämpötila on korkeampi kuin asetettu lämpötila, lämpöelementti kytkeytyy pois päältä, mutta puhallin toimii edelleen ja näyttö vilkkuu.
ⓘ Jos ympäristön lämpötila on 3 astetta alle asetetun lämpötilan, lämpöelementti kytkeytyy päälle.
3. Paina virtapainiketta **A**② sammuttaaksesi lämmitystoiminnon.
4. Sammuta laitteen virta virtakytkimellä **A**⑦.
ⓘ Anna tuotteen jäähtyä ennen virtajohdon irrottamista.
5. Vedä kahvasta **A**⑧ irrottaaksesi tuotteen pistorasiasta.
ⓘ Anna tuotteen jäähtyä ennen varastointia.

Aseta ajastin
1. Paina ajastinpainiketta **A**⑥ aktivoidaksesi ajastimen.
2. Paina ajastinpainiketta **A**⑥ toistuvasti asettaaksesi haluamasi tuntimäärän (1-12).
ⓘ Peruuta ajastin käynnistämällä tuote uudelleen.
ⓘ Ajastimen oletusasetuksena on 12 tuntia.

Tekniset tiedot

Tuote	Pistorasiaan kytkettävä lämmitin
Tuotenro	HTPN10FWT
Mitat (p x l x k)	90 x 85 x 170 mm
Tulojännite	AC 220–240 V ~ 50/60 Hz
Enimmäisteho	400 W
Näyttö	LED
Käyttölämpötila	15 - 45°C
Ajastin	1 - 12 tuntia

NO Hurtigguide

Stikkontaktsovn HTPN10FWT

For mer informasjon, se den fullstendige bruksanvisningen på nett: **ned.is/htpn10fwt**

Tiltenkt bruk
Denne enheten er tiltenkt som et varmeapparat som kobles direkte inn i et strømuttak.
Produkter er bare tiltenkt innendørs bruk.
Dette produktet egner seg bare for godt isolerte rom eller sporadisk bruk.
Produktet er ikke tiltenkt profesjonell bruk.
Eventuelle modifikasjoner av produktet kan ha konsekvenser for sikkerhet, garanti og funksjon.

Hoveddeler (bilde A)
① Temperatur ned-knapp
② På/av-knapp
③ Luftuttak
④ Skjerm
⑤ Temperatur opp-knapp
⑥ Tidtakerknapp
⑦ Strømbryter
⑧ Håndtak
⑨ Plugg
⑩ Kontaktrotasjonsknapp
⑪ Luftinntak

Sikkerhetsinstruksjoner
⚠ ADVARSEL
- Les bruksanvisningen før bruk.
- Ikke utsett produktet for vann, regn, fuktighet eller høy luftfuktighet.
- Inspiser produktet etter sprukne eller ødelagte kontakter eller løse koblinger før hver bruk. Hvis noe er frynset, slitt eller skadet, skal produktet ikke brukes.
- Hold produktet utilgjengelig for barn.
- Kontakt en kvalifisert tekniker for service/reparasjon.
- Ikke la produktet være uten oppsyn når det er slått på.
- Slå av produktet når du forlater rommet eller legger deg.
- Ikke la kjæledyr eller barn leke i nærheten av produktet.
- Denne ovnen er bare ment for å avgi supplerende varme og skal aldri brukes til å varme sengeklær, tilberede mat, tørke klær eller tine rør.
- Riktig plassering av ovnen er av kritisk betydning. Ovnen må holdes minst en meter unna noe brennbart, f.eks. papir, klær eller tepper.
- Ikke koble noen andre elektriske enheter inn i samme uttak som ovnen.
- Hold produktet lang unna brennbare gjenstander som møbler, gardiner og lignende.
- Ikke bruk produktet i rom hvor brennbare væsker eller gasser brukes eller oppbevares.
- Ikke blokkér ventilasjonsåpningene og sørg for at det er nok plass rundt produktet.
- Ikke sett noen gjenstander inn i åpningene. Ikke bruk hvis noen av åpningene er blokkerte. Hold fri for støv, lo, hår eller lignende.
- Slå av og koble fra produktet når det ikke er i bruk eller før vedlikehold.
- Koble bare kabelen inn i et vegguttak. Ikke bruk skjøteledninger.
- Barn under 3 år skal ikke bruke produktet på grunn av deres manglende evne til å reagere på overoppheting.
- Ikke dekk til produktet mens det er i bruk.
- Produktet skal kun brukes som beskrevet i manualen.

Monter ovnen (bilde B)
⚠ Bruk bare denne enheten i riktig vertikal stilling i et type F Schuko CEEE 7/3-vegguttak.
ⓘ Kontakten dreies 90 grader for å sørge for riktig plassering.
1. Trykk og hold **B**④ inne og forsiktig drei på **B**③.
2. Løs ut **B**④ for å låse **B**③ på plass.
3. Hold **B**① for å koble produktet inn i et vegguttak.
4. Bruk **B**② for å slå av enheten.

Bruk ovnen
1. Trykk på **A**② for å starte varmefunksjonen.
2. Bruk **A**① og **A**⑤ for å kontrollere temperaturen.
ⓘ Hvis romtemperaturen er høyere enn den innstilte temperaturen på ovnen, slår varmeelementet seg av, viften fortsetter å kjøre og displayet blinker.
ⓘ Hvis romtemperaturen er 3 grader under den innstilte temperaturen, slår varmeelementet seg på.
3. Trykk på **A**② for å slå av varmefunksjonen.
4. Bruk **A**⑦ for å slå av enheten.
ⓘ La produktet kjøle seg ned før du kobler det fra.
5. Trekk ut produktet ved **A**⑧ for å koble produktet fra vegguttaket.
ⓘ La produktet kjøle seg ned før oppbevaring.

Still inn tidtaker
1. Trykk på **A**⑥ for å aktivere tidtakeren.
2. Trykk gjentatte ganger på **A**⑥ for å stille inn ønsket antall timer (1-12).
ⓘ Start produktet på nytt for å avbryte tidtakeren.
ⓘ Produktet har en standard tidtakerinnstilling på 12 timer.

Spesifikasjoner

Produkt	Stikkontaktsovn
Artikkelnummer	HTPN10FWT
Dimensjoner (L x B x H)	90 x 85 x 170 mm
Inngangsspenning	220 - 240 V ~ 50/60 Hz
Maksimal effekt	400 W
Skjerm	LED
Driftstemperatur	15 - 45°C
Tidtaker	1 - 12 timer

DA Vejledning til hurtig start

Varmeapparatet til stikkontakt HTPN10FWT

Yderligere oplysninger findes i den udvidede manual online: **ned.is/htpn10fwt**

Tilsigtet brug
Dette apparat er beregnet som et varmeapparat, hvis stik kan sættes direkte i strømstikket.
Produktet er kun beregnet til indendørs brug.
Dette produkt er kun egnet til godt isolerede rum eller lejlighedsvis brug.
Dette produkt er ikke beregnet til professionel brug.
Enhver modificering af produktet kan have konsekvenser for sikkerhed, garanti og korrekt funktion.

Hoveddele (billede A)
① Temperatur ned-knap
② Knappen Power
③ Luftudtag
④ Skærm
⑤ Temperatur op-knap
⑥ Timer-knap
⑦ Strømknap
⑧ Håndtag
⑨ Stik
⑩ Rotationsknap for stik
⑪ Luftindtag

Sikkerhedsinstruktioner
⚠ ADVARSEL
- Læs instruktionerne inden brug.
- Udsæt ikke produktet for vand, regn, fugt eller høj luftfugtighed.
- Inspicer produktet for revner eller knækkede stik eller løse forbindelser før hver brug. Hvis det er trevlet, slidt eller skadet, må produktet ikke anvendes.
- Hold produktet uden for børns rækkevidde.
- Kontakt en kvalificeret tekniker for service/reparation.
- Produktet må ikke efterlades uden opsyn, når det er tændt.
- Sluk produktet, når du forlader rummet eller går i seng.
- Lad ikke kæledyr eller børn lege for tæt på produktet.
- Varmeapparatet er kun beregnet til at give ekstra varme og bør aldrig bruges til at varme sengetøj, tilberede mad, tørre tøj eller tø rør.
- Korrekt placering af varmeapparatet er ekstremt vigtigt. Varmeapparatet skal holdes mindst en meter væk fra brændbare produkter såsom papir, tøj eller tæpper.
- Tilkobl ikke andre elektriske apparater i det samme strømstik som varmeapparatet.
- Hold produktet på afstand af brændbare materialer såsom møbler, gardiner og lignende.
- Brug ikke dette produkt i rum, hvor brændbare væsker eller gasser anvendes eller opbevares.
- Bloker ikke ventilationsåbninger, og sørg for, at der er nok plads omkring produktet.
- Indsæt ikke nogen objekter i åbningerne. Brug ikke med nogen af åbningerne blokerede. Hold fri for støv, fnug, hår, etc.
- Sluk eller afbryd produktet, når den ikke er i brug eller før vedligeholdelse.
- Slut kun apparatet til en almindelig stikkontakt. Brug ikke en forlængerledning.
- Børn under 3 år må ikke bruge produktet pga. deres manglende evne til at reagere på overophedning.
- Tildæk ikke produktet, når det er i brug.
- Anvend kun produktet som beskrevet i denne manual.

Monter varmeapparatet (billede B)
⚠ Brug kun dette apparat i den korrekte lodrette position i et type F Schuko CEEE 7/3 vægstrømstik.
ⓘ Stikket roterer 90 grader for at sikre oprejst placering.
1. Tryk og hold **B**④ og roter forsigtigt **B**③.
2. Slip **B**④ for at låse **B**③ på plads.
3. Hold **B**① for at sætte produktets stik ind i vægstikket.
4. Brug **B**② til at slukke apparatet.

Brug af varmeapparatet
1. Tryk på **A**② for at starte varmefunktionen.
2. Tryk på **A**① og **A**⑤ for at kontrollere temperaturen.
ⓘ Når omgivelsestemperaturen er højere end den indstillede temperatur på varmeapparatet, slukker varmeelementet, men viften bliver ved med at køre og skærmen blinker.
ⓘ Når omgivelsestemperaturen er 3 grader under den indstillede temperatur, tænder varmeelementet.
3. Tryk på **A**② for at slukke varmefunktionen.
4. Brug **A**⑦ til at slukke apparatet.
ⓘ Lad produktet køle af, før det tages ud af stikket.
5. Træk i **A**⑧ for at trække produktets stik ud af vægstikket.
ⓘ Lad produktet køle af, før det opbevares.

Indstil timer
1. Tryk på **A**⑥ for at aktivere timeren.
2. Tryk gentagne gange på **A**⑥ for at indstille det ønskede antal timer (1-12).
ⓘ Genstart produktet for at annullere timeren.
ⓘ Produktet har en standard-timerindstilling på 12 timer.

Specifikationer

Produkt	Varmeapparatet til stikkontakt
Varenummer	HTPN10FWT
Mål (l x b x h)	90 x 85 x 170 mm
Indgangsspænding	220 - 240 V ~ 50/60 Hz
Maksimal strøm	400 W
Skærm	LED
Driftstemperatur	15 - 45°C
Timer	1 - 12 timer

HU Gyors beüzemelési útmutató

Elektromos fűtőtest HTPN10FWT

További információért lásd a bővített online kézikönyvet: **ned.is/htpn10fwt**

Tervezett felhasználás
Ez a készülék rendeltetésszerűen közvetlenül egy fali csatlakozóaljzathoz csatlakoztatott fűtőkészülékként használható.
A termék beltéri használatra készült.
A termék kizárólag jól szigetelt helyiségek fűtésére vagy alkalmankénti használatra alkalmas!
A termék nem professzionális használatra készült.
A termék bármilyen módosítása befolyásolhatja a biztonságot, a jótállást és a megfelelő működést.

Fő alkatrészek (A kép)
① Hőmérséklet csökkentése gomb
② Be-/kikapcsoló gomb
③ Levegőkiömlő nyílás
④ Kijelző
⑤ Hőmérséklet növelése gomb
⑥ Időkacsoló gomb
⑦ Főkapcsoló
⑧ Fogantyú
⑨ Dugó
⑩ Csatlakozódugó forgató gombja
⑪ Levegőnyílás

Biztonsági utasítások
⚠ FIGYELMEZTETÉS
- Használat előtt olvassa el az útmutatót.
- Óvja a terméket víztől, esőtől, nedvességtől vagy magas páratartalomtól.
- Használat előtt mindig vizsgálja meg, hogy a termék csatlakozódugóin nincs-e repedés vagy törés. Ne használja a terméket, ha csorba, kopott vagy sérült.
- Tartsa a terméket gyermekektől távol.
- Forduljon szakképzett szerelőhöz szerviz/javítás céljából.
- Ne hagyja felügyelet nélkül a bekapcsolt terméket.
- Kapcsolja ki a terméket, amikor elhagyja a helyiséget, vagy mielőtt elalszik.
- Ne engedje, hogy kisállatok vagy gyerekek a termékkel játsszanak.
- Ez a fűtőkészülék csupán többletfűtésre szolgál, és soha nem használható ágymelegítésre, főzésre, ruhaszárításra vagy csövek kiolvasztására.
- A konnektorról működő fűtőkészülék megfelelő elhelyezése kritikus. A fűtőkészüléket legalább három láb távolságban kell tartani bármilyen tűzveszélyes tárgytól, pl. papírtól, ruhaneműtől vagy szőnyegektől.
- Ne dugjon egyéb elektromos készüléket a fűtőkészülékkel azonos csatlakozóaljzatba.
- Tartsa távol a terméket gyúlékony tárgyaktól, pl. bútoroktól, függönyöktől és hasonlóktól.
- Ne használja a terméket olyan helységben, ahol gyúlékony folyadékokat vagy gázokat használnak, vagy tárolnak.
- Ne takarja el a szellőzőnyílásokat, és hagyjon elég helyet a termék körül.
- Ne tegyen semmilyen tárgyat a nyílásokba. Ne használja, ha bármelyik nyílás elzáródott. Tartsa portól, pihétől, hajszálaktól stb. mentesen.
- Használaton kívül vagy karbantartás előtt kapcsolja ki a készüléket, és húzza ki a csatlakozódugóját.
- A készüléket csak fali csatlakozóaljzathoz csatlakoztassa. Ne használjon hosszabbítózsinórt.
- 3 éven aluli gyermekek nem használhatják a terméket, mert nem képesek reagálni a túlmelegedésre.
- Használat közben ne takarja le a terméket.
- A terméket csak az ebben a kézikönyvben leírt módon használja.

A konnektorról működő fűtőkészülék elhelyezése (B kép)
⚠ Ezt a készüléket csak helyes, függőleges helyzetben, egy F típusú védőérintkezős CEE 7/3 fali csatlakozóaljzathoz csatlakoztatva használja.
ⓘ A csatlakozódugó elforog 90, biztosítva ezzel a függőleges elhelyezkedést.
1. Tartsa nyomva a **B**④ gombot, és óvatosan forgassa el a **B**③ csatlakozódugót.
2. Engedje fel a **B**④ gombot, hogy a **B**③ rögzüljön a helyén.
3. A készüléket a **B**① ponton megtartva dugja be a terméket a fali csatlakozóaljzatba.
4. A **B**② gombbal kapcsolja ki a készüléket.

A fűtőkészülék használata
1. Nyomja meg az **A**② gombot a fűtési funkció indításához.
2. Az **A**① és **A**⑤ gombbal szabályozza a hőmérsékletet.
ⓘ Ha a környező hőmérséklet magasabb a fűtőkészülék beállított hőmérsékleténél, a fűtőelem kikapcsol, a ventilátor tovább működik, és a kijelző villog.
ⓘ Ha a környezeti hőmérséklet 3 fokkal a beállított hőmérséklet alatt van, a fűtőelem bekapcsol.
3. Nyomja meg az **A**② gombot a fűtési funkció kikapcsolásához.
4. A **A**⑦ gombbal kapcsolja ki a készüléket.
ⓘ Hagyja lehűlni a terméket, mielőtt kihúzná a csatlakozódugóját.
5. Húzza ki a terméket **A**⑧ a fali csatlakozóaljzatból.
ⓘ Hagyja lehűlni a terméket, mielőtt eltenné.

Időzítés beállítása
1. Nyomja meg az **A**⑥ gombot az időzítő aktiválásához.
2. Nyomja meg többször az **A**⑥ gombot a kívánt számú óra (1-12) beállításához.
ⓘ Az időzítés megszakításához indítsa újra a terméket.
ⓘ A termék alapértelmezett időbeállítása 12 óra.

Műszaki adatok

Termék	Elektromos fűtőtest
Cikkszám	HTPN10FWT
Méretek (h x sz x m)	90 x 85 x 170 mm
Bemeneti feszültség	220 - 240 V ~ 50/60 Hz
Maximális teljesítmény	400 W
Kijelző	LED
Üzemi hőmérséklet	15 - 45°C
Időzítő	1 - 12 óra

PL Przewodnik Szybki start

Grzejnik wtykowy HTPN10FWT

Więcej informacji znajdziesz w rozszerzonej instrukcji obsługi online: **ned.is/htpn10fwt**

Przeznaczenie
To urządzenie jest przeznaczone do użytku jako urządzenie grzewcze do podłączenia bezpośrednio do gniazdka ściennego.
Produkt jest przeznaczony wyłącznie do użytku wewnątrz pomieszczeń.
Ten produkt jest odpowiedni tylko do sporadycznego użytku lub do stosowania w dobrze izolowanych pomieszczeniach.
Produkt nie jest przeznaczony do użytku zawodowego.
Wszelkie modyfikacje produktu mogą mieć wpływ na bezpieczeństwo, gwarancję i działanie.

Główne części (rysunek A)
① Przycisk obniżenia temperatury
② Włącznik zasilania
③ Wylot powietrza
④ Wyświetlacz
⑤ Przycisk podniesienia temperatury
⑥ Przycisk timera
⑦ Włącznik zasilania
⑧ Uchwyt
⑨ Kołek
⑩ Przycisk obrotu wtyczki
⑪ Wlot powietrza

Instrukcje bezpieczeństwa
⚠ OSTRZEŻENIE
- Przed użyciem przeczytaj instrukcje.
- Nie wystawiaj produktu na działanie wody, deszczu, wilgoci lub wysokiej wilgotności.
- Przed każdym użyciem sprawdź produkt pod kątem pęknięć lub uszkodzenia wtyczki lub poluzowania złączy. Jeśli elementy te są wytarte, zużyte lub uszkodzone, nie należy używać produktu.
- Produkt należy przechowywać poza zasięgiem dzieci.
- Skontaktuj się z wykwalifikowanym technikiem w celu przeprowadzenia serwisu/naprawy.
- Nie zostawiaj włączonego produktu bez nadzoru.
- Wyłącz produkt przed opuszczeniem pokoju lub pójściem spać.
- Nie pozwalaj zwierzętom domowym ani dzieciom bawić się zbyt blisko produktu.
- Grzejnik służy wyłącznie do wykorzystania jako źródło dodatkowego ciepła i nigdy nie powinien być używany do podgrzewania pościeli, gotowania posiłków, suszenia odzieży lub rozmrażania rur.
- Niezbędne jest prawidłowe umieszczenie grzejnika. Grzejnik należy trzymać w odległości co najmniej metra od wszelkich materiałów łatwopalnych, np. papierów, ubrań lub dywanów.
- Nie należy podłączać żadnych innych urządzeń elektrycznych do tego samego gniazda co grzejnik.
- Przechowuj produkt w bezpiecznej odległości od przedmiotów łatwopalnych, takich jak meble, zasłony itp.
- Nie używaj produktu w pomieszczeniach, w których są używane lub przechowywane łatwopalne ciecze lub gazy.
- Nie blokuj otworów wentylacyjnych i upewnij się, że wokół produktu jest wystarczająco dużo miejsca.
- Nie wkładaj żadnych przedmiotów do otworów. Nie używaj produktu z zablokowanymi otworami. Unikaj zabrudzeń z kurzu, sierści itp.
- Wyłącz i odłącz produkt od sieci, gdy nie jest używany, lub przed rozpoczęciem konserwacji.
- Urządzenie należy podłączać tylko do gniazdka ściennego. Nie używaj przedłużaczy.
- Dzieci w wieku poniżej 3 lat nie mogą używać produktu ze względu na niezdolność do reagowania na przegrzanie.
- Nie zakrywaj produktu podczas użytkowania.
- Urządzenie należy eksploatować wyłącznie w sposób opisany w niniejszej instrukcji.

Instalowanie grzejnika (rysunek B)
⚠ Używaj tego urządzenia tylko w prawidłowej pozycji pionowej po podłączeniu do gniazdka ściennego Schuko CEEE 7/3 typu F.
ⓘ Wtyczka obraca się o 90 stopni, zapewniając ustawienie w pionie.
1. Naciśnij i przytrzymaj **B**④ i delikatnie obracaj **B**③.
2. Zwolnij **B**④, aby zablokować **B**③ w miejscu.
3. Przytrzymaj **B**①, aby podłączyć produkt do gniazdka ściennego.
4. Użyj **B**②, aby wyłączyć urządzenie.

Korzystanie z grzejnika
1. Naciśnij **A**②, aby uruchomić funkcję grzania.
2. Użyj **AA** i ①⑤, aby wyregulować temperaturę.
ⓘ Gdy temperatura otoczenia jest wyższa niż ustawiona temperatura grzejnika, element grzewczy wyłącza się, wentylator kontynuuje pracę, a wyświetlacz zaczyna migać.
ⓘ Gdy temperatura otoczenia jest niższa o 3 stopnie od temperatury ustawionej, element grzejny włącza się.
3. Naciśnij **A**②, aby wyłączyć funkcję grzania.
4. Użyj **A**⑦, aby wyłączyć urządzenie.
ⓘ Pozostaw produkt do ostygnięcia przed odłączeniem z gniazdka.
5. Pociągnij produkt za **A**⑧, aby odłączyć produkt z gniazdka ściennego.
ⓘ Pozostaw produkt do ostygnięcia przed schowaniem.

Ustawianie timera
1. Naciśnij **A**⑥, aby aktywować timer.
2. Naciskaj **A**⑥, aby ustawić żądaną liczbę godzin (1-12).
ⓘ Aby anulować timer, zrestartuj produkt.
ⓘ Produkt posiada domyślne ustawienie timera na 12 godzin.

Specyfikacja

Produkt	Grzejnik wtykowy
Numer katalogowy	HTPN10FWT
Wymiary (dł. x szer. x wys.)	90 x 85 x 170 mm
Napięcie wejściowe	220 - 240 V ~ 50/60 Hz
Moc maksymalna	400 W
Wyświetlacz	LED
Temperatura robocza	15 - 45°C
Wyłącznik czasowy	1 - 12 godzin

EL Οδηγός γρήγορης εκκίνησης

Αερόθερμο πρίζας HTPN10FWT

Για περισσότερες πληροφορίες δείτε το εκτενές online εγχειρίδιο: **ned.is/htpn10fwt**

Προοριζόμενη χρήση
Η συσκευή προορίζεται ως συσκευή θέρμανσης που συνδέεται απευθείας σε μία πρίζα τοίχου.
Το προϊόν αυτό προορίζεται αποκλειστικά για εσωτερικό χώρο.
Το προϊόν είναι κατάλληλο μόνο για χρήση σε καλά μονωμένους χώρους ή περιστασιακά.
Το προϊόν δεν πρέπει χρησιμοποιείται για επαγγελματική χρήση.
Οποιαδήποτε τροποποίηση του προϊόντος μπορεί να έχει επιπτώσεις στην ασφάλεια, την εγγύηση και τη σωστή λειτουργία.

Κύρια μέρη (εικόνα A)
① Κουμπί μείωση θερμοκρασίας
② Κουμπί ισχύος
③ Έξοδος αέρα
④ Οθόνη
⑤ Κουμπί αύξηση θερμοκρασίας
⑥ Κουμπί χρονοδιακόπτη
⑦ Διακόπτης ισχύος
⑧ Χειρολαβή
⑨ Βύσμα
⑩ Κουμπί περιστροφής πρίζας
⑪ Είσοδος αέρα

Οδηγίες ασφάλειας
⚠ ΠΡΟΕΙΔΟΠΟΙΗΣΗ
- Διαβάστε τις οδηγίες πριν από τη χρήση.
- Μην εκθέτετε το προϊόν σε νερό, βροχή, υγρασία ή υψηλή υγρασία.
- Ελέγξτε το προϊόν για τυχόν ρωγμές ή σπασμένη πρίζα ή χαλαρή σύνδεση πριν από κάθε χρήση. Αν έχει σπάσει, φθαρεί ή χαλάσει, μην χρησιμοποιείτε το προϊόν.
- Να φυλάσσεται μακριά από παιδιά.
- Επικοινωνήστε με ένα εξουσιοδοτημένο τεχνικό για το σέρβις/επιδιόρθωση.
- Μην αφήνετε το προϊόν χωρίς επίβλεψη όταν είναι σε λειτουργία.
- Απενεργοποιείστε το προϊόν όταν απομακρύνεστε από το δωμάτιο ή πηγαίνετε για ύπνο.
- Τα κατοικίδια ζώα και τα παιδιά δεν πρέπει να παίζουν πολύ κοντά στο προϊόν.
- Αυτός ο θερμαντήρας χρησιμοποιείται μόνο για να παρέχει βοηθητική θέρμανση και δεν πρέπει ποτέ να χρησιμοποιείται για θέρμανση κρεβατιού, μαγείρεμα φαγητού, στέγνωμα ρούχων και ξεπάγωμα σωληνώσεων.
- Η σωστή τοποθέτηση του θερμαντήρα είναι πολύ σημαντική. Ο θερμαντήρας πρέπει να βρίσκεται τουλάχιστον ένα μέτρο μακριά από οτιδήποτε εύφλεκτο, π.χ. χαρτιά, ρούχα ή χαλιά.
- Μην συνδέετε ηλεκτρικές συσκευές στην ίδια πρίζα με τον θερμαντήρα.
- Κρατήστε το προϊόν μακριά από εύφλεκτα είδη όπως έπιπλα, κουρτίνες και παρόμοια είδη.
- Μην χρησιμοποιείτε το προϊόν σε χώρους όπου αποθηκεύονται εύφλεκτα υγρά ή αέρια.
- Μην τοποθετείτε εμπόδια στις οπές αερισμού και βεβαιωθείτε ότι υπάρχει αρκετός ελεύθερος χώρος γύρω από το προϊόν.
- Μην εισάγετε αντικείμενα μέσα στα ανοίγματα. Μην χρησιμοποιείτε αν εμποδίζεται οποιοδήποτε άνοιγμα. Καθαρίστε από σκόνη, χνούδια μαλλιών, κλπ.
- Απενεργοποιήστε και αποσυνδέστε το προϊόν από την πρίζα όταν δεν χρησιμοποιείται ή πριν από τη συντήρηση.
- Συνδέστε τη συσκευή μόνο σε μια πρίζα τοίχου. Μη χρησιμοποιείτε καλώδια επέκτασης.
- Τα παιδιά κάτω από 3 ετών δεν πρέπει να χρησιμοποιούν το προϊόν καθώς δεν μπορούν να αντιδράσουν στην υπερθέρμανση.
- Μην καλύπτετε το προϊόν ενώ λειτουργεί.
- Χρησιμοποιείτε το προϊόν μόνο σύμφωνα με αυτό το εγχειρίδιο.

Εγκατάσταση του θερμαντήρα (εικόνα B)
⚠ Να χρησιμοποιείτε τη συσκευή στη σωστή κάθετη θέση σε μία πρίζα τοίχου τύπου F Schuko CEEE 7/3.
ⓘ Το φις περιστρέφεται 90 μοίρες για να διασφαλίσει την σωστή τοποθέτηση.
1. Πατήστε και κρατήστε **B**④ και περιστρέψτε απαλά **B**③.
2. Ελευθερώστε **B**④ για να κλειδώσει **B**③ στη θέση.
3. Κρατήστε **B**① για να συνδέσετε το προϊόν σε μια πρίζα τοίχου.
4. Χρησιμοποιείστε το **B**② για να απενεργοποιήσετε τη συσκευή.

Χρήση του θερμαντήρα
1. Πατήστε το **A**② για να αρχίσει η λειτουργία θέρμανσης.
2. Χρησιμοποιήστε **A**① και **A**⑤ για τον έλεγχο της θερμοκρασίας.
ⓘ Όταν η θερμοκρασία περιβάλλοντος είναι υψηλότερη από τη ρυθμιζόμενη θερμοκρασία του θερμαντήρα, το στοιχείο θέρμανσης απενεργοποιείται, ο ανεμιστήρας συνεχίζει να λειτουργεί και η οθόνη αναβοσβήνει.
ⓘ Όταν η θερμοκρασία περιβάλλοντος είναι 3 βαθμούς κάτω από τη ρυθμιζόμενη θερμοκρασία, το στοιχείο θέρμανσης ενεργοποιείται.
3. Πατήστε **A**② για να απενεργοποιήσετε τη λειτουργία θέρμανσης.
4. Χρησιμοποιείστε το **A**⑦ για να απενεργοποιήσετε τη συσκευή.
ⓘ Αφήστε το προϊόν να κρυώσει προτού το αποσυνδέσετε.
5. Τραβήξτε το προϊόν στο **A**⑧ για να αποσυνδέσετε το προϊόν από την πρίζα τοίχου.
ⓘ Αφήστε το προϊόν να κρυώσει προτού το αποθηκεύσετε.

Ρύθμιση χρονοδιακόπτη
1. Πατήστε το **A**⑥ για να ενεργοποιήσετε το χρονοδιακόπτη.
2. Πατήστε επαναλαμβανόμενα **A**⑥ για να ρυθμίσετε τον επιθυμητό αριθμό ωρών (1-12).
ⓘ Για ακύρωση του χρονοδιακόπτη, επανεκκινήστε το προϊόν.
ⓘ Το προϊόν έχει μία προκαθορισμένη ρύθμιση χρονοδιακόπτη με 12 ώρες.

Χαρακτηριστικά

Προϊόν	Αερόθερμο πρίζας
Αριθμός είδους	HTPN10FWT
Διαστάσεις (μ x π x υ)	90 x 85 x 170 mm
Τάση εισόδου	220 - 240 V ~ 50/60 Hz
Μέγιστη ισχύς	400 W
Οθόνη	LED
Θερμοκρασία λειτουργίας	15 - 45°C
Χρονοδιακόπτης	1 - 12 ώρες

SK Rýchly návod

Zásuvný ohrievač HTPN10FWT

Viac informácií nájdete v rozšírenom návode online:**ned.is/htpn10fwt**

Určené použitie
Toto zariadenie slúži ako vykurovacie zariadenie na pripojenie priamo do nástennej elektrickej zásuvky.
Výrobok je určený len na použitie vo vnútri.
Tento výrobok je vhodný len na dobre izolovaných miestach alebo na občasné použitie.
Výrobok nie je určený na profesionálne použitie.
Každá zmena výrobku môže mať následky na bezpečnosť, záruku a správne fungovanie.

Hlavné časti (obrázok A)
① Tlačidlo zníženia teploty
② Vypínač
③ Výfuk
④ Displej
⑤ Tlačidlo zvýšenia teploty
⑥ Tlačidlo časovača
⑦ Vypínač
⑧ Rúčka
⑨ Zásuvka
⑩ Tlačidlo otáčania zástrčky
⑪ Prívod vzduchu

Bezpečnostné pokyny
⚠ VAROVANIE
- Pred použitím si prečítajte pokyny.
- Výrobok nevystavujte vode, dažďu alebo vysokej vlhkosti.
- Pred každým použitím skontrolujte výrobok ohľadom výskytu prasknutých alebo zlomených zástrčiek či uvoľnených spojov. Ak je výrobok ošúchaný, opotrebovaný alebo poškodený, nepoužívajte ho.
- Výrobok udržujte mimo dosahu detí.
- Požiadajte kvalifikovaného technika o servis/opravu.
- Nenechávajte výrobok bez dozoru, keď je zapnutý.
- Vypnite výrobok, keď opúšťate miestnosť alebo idete spať.
- Nedovoľte domácim zvieratám a deťom, aby sa hrali príliš blízko výrobku.
- Tento ohrievač slúži len na poskytovanie dodatočného tepla a nemal by sa nikdy používať na ohrev posteľnej bielizne, prípravu pokrmov, sušenie oblečenia či tavenie rúr.
- Rozhodujúce je správne umiestnenie ohrievača. Ohrievač sa musí udržiavať vo vzdialenosti minimálne tri stopy od čohokoľvek horľavého, napr. papierov, oblečenia či kobercov.
- Nepripájajte žiadne iné elektrické zariadenia do rovnakej elektrickej zásuvky ako ohrievač.
- Výrobok udržiavajte mimo horľavých predmetov, ako je nábytok, závesy a podobne.
- Výrobok nepoužívajte v miestnostiach, v ktorých sa používajú alebo skladujú horľavé kvapaliny alebo plyny.
- Nezakrývajte ventilačné otvory a uistite sa, že okolo výrobku je dostatok miesta.
- Do otvorov nevkladajte žiadne predmety. Nepoužívajte so zablokovanými otvormi. Udržiavajte čisté od prachu, chumáčov vlasov atď.
- Vypnite a odpojte výrobok od elektrickej zásuvky, keď sa nepoužíva alebo pred údržbou.
- Zariadenie pripájajte len k nástennej elektrickej zásuvke. Nepoužívajte predlžovacie káble.
- Tento výrobok nemôžu používať deti do 3 rokov, pretože nedokážu reagovať na prehriatie.
- Výrobok počas prevádzky neprikrývajte.
- Výrobok používajte len podľa opisu v tomto návode.

Inštalácia ohrievača (obrázok B)
⚠ Toto zariadenie používajte len v správnej zvislej polohe pripojené k nástennej elektrickej zásuvke Schuko CEEE 7/3 typu F.
ⓘ Zástrčka sa otáča o 90 na zaistenie vzpriameného umiestnenia.
1. Podržte stlačené **B**④ a jemne otočte **B**③.
2. Uvoľnením **B**④ zaistite **B**③ na mieste.
3. Podržte **B**①, aby bolo možné zapojiť výrobok do nástennej elektrickej zásuvky.
4. Pomocou **B**② vypnite zariadenie.

Používanie ohrievača
1. Stlačením **A**② spustite funkciu ohrevu.
2. Pomocou **A**① a **A**⑤ môžete ovládať teplotu.
ⓘ Keď je okolitá teplota vyššia ako nastavená teplota ohrievača, vykurovací článok sa vypne, ventilátor bude pokračovať v činnosti a displej bude blikať.
ⓘ Keď je okolitá teplota 3 stupňov pod nastavenou teplotou, vykurovací článok sa zapne.
3. Stlačením **A**② vypnete funkciu ohrevu.
4. Pomocou **A**⑦ vypnite zariadenie.
ⓘ Pred odpojením od elektrickej zásuvky nechajte výrobok vychladnúť.
5. Potiahnutím výrobku za **A**⑧ ho odpojte od nástennej elektrickej zásuvky.
ⓘ Pred uskladnením nechajte výrobok vychladnúť.

Nastavenie časovača
1. Stlačením **A**⑥ aktivujte časovač.
2. Opakovaným stláčaním **A**⑥ nastavte požadovaný počet hodín (1-12).
ⓘ Ak chcete zrušiť časovač, reštartujte výrobok.
ⓘ Výrobok má predvolené nastavenie časovača na 12 hodín.

Technické údaje

Produkt	Zásuvný ohrievač
Číslo výrobku	HTPN10FWT
Rozmery (D x Š x V)	90 x 85 x 170 mm
Vstupné napätie	220 - 240 V ~ 50/60 Hz
Maximálny výkon	400 W
Displej	LED
Prevádzková teplota	15 - 45°C
Časovač	1 - 12 hod.

CS Rychlý návod

Elektrický ohřívač HTPN10FWT

Více informací najdete v rozšířené příručce online: **ned.is/htpn10fwt**

Zamýšlené použití
Tento přístroj je určen k použití jako topné těleso zapojené přímo do stěnové zásuvky.
Tento výrobek je určen výhradně k použití ve vnitřních prostorách.
Tento výrobek je vhodný pouze pro dobře izolované prostory nebo občasné používání.
Výrobek není určen k profesionálnímu použití.
Jakékoli úpravy výrobku mohou ovlivnit jeho bezpečnost, záruku a správné fungování.

Hlavní části (obrázek A)
① Tlačítko teplota dolů
② Tlačítko zapnutí/vypnutí
③ Vzduchový průduch
④ Displej
⑤ Tlačítko teplota nahoru
⑥ Tlačítko časovače
⑦ Hlavní spínač
⑧ Držadlo
⑨ Hmoždinka
⑩ Tlačítko otočení zástrčky
⑪ Sání vzduchu

Bezpečnostní pokyny
⚠ VAROVÁNÍ
- Před použitím si pečlivě přečtěte instrukce.
- Nevystavujte výrobek působení vody, deště, vlhkosti či vysoce vlhkého vzduchu.
- Před každým použitím zkontrolujte, zda na výrobku nejsou prasklé nebo poškozené části, zástrčky či uvolněné spoje. Pokud zjistíte roztřepené, opotřebené či poškozené části, výrobek nepoužívejte.
- Výrobek udržujte mimo dosah dětí.
- Vyhledejte kvalifikovaného technika, který přístroj opraví.
- Je-li výrobek zapnutý, nenechávejte jej nikdy bez dozoru.
- Když opouštíte místnost nebo jdete spát, vždy výrobek vypněte.
- Nenechte děti či domácí zvířata, aby si s výrobkem hráli.
- Toto topné těleso je určeno pouze k dodatečnému topení a nemělo by být používáno k zahřívání lůžkovin, ohřívání jídla, sušení oděvů a tavení trubek.
- Správné umístění topného tělesa je klíčové. Topné těleso musí být minimálně 1 metr od jakýchkoli hořlavých materiálů, jako je papír, oblečení či koberce.
- Do stejné zásuvky jako topné těleso nezapojujte další elektrická zařízení.
- Výrobek uchovávejte v dostatečné vzdálenosti od hořlavých předmětů, jako jsou nábytek, záclony a podobně.
- Nepoužívejte výrobek v místnostech, kde se používají nebo skladují hořlavé kapaliny nebo plyny.
- Nezakrývejte ventilační otvory a ujistěte se, že kolem výrobku je dostatek prostoru.
- Do otvorů nevkládejte žádné předměty. Nepoužívejte, je-li kterýkoli z otvorů ucpaný. Nevystavujte prachu, vláknům cupaniny, apod.
- Pokud výrobek nepoužíváte či se chystáte na jeho údržbu, vypněte jej a odpojte ze zásuvky.
- Přístroj zapojujte vždy jen do stěnové zásuvky. Nepoužívejte prodlužovací kabel.
- Děti do 3 let by neměly výrobek používat, jelikož nejsou schopné reagovat na přehřátí.
- Během používání výrobek nezakrývejte.
- Výrobek používejte pouze tak, jak je popsáno v této příručce.

Instalace topného tělesa (obrázek B)
⚠ Toto zařízení používejte pouze ve vertikální poloze ve stěnové zásuvce Schuko CEEE 7/3 typ F.
ⓘ Zástrčku otočte o 90 stupňů, abyste zajistili její správnou vzpřímenou polohu.
1. Stiskněte a podržte **B**④ a opatrně otočte **B**③.
2. Uvolněním **B**④ uzamkněte **B**③ na místě.
3. Podržte **B**① a zapojte výrobek do stěnové zásuvky.
4. Pomocí **B**② zařízení vypněte.

Použití topného tělesa
1. Stiskem **A**② spusťte funkci vytápění.
2. Pomocí **A** ① a **A** ⑤ ovládáte teplotu.
ⓘ Je-li okolní teplota vyšší než teplota nastavená na topném tělese, topný článek se vypne a ventilátor bude dále pracovat a displej bude blikat.
ⓘ Je-li okolní teplota o 3 °C nižší, než nastavená teplota, topný článek se zapne.
3. Stiskem **A**② funkci vytápění vypnete.
4. Pomocí **A**⑦ zařízení vypněte.
ⓘ Před odpojením ze zásuvky nechte výrobek vychladnout.
5. Při odpojování ze stěnové zásuvky výrobek uchopte za **A**⑧.
ⓘ Před skladováním nechte výrobek vychladnout.

Nastavení časovače
1. Funkci časovače aktivujte stiskem **A**⑥.
2. Opakovaným stiskem **A**⑥ nastavte požadovaný počet hodin (1-12).
ⓘ Chcete-li časovač zrušit, výrobek vypněte a znovu zapněte.
ⓘ Ve výchozím nastavení je časovače nastaven na 12 hodin.

Technické údaje

Produkt	Elektrický ohřívač
Číslo položky	HTPN10FWT
Rozměry (D × Š × V)	90 × 85 × 170 mm
Vstupní napětí	220 - 240 V ~ 50/60 Hz
Maximální výkon	400 W
Displej	LED
Provozní teplota	15 - 45°C
Časovač	1 - 12 hod.

RO Ghid rapid de inițiere

Aerotermă conectată la priză HTPN10FWT

Pentru informații suplimentare, consultați manualul extins, disponibil online: **ned.is/htpn10fwt**

Utilizare preconizată
Acest dispozitiv este destinat utilizării ca dispozitiv de încălzire, care se va conecta direct la priza de perete.
Produsul este destinat exclusiv pentru utilizare în interior.
Acest produs este adecvat numai pentru spațiile bine izolate sau pentru utilizarea ocazională.
Produsul nu este destinat utilizării profesionale.
Orice modificare a produsului poate avea consecințe pentru siguranța, garanția și funcționarea corectă a produsului.

Piese principale (imagine A)
① Buton reducere temperatură
② Buton Power
③ Ieșire aer
④ Afișaj
⑤ Buton creștere temperatură
⑥ Buton temporizator
⑦ Întrerupător
⑧ Mâner
⑨ Diblu
⑩ Buton rotație ștecher
⑪ Admisie aer

Instrucțiuni de siguranță
⚠ AVERTISMENT
- Citiți instrucțiunile înainte de utilizare.
- Nu expuneți produsul la apă, ploaie, umezeală sau umiditate puternică.
- Înainte de fiecare utilizare, verificați dacă produsul are ștecherul fisurat sau rupt sau prezintă conexiuni slăbite. În cazul în care cablul este zdrențuit, uzat sau deteriorat, nu folosiți produsul.
- Nu lăsați produsul la îndemâna copiilor.
- Contactați un tehnician calificat pentru service/reparații.
- Nu lăsați produsul nesupravegheat când este pornit.
- Opriți produsul când vă culcați sau ieșiți din cameră.
- Nu lăsați copiii sau animalele să se joace prea aproape de produs.
- Această aerotermă este destinată exclusiv furnizării de căldură suplimentară și nu trebuie folosită niciodată pentru încălzirea așternuturilor, prepararea alimentelor, uscarea hainelor sau dezghețarea conductelor.
- Așezarea corectă a aerotermei are o importanță critică. Aeroterma trebuie păstrată cel puțin la un metru distanță de obiecte inflamabile, de ex. hârtie, îmbrăcăminte sau covoare.
- Nu conectați alte dispozitive electrice în aceeași priză cu aeroterma.
- Țineți produsul la distanță față de obiectele inflamabile, de exemplu mobilier, perdele sau alte obiecte similare.
- Nu utilizați produsul în camere în care sunt folosite sau depozitate lichide sau gaze inflamabile.
- Nu blocați orificiile de ventilație și asigurați-vă că există suficient spațiu în jurul produsului.
- Nu puneți obiecte în orificii. Nu utilizați cu vreunul dintre orificii blocat. Păstrați fără praf, scame, păr etc.
- Opriți produsul și deconectați-l de la priză când nu îl folosiți sau înainte de întreținere.
- Conectați dispozitivul exclusiv la o priză de perete. Nu folosiți prelungitoare.
- Copiii cu vârsta sub 3 nu trebuie să folosească produsul din cauza incapacității lor de a reacționa la supraîncălzire.
- Nu acoperiți produsul în timpul utilizării.
- Folosiți produsul exclusiv conform descrierii din acest manual.

Instalarea aerotermei (imagine B)
⚠ Folosiți dispozitivul numai în poziția verticală corectă, într-o priză de perete tip F Schuko CEEE 7/3.
ⓘ Ștecherul se rotește cu 90 grade pentru asigurarea amplasării verticale.
1. Țineți apăsat **B**④ și rotiți încet **B**③.
2. Eliberați **B**④ pentru blocarea **B**③ pe poziție.
3. Țineți **B**① pentru conectarea produsului la priza de perete.
4. Folosiți **B**② pentru a opri dispozitivul.

Utilizarea aerotermei
1. Apăsați **A**② pentru a porni funcția de încălzire.
2. Utilizați **A**① și **A**⑤ pentru a controla temperatura.
ⓘ Când temperatura ambiantă este superioară temperaturii setate a aerotermei, elementul de încălzire se dezactivează, ventilatorul continuă să funcționeze, iar afișajul clipește.
ⓘ Când temperatura ambiantă este cu 3 grade sub temperatura setată, elementul de încălzire se activează.
3. Apăsați **A**② pentru a dezactiva funcția de încălzire.
4. Folosiți **A**⑦ pentru a opri dispozitivul.
ⓘ Lăsați produsul să se răcească înainte de a-l deconecta de la priză.
5. Trageți produsul de **A**⑧ pentru a-l deconecta de la priza de perete.
ⓘ Lăsați produsul să se răcească înainte de a-l depozita.

Setarea temporizatorului
1. Apăsați **A**⑥ pentru activarea temporizatorului.
2. Apăsați repetat **A**⑥ pentru setarea numărului dorit de ore (1-12).
ⓘ Pentru anularea temporizatorului, reporniți produsul.
ⓘ Produsul are o setare implicită a temporizatorului, de 12 ore.

Specificații

Produs	Aerotermă conectată la priză
Numărul articolului	HTPN10FWT
Dimensiuni (L x l x h)	90 x 85 x 170 mm
Tensiune de intrare	220 - 240 V ~ 50/60 Hz
Putere maximă	400 W
Afișaj	LED
Temperatură de funcționare	15 - 45°C
Temporizator	1 - 12 ore

HTPN10FWT_MAN_COMP_(19469)_v04.indd 10-18
20-8-2019 07:36:22