TORCH-EMC-01

EN Dynamo Torch-Radio-Charger
DE Dynamotaschenlampe - Radio - Ladegerät
FR Torche/Radio avec chargeur dynamo
NL Dynamo zaklantaarn-radio-oplader
IT Torcia-Radio-Caricatore a dinamo
ES Cargador-radio-linterna dinamo
HU Dinamós zseblámpa-rádió-töltő
FI Dynamo Taskulamppu-Radio-L
SV Dynamo handlampa-radio-laddare
CZ Rádio a svítilna s nabíjecím dynamem
RO Lanternă cu dinam-radio-încărcător
EL Φακός-Ραδιόφωνο-Φορτιστής Δυναμό

OPERATING INSTRUCTIONS
AM/FM Dynamo Radio & Torch

Location of Parts

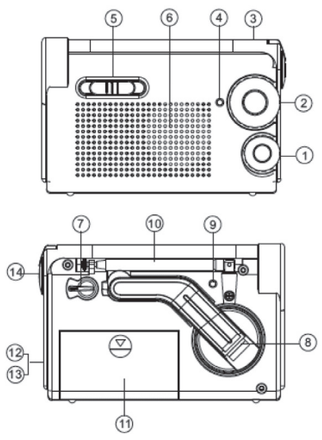

1. Volume knob
2. Tuning knob
3. AM/FM/Recharge band
4. Tuning Indicator
5. Torch ON/OFF switch
6. Speaker
7. Battery selector
8. Dynamo handle
9. Dynamo indicator
10. Antenna
11. Battery compartment
12. DC OUT Jack
13. DC IN Jack
14. Flashlight

PRECAUTIONS
To ensure good performance:
Protect the device against extreme temperatures, dust and moisture. Avoid bathrooms or heaters and don't expose it to direct sunlight.

MAINTENANCE
To clean the cabinet, use a soft cloth lightly moisturized with a mild detergent solution. Do not use strong solvents.

BATTERYPACK

To recharge the internal battery pack with the dynamo:
1. Set the BATT SELECTOR to the RECHARGE position
2. Pull out the handle of the DYNAMO
3. To charge the battery, turn the handle rapidly in the direction of the arrow (clockwise)
4. To charge a mobile phone, insert the cable in to the DC OUT jack

Note:
- When you are charging the battery while listening to the radio, the radio can interfere and you may hear noise
- If the handle of the DYNAMO is turned slowly, the batteries will not be recharged completely
- Keep in mind that you need to move the handle in the correct direction. Otherwise the battery will NOT be charged
- When you have not used the battery for a long time, the performance of it can be affected. To restore the battery performance, charge the battery for more then a minute and use it until it's completely empty again. Repeat this action a couple of times and the battery performance will be normal again

USING AA BATTERIES
1. Open the battery cover
2. Insert 3x AA batteries (not supplied) according to the indicated polarity
3. Set the BATT SELECTOR to BATT.
4. The mobile telephone can be recharged from the AA batteries

Note :
- Make sure you insert the batteries according to the indicated polarity markers
- Do not mix different types of batteries
- Do not use old and new batteries together
- Never recharge batteries which are not intended to be recharged
- Do not throw you batteries on to open fire, or expose them to extreme heat
- When you are not going to use the device for a long time, remove the batteries to avoid damage from leaking batteries

USING THE LED FLASHLIGHT
Push the LED flashlight switch to **ON** position

RADIO RECEPTION
1. Rotate the VOLUME knob clockwise to turn the radio on and adjust to the desired sound level
2. Slide the AM/FM/Recharge band to the FM or AM position
3. Rotate the TUNING knob to tune in to your desired channel

To increase the reception of the radio signal, extend the FM antenna fully. When you are listening to an AM frequency turn the unit and try to replace it for the optimal reception.

To turn the unit off, rotate the volume knob all the way to the left.

SPECIFICATIONS
Power: 3x AA size batteries/NiMH battery
Frequency Range: FM:88-108 MHz/AM:530-1710 kHz
Speaker: 8Ω 0.5w
Power output: 150Mw (RMS.max)
Output jack: Earphone 32Ω

Declaration of conformity
We,
Nedis B.V., De Tweeling 28, 5215MC 's-Hertogenbosch, The Netherlands
Tel.: 0031 73 599 1055, Email: info@nedis.com

Declare that product:
Brand: HQ
Model: TORCH-EMC-01
Description: Dynamo Torch-Radio-Charger

And complies with the requirements of the European Union Directives.

's-Hertogenbosch,

Mrs. J. Gilad
Purchase director

Safety precautions:

CAUTION
RISK OF ELECTRIC SHOCK DO NOT OPEN

To reduce risk of electric shock, this product should ONLY be opened by an authorized technician when service is required. Disconnect the product from mains and other equipment if a problem should occur. Do not expose the product to water or moisture.

Maintenance:
Clean only with a dry cloth. Do not use cleaning solvents or abrasives.

Warranty:
No guarantee or liability can be accepted for any changes and modifications of the product or damage caused due to incorrect use of this product.

General:
Designs and specifications are subject to change without notice.
All logos brands and product names are trademarks or registered trademarks of their respective holders and are hereby recognized as such.

Attention:
This product is marked with this symbol. It means that used electrical and electronic products should not be mixed with general household waste. There is a separate collections system for these products.

Copyright ©

BEDIENUNGSANLEITUNG
UKW/MW-Radio & Dynamotaschenlampe

Lage der Teile

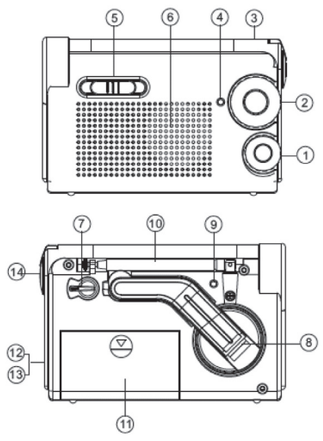

1. Lautstärkeknopf
2. Abstimmknopf
3. UKW/MW-Band / Aufladen
4. Abstimmanzeige
5. Schalter zum An-/Ausschalten der Taschenlampe
6. Lautsprecher
7. Akku-Wahlschalter
8. Dynamogriff
9. Dynamoanzeiger
10. Antenne
11. Akku-Fach
12. DC OUT-Buchse
13. DC IN-Buchse
14. Taschenlampe

VORKEHRUNGEN
Zur Gewährleistung einer guten Leistung: Schützen Sie das Gerät vor extremen Temperaturen, Staub und Feuchtigkeit. Meiden Sie Badezimmer und Heizgeräte, und stellen Sie es nicht ins direkte Sonnenlicht.

WARTUNG
Benutzen Sie zur Reinigung des Gehäuses ein weiches Tuch, das etwas mit einem milden Reinigungsmittel befeuchtet worden ist. Verwenden Sie keine starken Lösungsmittel.

AKKUPACK

Um den internen Akkupack mit dem Dynamo aufzuladen:
1. Stellen Sie den Akku-Wahlschalter in die Position RECHARGE.
2. Ziehen Sie den Griff des Dynamos heraus.
3. Um den Akku aufzuladen, drehen Sie den Griff schnell in Pfeilrichtung (Uhrzeigersinn).
4. Um ein Handy aufzuladen, stecken Sie das Kabel in die Buchse DC OUT.

Hinweis:
- Wenn Sie den Akku beim Radiohören aufladen, kann das Radio gestört werden, und Sie hören Rauschen.
- Wenn der Griff des Dynamos langsam gedreht wird, wird der Akku nicht vollständig aufgeladen.
- Denken Sie daran, dass Sie den Griff in der richtigen Richtung drehen. Sonst wird der Akku NICHT aufgeladen.
- Wenn Sie den Akku längere Zeit nicht benutzt haben, kann seine Leistung beeinträchtigt werden. Um die Leistung des Akkus wiederherzustellen, laden Sie ihn mehr als eine Minute auf und benutzen ihn, bis er wieder vollkommen leer ist. Wiederholen Sie das einige Male, damit die Leistung des Akkus wieder normal wird.

BENUTZUNG VON AA-AKKUS
1. Öffnen Sie das Akku-Fach.
2. Legen Sie 3 AA-Akkus (nicht mitgeliefert) mit der angezeigten Polarität ein.
3. Stellen Sie den Akku-Wahlschalter auf BATT.
4. Das Handy kann von AA-Akkus aufgeladen werden.

Hinweis:
- Achten Sie darauf, dass die Akkus mit der angezeigten Polarität eingelegt werden.
- Vermischen Sie keine unterschiedlichen Arten von Akkus.
- Verwenden Sie nicht gleichzeitig alte und neue Akkus.
- Laden Sie niemals Akkus auf, die nicht zum Aufladen bestimmt sind.
- Werfen Sie die Akkus nicht ins offene Feuer, und setzen Sie sie nicht extremer Hitze aus.
- Wenn das Gerät längere Zeit nicht benutzen wollen, nehmen Sie die Akkus heraus, damit sie durch Auslaufen keinen Schaden anrichten.

BENUTZUNG DER LED-TASCHENLAMPE
Schieben Sie den LED-Taschenlampenschalter in die Position **ON**.

Radioempfang
1. Drehen Sie den Lautstärkeknopf im Uhrzeigersinn, um das Radio anzuschalten, und stellen Sie die gewünschte Lautstärke ein.
2. Schieben den Schalter AM-/FM-Band / Laden in die Position FM oder AM.
3. Drehen Sie den Abstimmknopf, um den gewünschten Kanal einzustellen.

Um den Empfang des Radiosignals zu verbessern, ziehen Sie die FM-Antenne vollständig aus. Wenn Sie eine AM-Frequenz hören, drehen und verschieben Sie das Gerät, bis Sie den optimalen Empfang haben.

Um das Gerät auszuschalten, drehen Sie den Lautstärkeknopf vollständig nach links.

TECHNISCHE DATEN
Betrieb: 3 Stück NiMH Akkus, Größe AA
Frequenzbereich: FM: 88-108 MHz / AM: 530-1710 kHz
Lautsprecher: 8 Ω 0,5 W
Ausgangsleistung: 150 mW (RMS, max.)
Ausgangsbuchse: Kopfhörer 32 Ω

Konformitätserklärung
Wir,
Nedis B.V., De Tweeling 28, 5215MC 's-Hertogenbosch, Niederlande
Tel.: 0031 73 599 1055, E-Mail: info@nedis.com

erklären, dass das Produkt:
Marke: HQ
Modell: TORCH-EMC-01
Beschreibung: Dynamotaschenlampe - Radio - Ladegerät

Und es entspricht den Bestimmungen der Richtlinien der Europäischen Union.
's-Hertogenbosch,

J. Gilad
Leiterin Einkauf

Sicherheitsvorkehrungen:

VORSICHT
STROMSCHLAGGEFAHR NICHT ÖFFNEN

Um das Risiko eines elektrischen Schlags zu verringern, sollte dieses Produkt AUSSCHLIESSLICH von einem autorisierten Techniker geöffnet werden, wenn eine Reparatur erforderlich ist. Trennen Sie das Produkt vom Stromnetz und anderen Geräten, wenn ein Problem auftreten sollte. Sorgen Sie dafür, dass das Gerät nicht mit Wasser oder Feuchtigkeit in Berührung kommt.
Wartung:
Nur mit einem trocknen Tuch reinigen. Keine Reinigungs- oder Scheuermittel verwenden.
Garantie:
Es wird keine Garantie oder Verantwortung bei Veränderungen, Modifikationen oder Schäden durch unsachgemäße Behandlung des Produktes übernommen.
Allgemeines:
Designs und technische Daten können ohne vorherige Ankündigung geändert werden.
Alle Logos, Marken und Produktnamen sind Warenzeichen oder registrierte Warenzeichen ihrer jeweiligen Eigentümer und werden hiermit als solche anerkannt.
Achtung:
Dieses Produkt ist mit diesem Symbol gekennzeichnet. Das bedeutet, das ausgediente Elektro- und Elektronikgeräte nicht mit dem normalen Haushaltsmüll entsorgt werden dürfen. Für diese Produkte stehen gesonderte Sammelsysteme zur Verfügung.

Copyright ©

INSTRUCTIONS D'UTILISATION
Radio AM/FM & Torche Dynamo

Emplacement des pièces

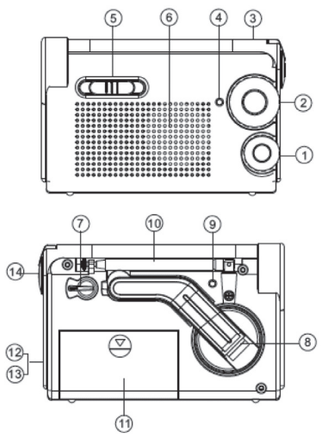

1. Bouton Volume
2. Bouton Tuning
3. Bouton AM/FM/Recharge
4. Indicateur D'accord
5. Interrupteur Marche/Arrêt de la torche
6. Haut-parleur
7. Sélecteur Batterie
8. Poignée de la dynamo
9. Voyant dynamo
10. Antenne
11. Compartiment à piles
12. Prise de sortie DC OUT
13. Prise d'entrée DC IN
14. Torche

PRECAUTIONS
Pour garantir une meilleure performance :
Protégez l'appareil contre les températures extrêmes, la poussière et l'humidité. Evitez les salles de bains et les sources de chaleur et n'exposez pas l'appareil aux rayons directs du soleil.

Entretien
Pour nettoyer le corps de l'appareil, utilisez un chiffon doux légèrement humidifié avec une solution de nettoyage douce. N'utilisez pas de solvants puissants.

BLOC BATTERIE

Pour recharger le bloc batterie interne avec la dynamo :
1. Placez le SELECTEUR BATT sur la position RECHARGE
2. Sortez la poignée de la DYNAMO
3. Pour recharger la batterie, tournez rapidement la poignée dans le sens de la flèche (sens des aiguilles d'une montre)
4. Pour recharger un téléphone portable, insérez le câble dans la prise de sortie DC OUT.

Remarque :
- Lorsque vous rechargez la batterie tout en écoutant la radio, il se peut que cette dernière interfère et que vous entendiez des bruits parasites.
- Si vous tournez la poignée de la dynamo trop lentement, la batterie ne sera pas complètement rechargée.
- Pensez toujours à tourner la poignée dans le bon sens. Sinon la batterie NE sera PAS rechargée.
- La performance de la batterie peut être altérée si vous ne l'utilisez pas pendant une période prolongée. Pour retrouver sa performance, rechargez-la pendant plus d'une minute et utilisez la jusqu'à ce qu'elle soit à nouveau complètement déchargée. Répétez cette opération deux fois pour que la batterie retrouve sa performance optimale.

UTILISATION DE PILES AA
1. Ouvrez le compartiment à piles
2. Insérez 3 piles AA (non fournies) en respectant la polarité indiquée
3. Placez le SELECTEUR BATT sur la position BATT.
4. Les téléphones portables peuvent être rechargés à partir des piles AA

Remarque :
- Assurez-vous d'insérer les piles conformément au marquage indiquant le sens des polarités
- Ne mélangez pas différents types de piles
- N'utilisez pas à la fois des piles usagées et des piles neuves
- Ne rechargez pas des piles non rechargeables
- Ne jetez pas vos piles usagées au feu et ne les exposez pas à une chaleur extrême
- Si vous ne prévoyez pas d'utiliser l'appareil pendant une période prolongée, retirez les piles afin d'éviter qu'elles ne coulent

UTILISATION DE LA LAMPE TORCHE
Placez l'interrupteur de la torche sur **ON**

RECEPTION RADIO
1. Tournez le bouton du volume dans le sens des aiguilles d'une montre pour allumer la radio et régler le niveau sonore
2. Faites coulisser le bouton AM/FM/Recharge en position FM ou AM
3. Tournez le bouton TUNING pour rechercher le canal voulu

Pour améliorer la réception du signal radio, étirez complètement le fil d'antenne FM. Lorsque vous écoutez une fréquence AM, tournez l'appareil et déplacez-le pour obtenir une réception optimale.

Pour éteindre l'appareil, tournez le bouton du volume complètement vers la gauche.

CARACTERISTIQUES TECHNIQUES
Alimentation : 3 piles AA /Batterie NiMH
Gamme de fréquences : FM:88-108 MHz/AM:530-1710 kHz
Haut-parleur : 8 Ω 0.5 W
Puissance de sortie : 150Mw (RMS.max)
Prise de sortie : Casque 32 Ω

Déclaration de conformité
Nous,
Nedis B.V., De Tweeling 28, 5215MC 's-Hertogenbosch, Pays Bas
Tél : 0031 73 599 1055, Email : info@nedis.com

Déclarons que le produit :
Marque : HQ
Modèle : TORCH-EMC-01
Désignation : Torche/Radio avec chargeur dynamo

et qu'il est conforme aux prescriptions des Directives de l'Union Européenne.
's-Hertogenbosch,

Mme. J. Gilad
Directrice des Achats

Consignes de sécurité :

ATTENTION
RISQUE DE CHOC ÉLECTRIQUE NE PAS OUVRIR

Afin de réduire les risques de chocs électriques, ce produit ne doit être ouvert QUE par un technicien qualifié agréé en cas de réparation. Débranchez l'appareil du secteur et des autres équipements en cas de problème. N'exposez jamais l'appareil à l'eau ou à l'humidité.
Entretien :
Ne nettoyez l'appareil qu'avec un chiffon sec. N'utilisez pas de solvants ou de produits abrasifs.
Garantie :
Aucune garantie ou responsabilité ne sera acceptée en cas de modification et/ou de transformation du produit ou en cas de dommages provoqués par une utilisation incorrecte de l'appareil.
Généralités :
Le design et les caractéristiques techniques sont sujets à modification sans notification préalable.
Tous les logos de marques et noms de produits sont des marques déposées ou immatriculées dont les titulaires sont les propriétaires et sont donc reconnus comme telles dans ce document.
Attention :
Ce symbole figure sur l'appareil. Il signifie que les produits électriques et électroniques ne doivent pas être jetés avec les ordures ménagères. Le système de collecte est différent pour ce genre de produits.

Copyright ©

BEDIENINGSINSTRUCTIES
AM/FM dynamo radio & zaklantaarn

Overzicht van bedieningselementen en aansluitingen

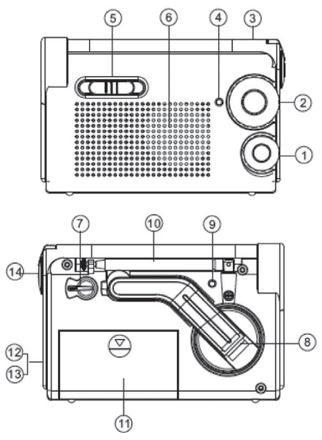

1. Volumeknop
2. Afstemknop
3. AM/FM/opladen knop
4. Tuning Indicator
5. Zaklantaarn AAN/UIT schakelaar
6. Luidspreker
7. Batterij keuzeschakelaar
8. Dynamo zwengel
9. Dynamo indicatielampje
10. Antenne
11. Batterijcompartiment
12. DC OUT aansluiting
13. DC IN aansluiting
14. Zaklantaarn

VOORZORGSMAATREGELEN
Om de goede prestaties van het apparaat te garanderen:
Bescherm het apparaat tegen extreme temperatuur, vuil of vocht. Vermijd badkamers of verwarmingstoestellen en stel het product niet bloot aan direct zonlicht.

ONDERHOUD
Om de behuizing te reinigen, gebruikt u een zachte doek die u een beetje vochtig maakt met een mild reinigingsmiddel. Gebruik geen sterke oplosmiddelen.

OPLAADBARE BATTERIJEN
Voor het met de dynamo opladen van de oplaadbare batterijen in het apparaat:
1. Zet de batterij keuzeschakelaar in de RECHARGE (opladen) stand
2. Trek de zwengel van de dynamo naar buiten
3. Voor het opladen van de batterijen, draait u de zwengel snel rond in de richting van de pijl (met de wijzers van de klok mee)
4. Voor het opladen van een mobiele telefoon, steekt u de kabel in de DC OUT aansluiting

NB:
- Wanneer u de batterijen oplaadt terwijl u naar de radio luistert, kan de radio storen en kunt u een vreemd geluid horen.
- Als u de zwengel van de dynamo langzaam ronddraait, zullen de batterijen niet volledig opgeladen worden.
- Let erop dat u de zwengel in de juiste richting ronddraait. Anders zullen de batterijen NIET opgeladen worden.
- Als u de batterijen gedurende langere tijd niet gebruikt heeft, kunnen de prestaties van de batterijen afnemen. Om de prestaties van de batterijen te herstellen, laadt u deze langer dan een minuut op. Gebruik vervolgens de batterijen tot deze weer volledig leeg zijn. Herhaal deze procedure een paar keer. De prestaties van de batterijen zullen nu weer normaal zijn.
- Gebruik geen verschillende types batterijen door elkaar
- Gebruik geen oude en nieuwe batterijen tegelijkertijd
- Nooit batterijen opladen die niet voor opladen geschikt zijn
- Gooi uw batterijen niet in open vuur en stel deze niet bloot aan extreme warmte
- Als u het apparaat voor langere tijd niet gaat gebruiken, verwijder dan de batterijen om schade aan het apparaat door lekkende batterijen te voorkomen

HET GEBRUIK VAN DE LED ZAKLANTAARN
Zet de zaklantaarn schakelaar in de **ON** (AAN) stand

RADIO ONTVANGST
1. Draai de VOLUME knop met de wijzers van de klok mee om de radio in te schakelen en het gewenste volume in te stellen
2. Schuif de AM/FM/opladen knop in de FM of AM stand
3. Draai aan de AFSTEM knop om de radio op het door u gewenste radiostation af te stemmen

Voor een optimale ontvangst van de radiostations, dient u de FM-antenne volledig uit te trekken. Wanneer u naar een AM-radiostation luistert, draai en/of verplaats het apparaat dan voor een optimale ontvangst.

Om het apparaat uit te schakelen, draait u de volumeknop helemaal naar links.

SPECIFICATIES
Voeding: 3x type AA batterijen/NiMH accu
Frequentiebereik: FM: 88-108 MHz / AM: 530-1710 kHz
Luidspreker: 8Ω 0,5 W
Uitgangsvermogen: 150 mW (RMS max.)
Uitgangsbus: hoofdtelefoon 32Ω

Conformiteitsverklaring
Wij,
Nedis BV, De Tweeling 28, 5215 MC 's-Hertogenbosch, Nederland
Tel.: 0031 73 599 1055, e-mail: info@nedis.com

verklaren dat het product:
Merknaam: HQ
Model: TORCH-EMC-01
Omschrijving: Dynamo zaklantaarn-radio-oplader

en voldoet aan de vereiste richtlijnen van de Europese Unie.
's-Hertogenbosch,

Mevr. J. Gilad
Directeur inkoop

Veiligheidsvoorzorgsmaatregelen:

LET OP:
GEVAAR VOOR ELEKTRISCHE SCHOK NIET OPENEN

Wanneer service of reparatie noodzakelijk is, mag dit product UITSLUITEND door een geautoriseerde technicus geopend worden; dit om de kans op het krijgen van een elektrische schok te voorkomen. Als er een probleem optreedt, koppel het product dan los van het lichtnet en van andere apparatuur. Stel het product niet bloot aan water of vocht.
Onderhoud:
Uitsluitend reinigen met een droge doek. Gebruik geen reinigingsmiddelen of schuurmiddelen.
Garantie:
Voor wijzigingen en veranderingen aan het product of schade veroorzaakt door een verkeerd gebruik van dit product, kan geen aansprakelijkheid worden geaccepteerd. Tevens vervalt daardoor de garantie.
Algemeen:
Wijziging van ontwerp en specificaties zonder voorafgaande mededeling onder voorbehoud.
Alle logo's, merken en productnamen zijn handelsmerken of geregistreerde handelsmerken van de respectievelijke eigenaren en worden hierbij als zodanig erkend.
Let op:
Dit product is voorzien van dit symbool. Dit symbool geeft aan dat afgedankte elektrische en elektronische producten niet met het gewone huisafval verwijderd mogen worden. Voor dit soort producten zijn er speciale inzamelingspunten.
Copyright ©

ISTRUZIONI PER L'USO
Radio e torcia a dinamo AM/FM

Posizione delle parti

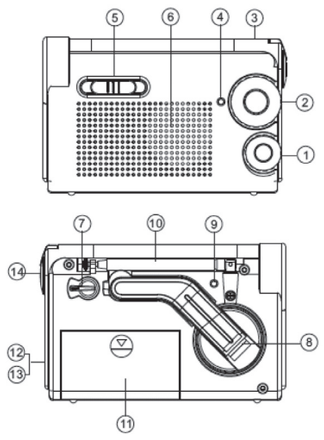

1. Manopola Volume
2. Manopola sintonizzazione
3. Banda AM/FM/Ricarica
4. Indicatore Di Sintonia
5. Interruttore ON/OFF (accensione/ spegnimento) Torcia
6. Altoparlante
7. Selettore batteria
8. Maniglia dinamo
9. Spia dinamo
10. Antenna
11. Vano batteria
12. Jack DC OUT (USCITA CC)
13. Jack DC IN (INGRESSO CC)
14. Flash

PRECAUZIONI
Per ottenere ottime prestazioni:
Evitare di esporre il dispositivo a temperature estreme, polvere o umidità. Non sistemare in sale da bagno o nei pressi di apparecchi riscaldanti e non esporre alla luce solare diretta.

MANUTENZIONE
Per pulire la struttura, utilizzare un panno morbido leggermente inumidita con una soluzione detergente delicata. Non usare solventi potenti.

BLOCCO BATTERIA

Per ricaricare il blocco batteria interno con la dinamo:
1. Impostare BATT SELECTOR (SELETTORE BATTERIA) sulla posizione RECHARGE (RICARICA)
2. Estrarre la maniglia della DINAMO
3. Per caricare la batteria, ruotare rapidamente la maniglia nella direzione della freccia (in senso orario)
4. Per caricare un telefono cellulare, inserire il cavo nel jack DC OUT (USCITA CC)

Nota:
- Se si carica la batteria durante l'ascolto della radio, quest'ultima può interferire ed è possibile che si avverta rumore
- Se la maniglia della DINAMO viene ruotata lentamente, le batterie non saranno ricaricate completamente.
- Ricordare sempre che occorre spostare la maniglia nella direzione corretta. In caso contrario la batteria NON sarà caricata
- Se non si utilizza la batteria per un periodo prolungato, è possibile che le sue prestazioni ne subiscano gli effetti. Per ripristinare le prestazioni della batteria, caricare la batteria per più di un minuto e usarla fino a quando non sarà di nuovo completamente esaurita. Ripetere tale azione un paio di volte e le prestazioni della batteria ritorneranno normali

UTILIZZO DI BATTERIE AA
1. Aprire il coperchio delle batterie
2. Inserire 3 batterie AA (non fornite), rispettando la polarità indicata
3. Impostare BATT SELECTOR su BATT.
4. È possibile caricare il telefono cellulare dalle batterie AA

Nota:
- Accertarsi di aver inserito le batterie secondo i simboli che indicano la polarità
- Non mescolare tipi diversi di batterie
- Non utilizzare insieme batterie vecchie e nuove
- Non ricaricare mai le batterie non predisposte per la ricarica
- Non gettare le batterie su fiamma libere e non esporle al calore estremo
- Se si prevede che il dispositivo non sarà utilizzato per un periodo prolungato, togliere le batterie per evitare danni dovuti a fuoriuscite dalle batterie

UTILIZZO DEL FLASH DEL LED
Premere l'interruttore del flash del LED in posizione **ON** (acceso)

Ricezione radio
1. Ruotare in senso orario la manopola del VOLUME per accendere la radia e regolarla sul livello audio desiderato
2. Far scorrere la banda AM/FM/Ricarica sulla posizione FM o AM
3. Ruotare la manopola TUNING (SINTONIZZATORE) per sintonizzarsi sul canale desiderato

Per migliorare la ricezione del segnale radio, estendere interamente l'antenna FM. Quando si ascolta una frequenza in AM, ruotare l'apparecchio e provare a sistemarla diversamente per ottenere la ricezione ottimale.

Per spegnere l'apparecchio, ruotare la manopola del volume interamente verso sinistra.

SPECIFICHE
Alimentazione: 3 batterie AA/Batteria NiMH
Gamma di frequenza: FM:88-108 MHz/AM:530-1710 kHz
Altoparlante: 8Ω 0.5w
Potenza di uscita: 150Mw (RMS.max)
Jack di uscita: Auricolare 32 Ω

DICHIARAZIONE DI CONFORMITÀ
Questa società,
Nedis B.V., De Tweeling 28, 5215MC 's-Hertogenbosch, Paesi Bassi
Tel.: 0031 73 599 1055, Email: info@nedis.com

Dichiara che il prodotto:
Marca: HQ
Modello: TORCH-EMC-01
Descrizione: Torcia-Radio-Caricatore a dinamo

e rispetta i requisiti delle Direttive dell'Unione Europea.
's-Hertogenbosch,

Sig.ra J. Gilad
Direttore agli acquisti

Precauzioni di sicurezza:

ATTENZIONE
RISCHIO DI SCOSSE ELETTRICHE NON APRIRE

Per ridurre il rischio di scosse elettriche, questo prodotto deve essere aperto ESCLUSIVAMENTE da personale tecnico specializzato, se occorre assistenza. Se si dovessero verificare dei problemi, scollegare il prodotto dall'alimentazione di rete e da ogni altra apparecchiatura. Non esporre il prodotto ad acqua o umidità.
Manutenzione:
Pulire solo con un panno asciutto. Non utilizzare solventi detergenti o abrasivi.
Garanzia:
Non sarà accettata alcuna garanzia o responsabilità in relazione a cambiamenti e modifiche del prodotto o a danni determinati dall'uso non corretto del prodotto stesso.
Generalità:
Il design e le caratteristiche tecniche sono soggetti a modifica senza necessità di preavviso.
Tutti i marchi a logo e i nomi di prodotto sono marchi commerciali o registrati dei rispettivi titolari e sono in questo documento riconosciuti come tali.
Attenzione:
Il prodotto è contrassegnato con questo simbolo, con il quale si indica che i prodotti elettrici ed elettronici usati non devono essere gettati insieme ai rifiuti domestici. Per questi prodotti esiste un sistema di raccolta differenziata.

Copyright ©

INSTRUCCIONES DE FUNCIONAMIENTO
Radio y linterna dinamo AM/FM

Ubicación de las partes

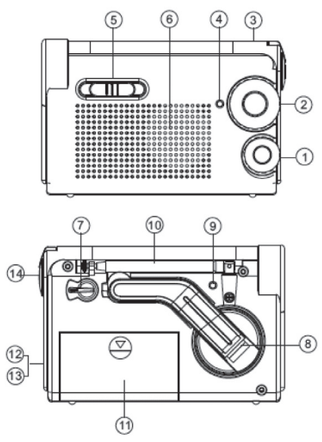

1. Tuerca de volumen
2. Tuerca de sintonización
3. Banda de recarga/AM/FM/
4. Indicador De Sintonización
5. Interruptor de ENCENDIDO/ APAGADO de linterna
6. Altavoz
7. Selector de pilas
8. Asa de dinamo
9. Indicador de dinamo
10. Antena
11. Compartimento de pilas.
12. Toma de salida de DC
13. Toma de entrada de DC
14. Luz pestañeante

PRECAUCIONES
Para garantizar buenos resultados:
Proteja el dispositivo frente a temperaturas extremas, polvo o humedad. Evite los baños o los calentadores y no lo exponga a la luz directa del sol.

MANTENIMIENTO
Para limpiar la cabina, utilice un paño suave ligeramente humedecido con un detergente suave. No utilice solventes fuertes.

PAQUETE DE BATERÍA

Para recargar el paquete interno de batería con el dinamo:
1. Fije el SELECTOR DE BATERÍA en la posición de RECARGA
2. Tire del asa del DINAMO
3. Para cargar la batería, gire el asa rápidamente en la dirección de la flecha (en sentido de las agujas del reloj)
4. Para cargar un teléfono móvil, introduzca el cable en la toma de SALIDA DC

Nota:
- Cuando cargue la batería mientras escucha la radio, la radio podrá interferir y quizás escuche ruidos
- Si gira el asa del DINAMO lentamente, las pilas no se recargarán al completo
- Tenga en cuenta que necesita mover el asa en la dirección adecuada. De lo contrario, la pila NO se cargará
- Cuando no haya utilizado la pila durante mucho tiempo, el rendimiento de esta puede verse afectado. Para recuperar el rendimiento de la pila, cargue la pila durante más de un minuto y utilícela hasta que esté completamente agotada. Repita esta operación varias veces y el rendimiento de la pila volverá a la normalidad de nuevo

USO DE PILAS AA
1. Abra la cubierta de la batería
2. Introduzca 3 pilas de tipo AA (no suministradas) de conformidad con las polaridades indicadas
3. Fije el SELECTOR DE PILAS en PILAS
4. El teléfono móvil puede recargarse a partir de las pilas AA

Nota:
- Compruebe que introduce las pilas de conformidad con los marcadores de polaridad indicados
- No mezcle distintos tipos de pilas
- No utilice baterías viejas y nuevas juntas
- No recargue nunca las pilas que no deban ser recargadas
- No tire sus pilas al fuego abierto, ni las exponga a un calor excesivo
- Cuando no vaya a utilizar el dispositivo durante mucho tiempo, saque las pilas para evitar daños de la fuga de las pilas

USO DE LA LUZ PESTAÑEANTE DE LA LED
Ponga el interruptor de luz pestañeante de LED en posición de ENCENDIDO

Recepción de radio
1. Gire la rueda del VOLUMEN en sentido de las agujas del reloj para encender la radio y ajustar el nivel de sonido deseado
2. Ponga la banda de recarga/AM/FM en la posición de FM o AM
3. Gire la rueda de SINTONIZACIÓN para sintonizar su canal deseado

Para aumentar la recepción de la señal de radio, extienda la antena FM al completo Cuando esté escuchando una frecuencia AM, gire la unidad e intente colocarla de forma que reciba la mejor recepción.

Para apagar la unidad, gire la tuerca de volumen al completo a la izquierda.

ESPECIFICACIONES
Alimentación: 3 pilas de tamaño AA /Pilas NiMH
Gama de frecuencia: FM:88-108 MHz/AM:530-1710 kHz
Altavoz: 8 Ω 0.5w
Corriente de salida: 150Mw (RMS.max)
Toma de salida: Auricular 32 Ω

Declaración de conformidad
La empresa infraescrita,
Nedis B.V., De Tweeling 28, 5215MC 's-Hertogenbosch, Países Bajos
Tel.: 0031 73 599 1055, Email: info@nedis.com

Declara que el producto:
Marca: HQ
Modelo: TORCH-EMC-01
Descripción: Cargador-radio-linterna dinamo

Y cumple con todos los requisitos de las directivas de la Unión Europea.
's-Hertogenbosch,

D. J. Gilad
Director de compras

Medidas de seguridad:

ATENCIÓN
RIESGO DE ELECTROCUCIÓN NO ABRIR

Para reducir los riesgos de electrocución, este producto deberá ser abierto EXCLUSIVAMENTE por un técnico habilitado cuando necesite ser reparado. Desconecte el producto de la red y de cualquier otro equipo si se registra algún problema. No exponga el producto al agua ni a la humedad.

Mantenimiento:
Limpie sólo con un paño seco. No utilice disolventes de limpieza ni abrasivos.

Garantía:
No se aceptará ninguna garantía o responsabilidad derivada de cualquier cambio o modificaciones realizadas al producto o daños provocados por un uso incorrecto del presente producto.

General:
Las ilustraciones y las especificaciones podrán sufrir cambios sin previo aviso.
Todas las marcas de los logotipos y los nombres de productos constituyen patentes o marcas registradas de sus titulares correspondientes, reconocidos como tal.

Cuidado:
Este producto está marcado con este símbolo. Esto significa que los productos eléctricos y electrónicos gastados no deberán mezclarse con los desechos domésticos generales. Existen distintos sistemas de recogida individuales para este tipo de productos.

Copyright ©

CE

KEZELÉSI ÚTMUTATÓ
AM/FM dinamós rádió és zseblámpa

A szerkezeti részek elhelyezkedése

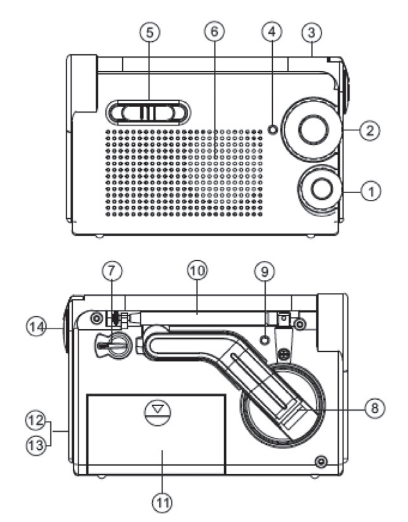

1. Hangerő gomb
2. Állomáskereső gomb
3. AM/FM/Töltés gomb
4. Hangolásjelzővel
5. Lámpa be- és kikapcsolója
6. Hangszóró
7. Akkumulátor választókapcsolója
8. Dinamó karja
9. Dinamó jelzője
10. Antenna
11. Elemtartó rekesz
12. DC OUT (egyenáramú kimenet) aljzat
13. DC IN (egyenáramú bemenet) aljzat
14. Kézilámpa

ÓVATOSSÁGI SZABÁLYOK
A készülék jó működésének érdekében:
Szélsőséges hőmérséklettől, portól és párától védje. Fürdőszobában, fűtőtestek közelében ne használja, közvetlen napsugárzásnak ne tegye ki.

KARBANTARTÁS
A készülékházat puha, híg tisztítószeres oldatban megnedvesített ronggyal tisztítsa. Erős oldószereket ne használjon.

AKKUMULÁTOR PAKK
A belső akkumulátor töltése a dinamóval:
1. Állítsa a BATT SELECTOR-t (akkumulátor választókapcsolója) RECHARGE (TÖLTÉS) állásba
2. Húzza ki a DINAMÓ karját
3. Forgassa gyorsan a dinamó karját a nyíl irányában (az óramutató járásának irányában)
4. Mobiltelefon töltéséhez dugaszolja a kábelt a DC OUT (egyenáramú kimenet) aljzatra

Megjegyzés:
- Ha rádióhallgatás közben tölti az akkumulátort, előfordulhat, hogy interferencia keletkezik, ami zajt okoz.
- Ha a DINAMÓ karját lassan forgatja, az akkumulátorok nem töltődnek fel teljesen
- Tartsa szem előtt, hogy a kart a helyes irányban kell forgatni. Ellenkező esetben az akkumulátor NEM fog feltöltődni.
- Ha sokáig nem használta az akkumulátort, csökkenhet a teljesítménye. A normál teljesítmény visszaállításához töltse az akkumulátort egy percnél hosszabb ideig, majd addig használja, amíg teljesen le nem merül. Ismételje meg néhányszor ugyanezt a műveletet, és az akkumulátor visszanyeri normál teljesítményét.

AA MÉRETŰ TELEPEK KEZELÉSE
1. Nyissa ki a teleptartó rekesz fedelét.
2. Tegyen bele 3 db AA méretű telepet (a készülékhez nincs tartozékként mellékelve) a megjelölt polaritásnak megfelelően.
3. Állítsa a BATT SELECTOR-t (AKKUMULÁTOR KAPCSOLÓJA) BATT (TELEP) állásba.
4. A mobiltelefonok tölthetők AA telepekről.

Megjegyzés:
- Ügyeljen arra, hogy a telepeket a megjelölt polaritás szerint helyezze be
- Különböző típusú telepeket együtt ne használjon
- Régi és új telepeket együtt ne használjon
- Nem tölthetőnek készült telepeket soha ne próbáljon tölteni
- Az elhasznált telepeket ne dobja tűzbe és ne tegye ki őket erős hőhatásnak
- Ha a készüléket hosszabb ideig nem szándékozik használni, vegye ki belőle a telepeket, hogy szivárgásukkal ne okozhassanak kárt a készülékben

A LED LÁMPA HASZNÁLATA
Állítsa a LED lámpa kapcsolóját **ON** (BE) állásba

A RÁDIÓ HALLGATÁSA
1. A VOLUME (HANGERŐ) gomb óramutató járásának irányában történő forgatásával kapcsolhatja be a rádiót és állíthatja be a kívánt hangerőt
2. Csúsztassa az AM/FM/Recharge (AM/FM/Töltés) kapcsolót FM vagy AM állásba
3. A TUNING (ÁLLOMÁSKERESŐ) gombbal hangolja be a keresett csatornát

Az FM rádiójelek jobb vétele érdekében húzza ki teljes hosszában az FM antennát. AM adó hallgatásánál pedig a készüléket forgassa vagy tegye más helyre az optimális vétel érdekében.

A készülék kikapcsolásához fordítsa a hangerő gombot teljes mértékben balra.

MŰSZAKI JELLEMZŐK
Áramellátás: 3 db AA telep//NiMH telep
Frekvenciatartomány: FM: 88–108 MHz / AM: 530–1710 kHz
Hangszóró: 8 Ω 0,5 W
Leadott teljesítmény: 150 mW (RMS max.)
Kimeneti csatlakozó: Fülhallgató, 32 Ω

Megfelelőségi nyilatkozat
Mi,
a Nedis B.V., De Tweeling 28, 5215MC 's-Hertogenbosch, Hollandia
Tel.: 0031 73 599 1055, Email: info@nedis.com

Kijelentjük, hogy a termék, amelynek:
Gyártmánya: HQ
Típusa: TORCH-EMC-01
Megnevezése: Dinamós zseblámpa-rádió-töltő

Megfelel továbbá az Európai Uniós Irányelvekben támasztott követelményeknek is.

's-Hertogenbosch,

Mrs. J. Gilad
értékesítési igazgató

Megfelelőségi nyilatkozat.
Egyetértek és elfogadom a Nedis B.V. Hollandia által adott nyilakozatot.

Jacob Gilad
HQ-Nedis kft.
ügyvezető igazgató

Biztonsági óvintézkedések:

VIGYÁZAT!
ÁRAMÜTÉS VESZÉLYE! NE NYISSA FEL!

Az áramütés veszélyének csökkentése érdekében ezt a készüléket CSAK képzett szakember nyithatja fel, szervizelés céljából. Ha probléma adódik a termékkel, kapcsolja le az elektromos hálózatról és más készülékről. Víztől és egyéb nedvességtől védje.

Karbantartás:
Csak száraz ronggyal tisztítsa. Tisztító- és súrolószerek használatát mellőzze.

Jótállás:
Nem vállalunk jótállást és felelősséget a terméken végzett változtatás vagy módosítás vagy a termék helytelen használata miatt bekövetkező károkért.

Általános tudnivalók:
A kivitel és a műszaki jellemzők előzetes értesítés nélkül is módosulhatnak.
Minden logó, terméknév és márkanév a tulajdonosának márkaneve vagy bejegyzett márkaneve, és azokat ennek tiszteletben tartásával említjük.

Figyelem!
Ezt a terméket ezzel a jelöléssel láttuk el. Azt jelenti, hogy az elhasznált elektromos és elektronikus termékeket tilos az általános háztartási hulladékhoz keverni. Begyűjtésüket külön begyűjtő létesítmények végzik.

Copyright ©

CE

KÄYTTÖOHJEET
AM/FM Dynamo Radio & Taskulamppu

Osien sijainti

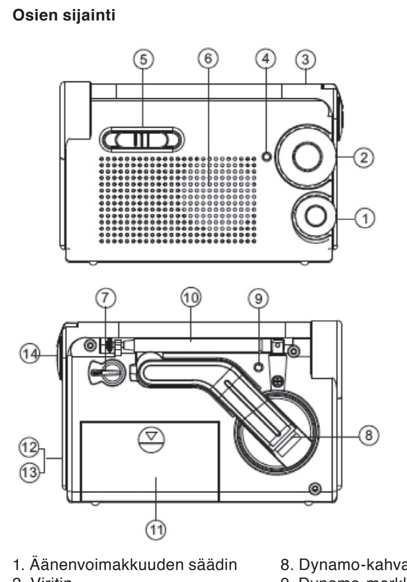

1. Äänenvoimakkuuden säädin
2. Viritin
3. AM/FM/Lataus -kaista
4. Virityksen Osoitin
5. Taskulampun ON/OFF-virtakytkin
6. Kaiutin
7. Pariston valitsin
8. Dynamo-kahva
9. Dynamo-merkkivalo
10. Antenni
11. Paristokotelo
12. DC OUT -liitin
13. DC IN -liitin
14. Taskulamppu

VAROTOIMENPITEET
Hyvän suorituskyvyn takaaminen:
Suojaa laite äärilämpötiloilta, pölyltä ja kosteudelta. Vältä laitteen käyttöä kylpyhuoneessa tai lämmittimien lähellä ja suojaa se suoralta auringonvalolta.

HUOLTO
Puhdista ulkokuori pehmeällä pyyhkeellä, jota on hiukan kostutettu mietoon pesuaineliuokseen. Älä käytä voimakkaita liuotusaineita.

AKKU
Lataa sisäinen akku dynamolla seuraavasti:
1. Aseta AKKUVALITSIN LATAUSASENTOON.
2. Vedä DYNAMON kahva ulos.
3. Lataa akku kääntämällä kahvaa nopeasti nuolen osoittamaan suuntaan (myötäpäivään).
4. Lataa matkapuhelin asettamalla kaapeli DC OUT-liittimeen.

Huom:
- Kun lataat akkua radion kuuntelun aikana, radio voi aiheuttaa häiriötä ja voit kuulla kohinaa.
- Jos DYNAMON kahvaa käännetään hiljaa, akku ei lataudu täysin.
- Huomaa, että kahvaa tulee kääntää oikeaan suuntaan. Muutoin akku EI lataudu.
- Kun akkua ei olla käytetty pitkään aikaan, sen suorituskyky voi heikentyä. Palauta akun suorituskyky lataamalla sitä yli minuutin ajan ja käyttämällä sitä niin kauan, että se tyhjenee täysin. Toista toimenpide muutaman kerran ja akun suorituskyky palautuu normaalille tasolle.

AA-PARISTOJEN KÄYTTÖ
1. Avaa paristokotelon kansi.
2. Aseta laitteeseen 3x AA -paristoa (ei kuulu pakkaukseen) napaisuusmerkintöjen mukaisesti.
3. Aseta AKKUVALITSIN asentoon BATT.
4. Matkapuhelin voidaan ladata AA-paristoista.

Huom:
- Varmista, että asetat paristot napaisuusmerkintöjen mukaisesti.
- Älä sekoita eri tyyppisiä paristoja.
- Älä käytä vanhoja ja uusia paristoja samaan aikaan.
- Älä koskaan lataa paristoja, jotka eivät ole uudelleen ladattavia.
- Älä heitä paristoja avoimeen tuleen tai altista niitä äärilämpötiloille.
- Jos et aio käyttää laitetta pitkään aikaan, poista akut laitteesta niin, että niiden vuotamiselta vältytään.

TASKULAMPUN KÄYTTÖ
Paina LED-merkkivalokytkin asentoon **ON**.

RADION VASTAANOTTO
1. Käännä ÄÄNENVOIMAKKUUDEN säädintä myötäpäivään radion kytkemiseksi päälle ja säädä äänenvoimakkuus haluamallesi tasolle.
2. Liu'uta AM/FM/Lataus -kaista asentoon FM tai AM.
3. Käännä VIRITINTÄ, kunnes löydät haluamasi aseman.

Paranna radiosignaalin vastaanottoa vetämällä FM-antenni täysin ulos. Kun kuuntelet AM-taajuutta, käännä laitetta ja pyri asettamaan se vastaanoton optimaaliseen asentoon.

Kytke laite pois päältä kääntämällä äänenvoimakkuuden säädin täysin vasemmalle.

TEKNISET TIEDOT
Teho: 3x AA paristoa/NiMH-akku
Taajuusväli: FM:88-108 MHz/AM:530-1710 kHz
Kaiutin: 8Ω 0.5w
Teho: 150 Mw (RMS.maksimi)
Liitin: Kuulokkeet 32Ω

Yhdenmukaisuusvakuutus
Me,
Nedis B.V., De Tweeling 28, 5215MC 's-Hertogenbosch, The Netherlands
Puh: 0031 73 599 1055, Sähköposti: info@nedis.com

Vakuutamme, että:
Merkki: HQ
Malli: TORCH-EMC-01
Kuvaus: Dynamo Taskulamppu-Radio-Laturi

Täyttää EU-direktiivien vaatimukset.
's-Hertogenbosch,

Mrs. J. Gilad
Toimitusjohtaja

Turvallisuuteen liittyvät varoitukset:

HUOMIO
SÄHKÖISKUVAARA ÄLÄ AVAA

Sähköiskuvaaran välttämiseksi tämän laitteen saa avata huollon yhteydessä VAIN valtuutettu teknikko. Kytke laite pois verkkovirrasta ja muista laitteista, jos ongelmia esiintyy. Älä altista tuotetta vedelle tai kosteudelle.

Huolto:
Puhdista ainoastaan kuivalla kankaalla. Älä käytä liuottimia tai hioma-aineita.

Takuu:
Takuu ja vastuuvelvollisuus mitätöityy, jos tuote vaurioituu siihen tehtyjen muutoksien tai sen väärinkäytön takia.

Yleistä:
Muutoksia malliin ja teknisiin ominaisuuksiin voidaan tehdä ilmoituksetta.
Kaikki logot, merkit ja tuotenimet ovat niiden vastaavien omistajien tuotemerkkejä tai rekisteröityjä tuotemerkkejä ja niitä on käsiteltävä sellaisina.

Huomio:
Tuote on varustettu tällä merkillä. Se merkitsee, ettei käytettyjä sähkö- tai elektronisia tuotteita saa hävittää kotitalousjätteen mukana. Kyseisille tuotteille on olemassa erillinen keräysjärjestelmä.

Copyright ©

CE

BRUKSANVISNING
AM/FM Dynamo radio & handlampa

Placering av delar

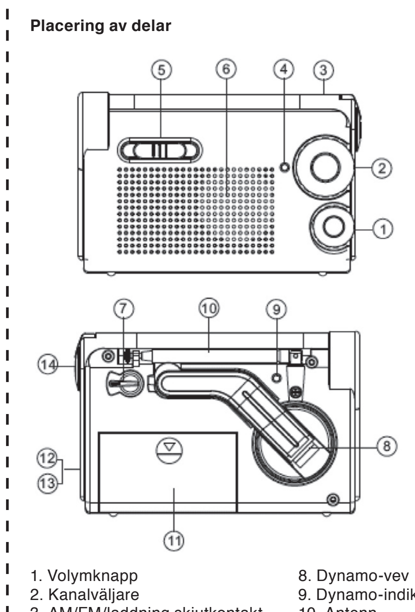

1. Volymknapp
2. Kanalväljare
3. AM/FM/laddning skjutkontakt
4. Indikátor Vyladenie
5. Handlampa till/från (ON/OFF) brytare
6. Högtalare
7. Batteriväljare
8. Dynamo-vev
9. Dynamo-indikator
10. Antenn
11. Batterifack.
12. DC OUT (likström ut) uttag
13. DC IN (likström in) uttag
14. Handlampa

FÖRSIKTIGHETSÅTGÄRDER
För att säkerställa god funktion:
Skydda apparaten för extrema temperaturer, damm och fuktighet. Undvik badrum och värmekällor och utsätt den inte för direkt solljus.

Underhåll:
Använd en mjuk trasa fuktad med en mild tvättlösning för att rengöra höljet. Använd inte starka lösningsmedel.

BATTERIENHET
För att ladda den interna batterienheten med dynamon:
1. Ställ BATTERIVÄLJAREN på RECHARGE
2. Fäll ut DYNAMONS vev
3. Rotera veven snabbt i pilens riktning (medurs) för att ladda batteriet.
4. För att ladda en mobiltelefon, anslut kabeln till DC OUT uttaget

OBS!
- När du laddar batteriet medan du lyssnar till radion, kan radion bli störd och du kanske hör störande ljud
- Om DYNAMONS vev roteras långsamt, kommer batterierna inte att laddas fullständigt
- Se till att du roterar veven i rätt riktning. Annars kommer batteriet inte att laddas
- När du inte har använt batteriet på länge, kan dess effekt minska. För att återställa batteriets effekt, ladda batteriet längre än 1 minut och använd det sedan tills det är helt tomt. Upprepa denna procedur några gånger så kommer batteriets prestationsförmåga att vara normal igen.

ANVÄNDA **AA BATTERIER**
1. Öppna batteriluckan
2. Sätt i 3 st AA batterier (ingår ej) med den polaritet som indikeras
3. Ställ BATTERIVÄLJAREN på BATT.
4. Mobiltelefonen kan laddas från AA batterierna

OBS:
- Se till att du sätter i batterierna i enlighet med polaritetsmarkeringen
- Blanda inte ihop olika typer av batterier
- Använd inte använda och nya batterier ihop
- Ladda aldrig batterier som inte är avsedda för att laddas upp
- Kasta inte batterier i öppen eld och utsätt dem inte heller för extrem hetta
- När du inte tänker använda apparaten för en lång tid, avlägsna batterierna för att undvika skador som läckande batterier kan orsaka

ANVÄNDA LED-HANDLAMPAN
Skjut LED-handlampans strömbrytare till **ON** läget

Radiomottagning
1. Vrid VOLYM knappen medurs för att koppla på radion och ställa in önskad ljudnivå
2. Skjut AM/FM/Recharge skjutkontakten till FM eller AM läge
3. Vrid på TUNING knappen för att ställa in önskad station

Dra ut FM-antennen fullständigt för att förbättra mottagningen av radiosignalen. Vrid på enheten och försök byta dess position för att få bästa möjliga mottagning när du lyssnar på en AM-frekvens.

Vrid volymknappen fullständigt till vänster för att stänga av enheten.

Specifikationer
Strömförsörjning: 3x AA batterier/NiMH batteri
Frekvensområde: FM:88-108 MHz/AM:530-1710 kHz
Högtalare: 8Ω 0.5w
Uteffekt: 150Mw (RMS.max)
Utgångskontakt: Hörlurar 32Ω

ÖVERENSSTÄMMELSEFÖRKLARING
Vi,
Nedis B.V., De Tweeling 28, 5215MC 's-Hertogenbosch,
Tel.: 0031 73 599 1055, Email: info@nedis.com

Intygar att produkten:
Märke: HQ
Modell: TORCH-EMC-01
Beskrivning: Dynamo handlampa-radio-laddare

Och uppfyller kraven i den Europeiska unionens direktiv.
's-Hertogenbosch,

Fru J. Gilad
Inköpschef

Säkerhetsanvisningar:

VARNING
RISK FÖR ELSTÖT ÖPPNA INTE

För att undvika elstötar får produkten endast öppnas av behörig tekniker när service behövs. Koppla bort produkten från nätuttaget och annan utrustning om problem uppstår. Utsätt inte produkten för vatten eller fukt.

Underhåll:
Rengör endast med torr trasa. Använd inga rengöringsmedel eller frätande medel.

Garanti:
Ingen garanti gäller vid några ändringar eller modifieringar av produkten eller för skador som har uppstått på grund av felaktig användning av denna produkt.

Allmänt:
Utseende och specifikationer kan komma att ändras utan föregående meddelande.
Alla logotyper och produktnamn är varumärken eller registrerade varumärken som tillhör sina ägare och är härmed erkända som sådana.

Obs!
Produkten är märkt med denna symbol. Det innebär att använda elektriska eller elektroniska produkter inte får slängas bland vanliga hushållssopor. Det finns särskilda återvinningssystem för dessa produkter.

Copyright ©

CE

POKYNY K POUŽÍVÁNÍ
AM/FM rádio se svítilnou a dynamem

Uspořádání ovládacích prvků

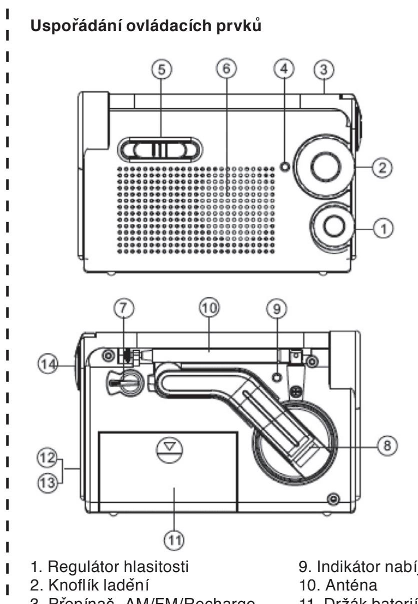

1. Regulátor hlasitosti
2. Knoflík ladění
3. Přepínač „AM/FM/Recharge (AM/FM/Nabíjení)"
4. Indikátor Vyladění
5. Vypínač svítilny „ON/OFF (Zap./Vyp.)"
6. Reproduktor
7. Přepínač „Battery (Baterie)"
8. Klička dynama
9. Indikátor nabíjení dynamem
10. Anténa
11. Držák baterií
12. Výstupní konektor stejnosměrného napětí DC OUT
13. Vstupní konektor stejnosměrného napětí DC IN
14. Bateriová svítilna

PREVENTIVNÍ DOPORUČENÍ
Pro dobrou funkci přístroje:
Chraňte přístroj před extrémními teplotami, prachem a vlhkostí. Nepoužívejte přístroj v koupelně, v blízkosti topných těles a na přímém slunci.

ÚDRŽBA
K čištění povrchu jednotky používejte jemný hadřík lehce navlhčený ve slabém roztoku neutrálního čisticího prostředku. Nepoužívejte agresivní mycí prostředky.

BLOK BATERIÍ
Nabíjení vnitřního akumulátoru pomocí dynama:
1. Nastavte „BATT SELECTOR (Přepínač baterií)" do polohy „RECHARGE (Nabíjení)".
2. Vytáhněte rukojeť DYNAMA.
3. Při nabíjení akumulátorů rychle otáčejte rukojetí dynama ve směru šipky (ve směru otáčení hodinových ručiček).
4. Při nabíjení mobilního telefonu zasuňte konektor kabelu do výstupu stejnosměrného napětí DC OUT.

Poznámka:
- Při nabíjení akumulátorů během poslechu rádia může být slyšet interferenční rušení.
- Při pomalém otáčení kličkou dynama se akumulátor nabíjí jen částečně.
- Uvědomte si, že kličkou musíte otáčet správným směrem. Jinak se akumulátor nebude nabíjet.
- Nebudete-li vložené baterie delší dobu používat, může to ovlivnit jejich kapacitu. Kapacitu akumulátoru obnovíte tak, že ho budete nabíjet po dobu nejméně 1 minuty a pak ho necháte zcela vybít běžným provozem přístroje. Tuto akci několikrát zopakujte a výkonnost akumulátoru se obnoví do původního stavu.

POUŽITÍ BATERIÍ TYPU AA
1. Sejměte kryt baterií.
2. Vložte 3 ks baterií typu AA (nejsou součástí dodávky), dodržujte vyznačenou polaritu.
3. Nastavte „BATT SELECTOR (Přepínač baterií)" do polohy BATT.
4. Mobilní telefon lze nabíjet z baterií „AA".

Poznámka:
- Při vkládání baterií dodržujte vyznačenou polaritu.
- Nevkládejte do přístroje různé typy baterií.
- Nepoužívejte současně staré a nové baterie.
- Nikdy nenabíjejte baterie, které nejsou určeny k nabíjení.
- Nevyhazujte použité baterie do ohně a neukládejte je na místa s vysokou teplotou.
- Nebudete-li přístroj delší dobu používat, baterie vyjměte, aby nedošlo k vytečení elektrolytu.

POUŽITÍ SVÍTILNY SE SVÍTIVOU DIODOU LED
Stiskněte spínač LED svítilny do polohy „ON (Zap.)."

Příjem rozhlasových stanic
1. Otáčením knoflíku „VOLUME (Hlasitost)" ve směru pohybu hodinových ručiček zapněte rádio a seřiďte hlasitost poslechu.
2. Přesunutím přepínače „AM/FM/Recharge (AM/FM/Nabíjení)" zvolte přijímané rozhlasové pásmo AM nebo FM.
3. Otáčením knoflíku „TUNING (Ladění)" nalaďte požadovanou rozhlasovou stanici.

Rozvinutím FM antény zlepšíte příjem rozhlasového signálu. Při poslechu stanic na středních vlnách (AM) otáčejte přístrojem, až naleznete polohu optimálního příjmu.

Přístroj vypněte otočením regulátoru hlasitosti zcela vlevo.

Technické údaje
Napájení: 3x baterie velikosti AA / NiMH akumulátory
Frekvenční rozsah: FM: 88 - 108 MHz / AM: 530 - 1710 kHz
Reproduktor: 8 Ω 0,5 W
Výstupní výkon: 150 mW (efektivní, max.)
Výstupní konektor: Pro sluchátka 32 Ω

Prohlášení o shodě
Společnost
Nedis B.V., De Tweeling 28, 5215MC 's-Hertogenbosch, Nizozemí
Tel.: 0031 73 599 1055, Email: info@nedis.com

prohlašuje, že výrobek:
Značka: HQ
Model: TORCH-EMC-01
Popis: Rádio a svítilna s nabíjecím dynamem

je v souladu s požadavky předpisů Evropské unie.
's-Hertogenbosch

Paní J. Gilad
Obchodní ředitelka

Bezpečnostní opatření:

UPOZORNĚNÍ
NEBEZPEČÍ ÚRAZU ELEKTRICKÝM PROUDEM NEOTEVÍRAT

Abyste zabránili nebezpečí úrazu elektrickým proudem, svěřte opravu zařízení POUZE kvalifikovanému servisnímu technikovi/středisku. Před prováděním opravy vždy odpojte zařízení od přívodu elektrické energie a od dalších spotřebičů, které mohou být s vaším zařízením propojeny. Nevystavujte vypínač nadměrné vlhkosti nebo vodě.

Údržba:
K čištění používejte pouze suchý hadřík. Nepoužívejte rozpouštědla ani abrazivní materiály.

Záruka:
Jakékoli změny, modifikace nebo poškození zařízení v důsledku nesprávného zacházení se zařízením ruší platnost záruční smlouvy.

Obecné upozornění:
Design, provedení a parametry výrobku se mohou měnit bez předchozího upozornění uživatele výrobcem.
Všechna loga a názvy výrobků jsou obchodní značky nebo registrované obchodní značky příslušných vlastníků a jsou chráněny příslušnými zákony.

Upozornění:
Tento výrobek je označen následujícím symbolem. To znamená, že s výrobkem je nutné zacházet jako s nebezpečným elektrickým a elektronickým odpadem a nelze jej po skončení životnosti vyhazovat do běžného domácího odpadu. Výrobek je nutné odevzdat sběrným surovinám nebo recyklačnímu středisku, které se zabývá zpracováním nebezpečných odpadů.

Copyright © (Autorská práva)

CE

INSTRUCŢIUNI DE UTILIZARE
Radio AM/FM & Lanternă cu dinam

Localizarea părţilor componente

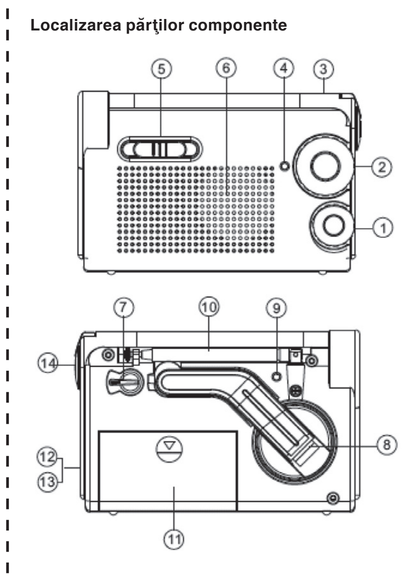

1. Buton rotativ pt. volum
2. Buton rotativ pt. acord
3. Comutator AM/FM/Recharge (AM/FM/Reîncărcare)
4. Indicator de Tuning
5. Comutator pornire/oprire (ON/OFF) lanternă
6. Difuzor
7. Selectorul alimentării electrice
8. Mâner dinam
9. Indicator dinam
10. Antenă
11. Compartimentul bateriilor
12. Mufa jack DC OUT (Ieşire CC)
13. Mufa jack DC iN (Intrare CC)
14. Lanternă

PRECAUŢII DE UTILIZARE
Pentru a putea menţine performanţa optimă a aparatului:
Feriţi aparatul de temperaturile extreme, de praf şi de umezeală. Evitaţi amplasarea lui în baie sau în apropierea radiatoarelor şi feriţi-l de razele solare.

ÎNTREŢINERE:
Curăţaţi carcasa cu o cârpă moale, înmuiată puţin într-un detergent neutru. Nu utilizaţi solvenţi puternici.

ACUMULATORII
Reîncărcarea acumulatorilor din aparat cu dinamul:
1. Comutaţi selectorul alimentării electrice (BATT SELECTOR) în poziţia RECHARGE (Reîncărcare).
2. Trageţi afară mânerul dinamului (DYNAMO).
3. Învârtiţi repede mânerul în direcţia arătată de săgeată (în direcţia mersului acelor de ceasornic), pentru a încărca acumulatorii.
4. Pentru a încărca un telefon mobil, introduceţi cablul de conectare în mufa jack DC OUT (Ieşire curent continuu).

Observaţie:
- Dacă încărcarea acumulatorilor se face în paralel cu ascultarea unui post de radio, s-ar putea ca radioul să intre în interferenţă şi să auziţi anumite zgomote de fond.
- Dacă rotiţi prea încet mânerul dinamului (DYNAMO), acumulatorii nu se vor reîncărca complet.
- Nu uitaţi că mânerul trebuie rotit în direcţia corectă! În caz contrar acumulatorii NU vor fi reîncărcaţi.
- Dacă acumulatorii nu sunt utilizaţi o perioadă mai lungă de timp, performanţa lor poate să scadă. Pentru a restabili performanţa acumulatorilor, încărcaţi acumulatorii mai mult de un minut şi utilizaţi-le până la descărcarea lor completă. Repetaţi această operaţiune de mai multe ori şi performanţa acumulatorilor va reveni la normal.

UTILIZAREA BATERIILOR DE TIP AA
1. Deschideţi capacul compartimentului bateriilor.
2. Introduceţi 3 baterii de tip AA (nefurnizate), cu polaritatea corectă.
3. Comutaţi selectorul alimentării electrice (BATT SELECTOR) în poziţia BATT (Baterii).
4. Telefonul mobil poate fi reîncărcat de la bateriile de tip AA.

Observaţie:
- Aveţi grijă ca să introduceţi bateriile cu polaritatea indicată.
- Nu utilizaţi concomitent baterii de tipuri diferite.
- Nu utilizaţi concomitent baterii noi şi vechi.
- Nu încercaţi niciodată reîncărcarea bateriilor nereîncărcabile.
- Nu aruncaţi în foc bateriile şi nu le expuneţi căldurii excesive.
- Dacă nu intenţionaţi să utilizaţi aparatul o perioadă mai lungă de timp, scoateţi bateriile din el, pentru a preîntâmpina curgerea lor.

UTILIZAREA LANTERNEI CU LED-URI
Culisaţi comutatorul lanternei LED în poziţia **ON** (Pornit).

RECEPŢIA RADIO
1. Pentru a porni radioul şi pentru a regla volumul sunetului, rotiţi butonul VOLUME (Volum sunet) în direcţia mersului acelor de ceasornic.
2. Culisaţi comutatorul AM/FM/Recharge în poziţia FM sau AM.
3. Rotiţi butonul rotativ TUNING (Acord) până la acordarea pe postul de radio dorit.

Pentru a îmbunătăţi recepţia semnalului radio, întindeţi complet antena FM. Dacă ascultaţi un post de radio care emite pe frecvenţa AM, rotiţi unitatea până la obţinerea recepţiei optime.

Pentru a opri unitatea, rotiţi butonul rotativ al volumului spre stânga, până la refuz.

SPECIFICAŢII TEHNICE
Alimentare: 3 baterii de tip AA/acumulator NiMH
Plaja de frecvenţă: FM: 88-108 MHz/AM: 530-1710 kHz
Difuzor: 8 ohmi, 0,5 W
Putere degajată: 150 mW (RMS max.)
Mufă jack de ieşire: Căşti 32 Ω

Declaraţie de conformitate
Noi,
Nedis B.V., De Tweeling 28, 5215MC 's-Hertogenbosch, Olanda
Tel.: 0031 73 599 1055, Email: info@nedis.com

Declarăm că acest produs:
Marca: HQ
Model: TORCH-EMC-01
Descriere: Lanternă cu dinam-radio-încărcător

Este în conformitate cu cerinţele directivelor Uniunii Europene.
's-Hertogenbosch,

J. Gilad
Director Achiziţii

Măsuri de siguranţă:

ATENŢIE!
PERICOL DE ELECTROCUTARE NU-L DESCHIDEŢI!

Dacă apare necesitatea serviceului, pentru a evita riscul de electrocutare, acest produs trebuie deschis NUMAI de către un tehnician autorizat. Dacă în timpul funcţionării a apărut o problemă, deconectaţi aparatul de la priză şi de la aparatele conexe. Feriţi aparatul de apă şi de umezeală.

Întreţinere:
Curăţarea trebuie făcută cu o cârpă uscată. Nu folosiţi solvenţi sau agenţi de curăţare abrazivi.

Garanţie:
Nu oferim nicio garanţie şi nu ne asumăm niciun fel de responsabilitate în cazul schimbărilor sau modificărilor aduse acestui produs sau în cazul deteriorării cauzate de utilizarea incorectă a produsului.

Generalităţi:
Designul şi specificaţiile produsului pot fi modificate fără o notificare prealabilă.
Toate siglele mărcilor şi numele produselor sunt mărci comerciale sau mărci comerciale înregistrate ale proprietarilor de drept şi aici sunt recunoscute ca atare.

Atenţie:
Produsul este marcat cu acest simbol. Acesta indică faptul că produsele electrice şi electronice uzate nu trebuie aruncate în gunoiul menajer. Aceste produse au un sistem separat de colectare.

Copyright ©

CE

ΟΔΗΓΙΕΣ ΛΕΙΤΟΥΡΓΙΑΣ
AM/FM Ραδιόφωνο & Φακός

Τοποθεσία τμημάτων

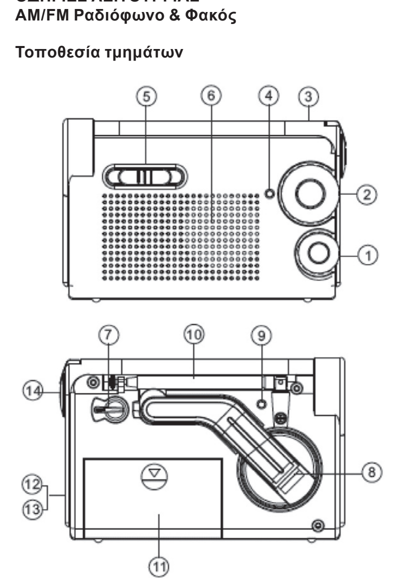

1. Έλεγχος έντασης
2. Επιλογή σταθμού
3. Επιλογή AM/FM
4. Ένδειξη σταθμού
5. Φακός ON/OFF
6. Ηχεία
7. Επιλογή τροφοδοσίας
8. Μοχλός δυναμό
9. Ένδειξη δυναμό
10. Κεραία
11. Χώρος μπαταρίας
12. Έξοδος DC
13. Είσοδος DC
14. Flashlight

Προφυλάξεις
Για την διασφάλιση καλής λειτουργίας:
Προστατέψτε την συσκευή από ακραίες θερμοκρασίες, σκόνη και υγρασία. Αποφύγετε χώρους όπως λουτρά και μην το εκθέτετε απευθείας στον ήλιο.

Συντήρηση
Για να καθαρίστε την συσκευή, χρησιμοποιήστε ένα απαλό κομμάτι υφάσματος ελαφρώς βρεγμένο. Μην χρησιμοποιείτε σκληρά διαλυτικά κτλ.

Μπαταρία
Για επαναφόρτιση της εσωτερικής μπαταρίας με το δυναμό:
1 Ρυθμίστε τον επιλογέα μπαταρίας στην θέση RECHARGE
2 Τραβήξτε τον μοχλό του δυναμό προς τα έξω
3. Για να φορτίσετε την μπαταρία γυρίστε τον μοχλό γρήγορα στην κατεύθυνση του βέλους (δεξιόστροφα)
4. Για να φορτίστε ένα κινητό τηλέφωνο, βάλτε το καλώδιο στην υποδοχή DC OUT

Σημείωση:
- Όταν φορτίζετε την μπαταρία ενώ ακούτε ραδιόφωνο, μπορεί να ακούσετε παράσιτα από το ραδιόφωνο
- Εάν γυρίζετε τον μοχλό του δυναμό αργά, οι μπαταρίες μπορεί να μη φορτιστούν πλήρως
- Να θυμάστε ότι ο μοχλός πρέπει να στρέφεται προς την σωστή κατεύθυνση. Διαφορετικά οι μπαταρίες ΔΕΝ θα φορτιστούν.
- Εάν δεν έχετε φορτίσει τις μπαταρίες για πολύ καιρό, η απόδοση τους μπορεί να μειωθεί. Για να επαναφέρετε την ισχύ της μπαταρίας, φορτίστε την μπαταρία για περισσότερο από ένα λεπτό και χρησιμοποιείστε την συσκευή μέχρι να αδειάσει εντελώς η μπαταρία. Επαναλάβετε την διαδικασία αρκετές φορές και η κατάσταση της μπαταρίας θα επανέλθει σε φυσιολογικά επίπεδα.

Χρησιμοποιώντας AA μπαταρίες
1. Ανοίξτε το καπάκι των μπαταριών
2. Τοποθετείστε 3x AA μπαταρίες (Δεν συμπεριλαμβάνονται) σύμφωνα με το σχεδιάγραμμα πολικότητας
3. Τοποθετείστε το διακόπτη BATT SELECTOR στη θέση BATT.
4. Το κινητό τηλέφωνο μπορεί να φορτιστεί από τις AA μπαταρίες

Σημείωση:
- Σιγουρευτείτε ότι έχετε τοποθετήσει τις μπαταρίες σωστά
- Μην μπερδεύετε διαφορετικές μάρκες μπαταριών
- Μην χρησιμοποιείτε παλιές με καινούργιες μπαταρίες ταυτόχρονα
- Ποτέ μη φορτίζετε μη επαναφορτιζόμενες μπαταρίες
- Μην πετάτε τις μπαταρίες σε φωτιά ή τις εκθέτετε σε ακραίες θερμοκρασίες
- Εάν πρόκειται να μην χρησιμοποιείστε την συσκευή για αρκετό χρονικό διάστημα, αφαιρέστε τις μπαταρίες για αποφυγή διαρροής

ΧΡΗΣΙΜΟΠΟΙΩΝΤΑΣ ΤΟ LED FLASHLIGHT
Πιέστε τον διακόπτη LED flashlight στην θέση **ON**

Λήψη ραδιοφωνικών σταθμών
1. Ανοίξτε την ένταση της φωνής δεξιόστροφα για να ανοίξτε την λειτουργία του ραδιοφώνου και να ρυθμίστε την επιθυμητή ένταση
2. Επιλέξτε μία θέση AM/FM/Recharge
3. Ρυθμίστε τον σταθμό που επιθυμείτε γυρίζοντας την ροδέλα TUNING

Για να βελτιώστε την λήψη ανοίξτε την κεραία πλήρως. Όταν ακούτε σταθμούς σε συχνότητα AM γυρίστε την συσκευή για βέλτιστη λήψη.

Για να κλείσετε την συσκευή, γυρίστε πλήρως την ένταση αριστερόστροφα.

ΧΑΡΑΚΤΗΡΙΣΤΙΚΑ
Τροφοδοσία: 3x AA μπαταρίες NiMH
Εύρος συχνότητας: FM:88-108 MHz/AM:530-1710 kHz
Ηχεία: 8Ω 0.5w
Ισχύς: 150Mw (RMS.max)
Έξοδος ακουστικών: Earphone 32Ω

Declaration of conformity
We,
Nedis B.V., De Tweeling 28, 5215MC 's-Hertogenbosch, The Netherlands
Tel.: 0031 73 599 1055, Email: info@nedis.com

Declare that product:
Brand: HQ
Model: TORCH-EMC-01
Description: Dynamo Torch-Radio-Charger

And complies with the requirements of the European Union Directives.

's-Hertogenbosch,

Mrs. J. Gilad
Purchase director

Προφυλάξεις ασφαλείας:

ΠΡΟΣΟΧΗ
ΚΙΝΔΥΝΟΣ ΗΛΕΚΤΡΟΠΛΗΞΙΑΣ ΜΗΝ ΤΟ ΑΝΟΙΓΕΤΕ

Για να μειώστε το ρίσκο ηλεκτροπληξίας, το συγκεκριμένο προϊόν θα πρέπει να ανοίγεται ΜΟΝΟ από εξουσιοδοτημένο τεχνικό όταν απαιτείται κάποια υπηρεσία. Αποσυνδέστε το προϊόν από την παροχή ηλεκτρικού ρεύματος και από άλλες συσκευές όταν προκύπτει κάποιο πρόβλημα. Μη εκθέτετε το προϊόν σε νερό ή υγρασία.

Συντήρηση:
Καθαρίστε μόνο με ένα στεγνό κομμάτι ύφασμα. Μην χρησιμοποιείτε διαλύτες ή λειαντικά.

Εγγύηση:
Η εγγύηση του συγκεκριμένου προϊόντος παύει να ισχύει και δεν γίνεται αποδεκτή σε περίπτωση αλλαγής ή μετατροπής του προϊόντος ή βλάβης που προκλήθηκε από λανθασμένη χρήση του.

Γενικά:
Το σχέδιο και τα χαρακτηριστικά μπορούν να αλλάξουν χωρίς καμία προειδοποίηση.
Όλα τα λογότυπα και οι ονομασίες είναι ιδιοκτησία του κατασκευαστή.

Προσοχή:
Το συγκεκριμένο προϊόν έχει χαρακτηριστεί με αυτό το σύμβολο. Αυτό σημαίνει ότι μεταχειρισμένες ηλεκτρικές και ηλεκτρονικές συσκευές δεν πρέπει να πετιούνται στο καλάθι αχρήστων με τα υπόλοιπα απορρίμματα. Υπάρχει ξεχωριστό σύστημα συλλογής για τέτοιου είδους αντικείμενα.

Copyright ©

CE