VALUELINE

SVL-IPCAM10

IP camera

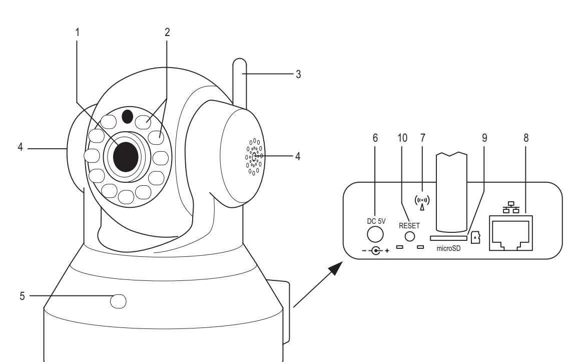

A

B

Description (fig. A) — English

1. Lens
2. Infrared LED
3. Antenna
4. Speaker
5. Microphone
6. DC input (5V)
7. Internet connection indicator
8. LAN cable connection
9. Memory card slot (microSD)
10. Reset button

Connecting the camera

- Connect the power adapter to the DC input of the device and to the wall socket.

Downloading and installing the app (fig. B)

- Download and install the app from Apple App Store or Google Play Store on your mobile device by searching the keywords "VL cam" or using the 2D barcode.
- Enter your email address and password to register your user account.
  Default password: "888888". Note: It is recommended to change the password after installation.

Pairing the devices / Displaying the video image

- Tap "+" to enter the user interface of the camera.
- Hold your mobile phone close to the camera.
- Tap "One key WiFi configuration" to pair the camera with your mobile phone. If the pairing is successful, one beep will sound.
- Tap "Bind" to display the video image from the camera on your mobile phone.

Note: If you are not able to add the camera through Wi-Fi, use a LAN cable to connect the camera to the router and add the camera.

Video interface

	Panning (horizontal movement)		Tilting (vertical movement)
	Preset position		Full screen
	Disable sound		Disable speech
	Take photos Browse photos in history		Record videos View videos in history

Other settings

Select "Device management" to delete a camera, restore the factory settings, perform a firmware upgrade, view the video history, etc.

- Delete a camera:
  - Select the camera and swipe to the left.
  - Tap "Delete".
- Restore the factory settings:
  - Use a small needle or a paper clip to press and hold the reset button for 15 seconds.
- Perform a firmware upgrade:
  - Find the camera list.
  - Tap "Firmware upgrade".
- View the video history:
  - Tap the history records to view videos according to the camera list.

Accessing the camera via the PC client software

- Download the PC client software via from our website: www.nedis.com

Safety

CAUTION
RISK OF ELECTRIC SHOCK DO NOT OPEN

- To reduce risk of electric shock, this product should only be opened by an authorized technician when service is required.
- Disconnect the product from the mains and other equipment if a problem should occur.

- Read the manual carefully before use. Keep the manual for future reference.
- Only use the device for its intended purposes. Do not use the device for other purposes than described in the manual.
- Do not use the device if any part is damaged or defective. If the device is damaged or defective, replace the device immediately.

Cleaning and maintenance

Warning!

- Do not use cleaning solvents or abrasives.
- Do not clean the inside of the device.
- Do not attempt to repair the device. If the device does not operate correctly, replace it with a new device.

- Clean the outside of the device using a soft, damp cloth.

Beschrijving (fig. A) — Nederlands

1. Lens
2. Infrarood LED
3. Antenne
4. Speaker
5. Microfoon
6. DC-ingang (5V)
7. Internetaansluitingsindicator
8. LAN-kabelaansluiting
9. Geheugenkaartsleuf (microSD)
10. Resetknop

De camera aansluiten

- Sluit de stroomadapter aan op de DC-ingang van het apparaat en op het stopcontact.

De app downloaden en installeren (fig. B)

- Download en installeer de app uit de Apple App Store of Google Play Store op uw mobiele apparaat door naar de trefwoorden "VL cam" te zoeken of de 2D-barcode te gebruiken.
- Voer uw e-mailadres en wachtwoord in om uw gebruikersaccount te registreren.
  Standaard wachtwoord: "888888". Opmerking: Het wordt aanbevolen om het wachtwoord na de installatie te wijzigen.

De apparaten koppelen / Het videobeeld weergeven

- Tik op "+" om naar de gebruikersinterface van de camera te gaan.
- Houd uw mobiele telefoon dicht bij de camera.
- Tik op "One key WiFi configuration" om de camera te koppelen met uw mobiele telefoon. Indien de koppeling succesvol is, zal er één pieptoon klinken.
- Tik op "Bind" om het videobeeld van de camera op uw mobiele telefoon weer te geven.

Opmerking: Indien u niet in staat om de camera via Wi-Fi toe te voegen, gebruik dan een LAN-kabel om de camera op de router aan te sluiten en de camera toe te voegen.

Video-interface

	Pannen (horizontale beweging)		Kantelen (verticale beweging)
	Vooraf ingestelde positie		Volledig scherm
	Geluid uitschakelen		Spraak uitschakelen
	Foto's maken Door foto's bladeren in de geschiedenis		Video's opnemen Video's bekijken in de geschiedenis

Andere instellingen

Selecteer "Device management" om een camera te verwijderen, de fabrieksinstellingen te herstellen, een firmware-upgrade uit te voeren, de videogeschiedenis te bekijken, etc.

- Een camera verwijderen:
  - Selecteer de camera en swipe naar links.
  - Tik op "Delete".
- De fabrieksinstellingen herstellen:
  - Gebruik een kleine naald of een paperclip om de resetknop 15 seconden ingedrukt te houden.
- Een firmware-upgrade uitvoeren:
  - Zoek de cameralijst.
  - Tik op "Firmware upgrade".
- De videogeschiedenis bekijken:
  - Tik op de geschiedenisverslagen om de video's te bekijken volgens de cameralijst.

De camera via de PC-client-software benaderen

- Download de PC-client-software van onze website: www.nedis.com

Veiligheid

CAUTION
RISK OF ELECTRIC SHOCK DO NOT OPEN

- Dit product mag voor onderhoud alleen worden geopend door een erkend technicus om het risico op elektrische schokken te verkleinen.
- Koppel het product los van het stopcontact en van andere apparatuur als er zich problemen voordoen.

- Lees voor gebruik de handleiding aandachtig door. Bewaar de handleiding voor latere raadpleging.
- Gebruik het apparaat uitsluitend voor de beoogde doeleinden. Gebruik het apparaat niet voor andere doeleinden dan beschreven in de handleiding.
- Gebruik het apparaat niet als een onderdeel beschadigd of defect is. Vervang een beschadigd of defect apparaat onmiddellijk.

Reiniging en onderhoud

Waarschuwing!

- Gebruik geen reinigingsmiddelen of schuurmiddelen.
- Reinig niet de binnenzijde van het apparaat.
- Probeer het apparaat niet te repareren. Indien het apparaat niet juist werkt, vervang het dan door een nieuw apparaat.

- Reinig de buitenzijde van het apparaat met een zachte, vochtige doek.

Beschreibung (Abb. A) — Deutsch

1. Objektiv
2. Infrarot-LED
3. Antenne
4. Lautsprecher
5. Mikrofon
6. DC-Eingang (5V)
7. Internet-Verbindungsanzeige
8. LAN-Kabel-Anschluss
9. Speicherkartenschlitz (Micro-SD)
10. Reset-Taste

Anschließen der Kamera

- Verbinden Sie den Netzadapter mit dem Gleichstromeingang des Geräts und mit der Wandsteckdose.

Herunterladen und Installieren der App (Abb. B)

- Laden Sie die App vom Apple App Store oder Google Play Store auf Ihr Mobilgerät herunter und installieren Sie sie, indem Sie die Schlüsselwörter "VL cam" suchen oder den 2D-Strichcode verwenden.
- Geben Sie Ihre E-Mail-Adresse und das Passwort ein, um Ihr Benutzerkonto zu registrieren.
  Voreingestelltes Passwort: "888888". Hinweis: Es wird empfohlen, das Passwort nach der Installation zu ändern.

Koppeln der Geräte / Anzeige des Videobildes

- Tippen Sie auf "+", um die Benutzerschnittstelle der Kamera einzugeben.
- Halten Sie Ihr Mobiltelefon an die Kamera.
- Tippen Sie auf "One key WiFi configuration", um die Kamera mit Ihrem Mobiltelefon zu koppeln. Ist die Kopplung erfolgreich, ertönt ein einziges Signal.
- Tippen Sie auf "Bind", um das Videobild von der Kamera auf Ihrem Mobiltelefon anzeigen zu lassen.

Hinweis: Falls es nicht möglich ist, die Kamera über Wi-Fi hinzuzufügen, verwenden Sie ein LAN-Kabel, um die Kamera mit dem Router zu verbinden und die Kamera hinzuzufügen.

Videoschnittstelle

	Schwenken (horizontale Bewegung)		Neigen (vertikale Bewegung)
	Voreingestellte Position		Vollbild
	Ton deaktivieren		Sprache deaktivieren
	Fotos machen Fotos im Geschichtsverlauf durchblättern		Videos aufzeichnen Videos im Geschichtsverlauf anzeigen lassen

Weitere Einstellungen

Wählen Sie "Device management", um eine Kamera zu löschen, um die Werkseinstellungen wiederherzustellen, um eine Firmware-Aktualisierung durchzuführen, um Videos im Geschichtsverlauf zu betrachten, usw.

- Löschen einer Kamera:
  - Wählen Sie die Kamera und wischen Sie nach links.
  - Tippen Sie auf "Delete".
- Wiederherstellen der Werkseinstellungen:
  - Verwenden Sie eine kleine Nadel oder eine Büroklammer, um die Reset-Taste zu drücken und 15 Sekunden lang zu halten.
- Durchführung einer Firmware-Aktualisierung:
  - Suchen Sie die Kameraliste.
  - Tippen Sie auf "Firmware upgrade".
- Betrachten der Videos im Geschichtsverlauf:
  - Tippen Sie auf die Aufzeichnungen im Geschichtsverlauf, um die Videos entsprechend der Kameraliste anzeigen zu lassen.

Zugriff auf die Kamera über die PC-Client-Software

- Laden Sie die PC-Client-Software auf unserer Webseite www.nedis.com herunter.

Sicherheit

CAUTION
RISK OF ELECTRIC SHOCK DO NOT OPEN

- Um die Gefahr eines elektrischen Schlags zu verringern, sollte dieses Produkt bei erforderlichen Servicearbeiten ausschließlich von einem autorisierten Techniker geöffnet werden.
- Bei Problemen trennen Sie das Gerät bitte von der Spannungsversorgung und von anderen Geräten.

- Lesen Sie die Bedienungsanleitung vor dem Gebrauch genau durch. Bitte bewahren Sie die Bedienungsanleitung zur späteren Bezugnahme auf.
- Verwenden Sie das Gerät nur bestimmungsgemäß. Verwenden Sie das Gerät nur für den in dieser Bedienungsanleitung beschriebenen Zweck.
- Verwenden Sie das Gerät nicht, falls ein Teil beschädigt oder defekt ist. Ist das Gerät beschädigt oder defekt, erneuern Sie es unverzüglich.

Reinigung und Pflege

Warnung!

- Verwenden Sie keine Lösungs- oder Scheuermittel.
- Reinigen Sie das Gerät nicht von innen.
- Versuchen Sie nicht, das Gerät zu reparieren. Falls das Gerät nicht einwandfrei arbeitet, tauschen Sie es gegen ein neues aus.

- Reinigen Sie das Äußere des Geräts mit einem weichen feuchten Tuch.

Descripción (fig. A) — Español

1. Lente
2. LED de infrarrojos
3. Antena
4. Altavoz
5. Micrófono
6. Entrada CC (5V)
7. Indicador de conexión a Internet
8. Cable de conexión a LAN
9. Ranura de tarjeta de memoria (microSD)
10. Botón de reinicio

Conexión de la cámara

- Conecte el adaptador de alimentación a la entrada de CC del dispositivo y a la toma de pared.

Descarga e instalación de la aplicación (fig. B)

- Descargue e instale la aplicación de Apple App Store o Google Play Store en su dispositivo móvil buscando las palabras clave "VL cam" o utilizando el código de barras 2D.
- Introduzca su dirección de correo electrónico y contraseña para registrar su cuenta de usuario.
  Contraseña predeterminada: "888888". Nota: Se recomienda cambiar la contraseña después de la instalación.

Emparejamiento de los dispositivos / Visualización de la imagen de vídeo

- Toque "+" para acceder a la interfaz del usuario de la cámara.
- Sujete su teléfono móvil cerca de la cámara.
- Toque "One key WiFi configuration" para emparejar la cámara con su teléfono móvil. Si el emparejamiento es correcto, se oirá un pitido.
- Toque "Bind" para mostrar la imagen de vídeo de la cámara en su teléfono móvil.

Nota: Si no puede agregar la cámara mediante Wi-Fi, utilice un cable LAN para conectar la cámara al router y agregar la cámara.

Interfaz de vídeo

	Movimiento panorámico (movimiento horizontal)		Inclinación (movimiento vertical)
	Posición predefinida		Pantalla completa
	Deshabilitar sonido		Deshabilitar voz
	Tomar fotos Navegar por las fotos del historial		Grabar vídeos Ver vídeos del historial

Otros ajustes

Seleccione "Device management" para eliminar una cámara, restablecer los ajustes de fábrica, realizar una actualización de firmware, ver el historial de vídeos, etc.

- Eliminar una cámara:
  - Seleccione la cámara y deslice el dedo a la izquierda.
  - Toque "Delete".
- Restablecer los ajustes de fábrica:
  - Utilice un alfiler o un clip para presionar y mantener presionado el botón de reinicio durante 15 segundos.
- Realizar una actualización de firmware:
  - Busque la lista de la cámara.
  - Toque "Firmware upgrade".
- Ver el historial de vídeos:
  - Toque los registros del historial para ver vídeos según la lista de la cámara.

Acceso a la cámara mediante el software PC client

- Descargue el software PC client de nuestro sitio web: www.nedis.com

Seguridad

CAUTION
RISK OF ELECTRIC SHOCK DO NOT OPEN

- Para reducir el peligro de descarga eléctrica, este producto sólo debería abrirlo un técnico autorizado cuando necesite reparación.
- Desconecte el producto de la toma de corriente y de los otros equipos si ocurriera algún problema.

- Lea el manual detenidamente antes del uso. Conserve el manual en caso de futura necesidad.
- Utilice el dispositivo únicamente para su uso previsto. No utilice el dispositivo con una finalidad distinta a la descrita en el manual.
- No utilice el dispositivo si alguna pieza ha sufrido daños o tiene un defecto. Si el dispositivo ha sufrido daños o tiene un defecto, sustitúyalo inmediatamente.

Limpieza y mantenimiento

¡Advertencia!

- No utilice disolventes de limpieza ni productos abrasivos.
- No limpie el interior del dispositivo.
- No intente reparar el dispositivo. Si el dispositivo no funciona correctamente, sustitúyalo por uno nuevo.

- Limpie el exterior del dispositivo con un paño suave humedecido.

Description (fig. A) — Français

1. Objectif
2. DEL infrarouge
3. Antenne
4. Haut-parleur
5. Microphone
6. Entrée CC (5V)
7. Indicateur de connexion Internet
8. Connexion de câble LAN
9. Logement de carte mémoire (microSD)
10. Bouton de réinitialisation

Branchement de la caméra

- Connectez l'adaptateur d'alimentation à l'entrée CC du dispositif et à la prise murale.

Téléchargement et installation d'app (fig. B)

- Téléchargez et installez l'app depuis l'Apple App Store ou Google Play Store sur votre dispositif mobile en cherchant le mot clé "VL cam" ou avec le code-barres 2D.
- Saisissez votre adresse e-mail et votre mot de passe afin d'enregistrer votre compte d'utilisateur.
  Mot de passe par défaut : "888888". Remarque : Nous recommandons de changer de mot de passe après l'installation.

Appariement des appareils / Affichage d'image vidéo

- Touchez "+" pour accéder à l'interface utilisateur de la caméra.
- Tenez votre portable à proximité de la caméra.
- Touchez "One key WiFi configuration" pour associer la caméra avec votre portable. Si l'appariement est réussi, un bip retentit.
- Touchez "Bind" pour afficher l'image vidéo de la caméra sur votre portable.

Remarque : Si vous n'arrivez pas à ajouter la caméra via Wi-Fi, utilisez un câble LAN afin de connecter la caméra au routeur puis ajoutez la caméra.

Interface vidéo

	Panorama (mouvement horizontal)		Inclinaison (mouvement vertical)
	Position préréglée		Plein écran
	Désactivation son		Désactivation parole
	Capture photos Affichage de photos dans l'historique		Enregistrement de vidéos Affichage de vidéos dans l'historique

Autres réglages

Sélectionnez "Device management" pour supprimer une caméra, restaurer les réglages d'usine, effectuer une mise à niveau logicielle, afficher l'historique vidéo, etc.

- Supprimez une caméra :
  - Sélectionnez la caméra et glissez à gauche.
  - Touchez "Delete".
- Restaurez les réglages d'usine :
  - Utilisez une petite aiguille ou un trombone afin d'appuyer sur le bouton de réinitialisation sans relâcher pendant 15 secondes.
- Effectuez une mise à niveau logicielle :
  - Trouvez la liste des caméras.
  - Touchez "Firmware upgrade".
- Affichez l'historique vidéo :
  - Touchez les enregistrements dans l'historique pour afficher les vidéos selon la liste des caméras.

Accès à la caméra via le logiciel client du PC

- Téléchargez le logiciel client du PC depuis notre site Web : www.nedis.com

Sécurité

CAUTION
RISK OF ELECTRIC SHOCK DO NOT OPEN

- Pour réduire le risque de choc électrique, ce produit doit être ouvert uniquement par un technicien qualifié si une réparation s'impose.
- Débranchez l'appareil et les autres équipements du secteur s'il y a un problème.

- Lisez attentivement le manuel avant usage. Conservez le manuel pour toute référence ultérieure.
- Utilisez l'appareil uniquement pour son usage prévu. N'utilisez pas l'appareil à d'autres fins que celles décrites dans le manuel.
- N'utilisez pas l'appareil si une pièce quelconque est endommagée ou défectueuse. Si l'appareil est endommagé ou défectueux, remplacez-le immédiatement.

Nettoyage et entretien

Avertissement !

- N'utilisez pas de solvants ni de produits abrasifs.
- Ne nettoyez pas l'intérieur de l'appareil.
- Ne tentez pas de réparer l'appareil. Si l'appareil fonctionne mal, remplacez-le par un neuf.

- Nettoyez l'extérieur de l'appareil avec un chiffon doux et humide.

Descrizione (fig. A) — Italiano

1. Obiettivo
2. LED a infrarossi
3. Antenna
4. Altoparlante
5. Microfono
6. Ingresso CC (5V)
7. Indicatore di connessione a Internet
8. Connessione del cavo LAN
9. Slot della scheda di memoria (microSD)
10. Pulsante di reset

Collegamento della telecamera

- Collegare l'adattatore di alimentazione all'ingresso CC del dispositivo e alla presa a parete.

Scaricamento e installazione dell'app (fig. B)

- Scaricare e installare l'app da Apple App Store o Google Play Store sul dispositivo mobile cercando le parole chiave "VL cam" o utilizzando il codice a barre 2D.
- Immettere l'indirizzo e-mail e la password per registrare l'account utente.
  Password predefinita: "888888". Nota: Dopo l'installazione si consiglia di cambiare password.

Accoppiamento dei dispositivi / Visualizzazione delle immagini video

- Toccare "+" per accedere all'interfaccia utente della telecamera.
- Tenere il cellulare vicino alla telecamera.
- Toccare "One key WiFi configuration" per accoppiare la telecamera con il cellulare. Se l'accoppiamento viene completato correttamente, viene emesso un segnale acustico.
- Toccare "Bind" per visualizzare l'immagine video dalla telecamera sul cellulare.

Nota: Qualora non si riuscisse ad aggiungere la telecamera tramite connessione Wi-Fi, utilizzare un cavo LAN per collegare la telecamera al router e aggiungere la telecamera.

Interfaccia video

	Panoramica (movimento orizzontale)		Inclinazione (movimento verticale)
	Posizione predefinita		Schermo intero
	Disabilitare l'audio		Disabilitare il microfono
	Acquisire le foto Scorrere le foto nella cronologia		Registrare video Visualizzare i video nella cronologia

Altre impostazioni

Selezionare "Device management" per eliminare una telecamera, ripristinare le impostazioni di fabbrica, eseguire l'aggiornamento del firmware, visualizzare la cronologia dei video, ecc.

- Eliminare una telecamera:
  - Selezionare la telecamera e spostarla a sinistra.
  - Toccare "Delete".
- Ripristinare le impostazioni di fabbrica:
  - Usare un ago sottile o una graffetta per tenere premuto il pulsante di reset per 15 secondi.
- Eseguire l'aggiornamento del firmware:
  - Individuare l'elenco delle telecamere.
  - Toccare "Firmware upgrade".
- Visualizzare la cronologia dei video:
  - Toccare i record della cronologia per visualizzare i video in base all'elenco delle telecamere.

Accesso alla telecamera tramite il software client del PC

- Scaricare il software client del PC dal nostro sito Web: www.nedis.com

Sicurezza

CAUTION
RISK OF ELECTRIC SHOCK DO NOT OPEN

- Per ridurre il rischio di scosse elettriche, il presente prodotto deve essere aperto solo da un tecnico autorizzato, nel caso sia necessario ripararlo.
- Scollegare il prodotto dall'alimentazione e da altri apparecchi se dovesse esserci un problema.

- Leggere il manuale con attenzione prima dell'uso. Conservare il manuale per riferimenti futuri.
- Utilizzare il dispositivo solo per gli scopi previsti. Non utilizzare il dispositivo per scopi diversi da quelli descritti nel manuale.
- Non utilizzare il dispositivo se presenta parti difettose. Se il dispositivo è danneggiato o difettoso, sostituirlo immediatamente.

Pulizia e manutenzione

Attenzione!

- Non utilizzare solventi detergenti o abrasivi.
- Non pulire l'interno del dispositivo.
- Non cercare di riparare il dispositivo. Se il dispositivo non funziona correttamente, sostituirlo con uno nuovo.

- Pulire l'esterno del dispositivo con un panno morbido e umido.

Descrição (fig. A) — Português

1. Objetiva
2. LED infravermelhos
3. Antena
4. Altifalante
5. Microfone
6. Entrada CC (5V)
7. Indicador de ligação à Internet
8. Ligação do cabo LAN
9. Ranhura para cartão de memória (microSD)
10. Botão repor

Ligar a câmara

- Ligue o adaptador de cabo à entrada CC do dispositivo e à tomada de parede.

Transferir e instalar a aplicação (fig. B)

- Transfira e instale a aplicação a partir da Apple App Store ou da Google Play Store no seu dispositivo móvel procurando as palavras-chave "VL cam" ou utilizando o código de barras 2D.
- Introduza o seu endereço de e-mail e palavra-passe para registar a sua conta.
  Palavra-passe predefinida: "888888". Nota: É recomendável mudar a palavra-passe após a instalação.

Emparelhar os dispositivos / Visualizar a imagem de vídeo

- Toque em "+" para aceder à interface do utilizador da câmara.
- Mantenha o seu telemóvel próximo da câmara.
- Toque em "One key WiFi configuration" para emparelhar a câmara com o seu telemóvel. Se o emparelhamento for bem sucedido, será emitido um sinal sonoro.
- Toque em "Bind" para visualizar a imagem de vídeo da câmara no seu telemóvel.

Nota: Se não conseguir adicionar a câmara através de Wi-Fi, utilize um cabo LAN para ligar a câmara ao router e adicionar a câmara.

Interface de vídeo

	"Panning" (movimento horizontal)		Inclinação (movimento vertical)
	Posição predefinida		Ecrã completo
	Desativar som		Desativar falas
	Tirar fotografias Procurar fotografias no histórico		Gravar vídeos Visualizar vídeos no histórico

Outras definições

Selecione "Device management" para eliminar a câmara, restaurar as definições de fábrica, efetuar uma atualização ao firmware, visualizar o histórico de vídeos, etc.

- Elimine uma câmara:
  - Selecione a câmara e arraste para a esquerda.
  - Toque em "Delete".
- Reponha as definições de fábrica.
  - Utilize uma pequena agulha ou clipe de papel para premir e manter premido o botão repor durante 15 segundos.
- Efetuar uma atualização ao firmware:
  - Localize a lista da câmara.
  - Toque em "Firmware upgrade".
- Visualizar o histórico de vídeos:
  - Toque nos registos do histórico para visualizar vídeos de acordo com a lista da câmara.

Aceder à câmara através do software cliente de PC

- Transfira o software cliente de PC a partir do nosso website: www.nedis.com

Segurança

CAUTION
RISK OF ELECTRIC SHOCK DO NOT OPEN

- Quando necessitar de reparação e para reduzir o risco de choque elétrico, este produto deve apenas ser aberto por um técnico autorizado.
- Desligue o produto da tomada de alimentação e outro equipamento se ocorrer um problema.

- Leia atentamente o manual de instruções antes de utilizar. Guarde o manual para consulta futura.
- Utilize o dispositivo apenas para a finalidade a que se destina. Não utilize o dispositivo para outras finalidades além das descritas no manual.
- Não utilize o dispositivo caso tenha alguma peça danificada ou com defeito. Se o dispositivo estiver danificado ou tenha defeito, substitua imediatamente o dispositivo.

Limpeza e manutenção

Aviso!

- Não utilize solventes de limpeza ou produtos abrasivos.
- Não limpe o interior do dispositivo.
- Não tente reparar o dispositivo. Se o dispositivo não funcionar corretamente, substitua-o por um dispositivo novo.

- Limpe o exterior do dispositivo utilizando um pano húmido macio.

Beskrivelse (fig. A) — Dansk

1. Linse
2. Infrarødt LED
3. Antenne
4. Højttaler
5. Mikrofon
6. DC-indgang (5V)
7. Internettilslutningsindikator
8. LAN kabelforbindelse
9. Slot til hukommelseskort (microSD)
10. Nulstillingsknap

Tilslutning af kameraet

- Tilslut strømadapteren til DC-indgangen på enheden og til vægstikket.

Hentning og installering af app'en (fig. B)

- Hent og installér app'en fra Apple App Store eller Google Play Store på din mobilenhed ved at søge på søgeordene "VL cam" eller brug 2D-stregkoden.
- Indtast din e-mailadresse og adgangskode for at registrere din brugerkonto.
  Standardadgangskode: "888888". Bemærk: Vi anbefaler, at du ændrer adgangskode efter installationen.

Parring af enheder/Visning af videobillede

- Tryk på "+" for at åbne kameraets interface.
- Hold din mobiltelefon tæt ved kameraet.
- Tryk på "One key WiFi configuration" for at parre kameraet med din mobiltelefon. Hvis parringen lykkes udsendes et bip.
- Tryk på "Bind" for at vise videobilledet fra kameraet på din mobiltelefon.

Bemærk: Hvis du ikke kan tilføje kameraet via WiFi, kan du bruge et LAN-kabel til at tilslutte kameraet til routeren og tilføjde kameraet.

Video-interface

	Panorering (vandet bevægelse)		Hældning (lodret bevægelse)
	Forindstillet position		Fuld skærm
	Deaktiver lyd		Deaktiver tale
	Tag billeder Gennemse foto i historik		Optag videoer Vis videoer i historik

Andre indstillinger

Vælg "Device management"" for at slette et kamera, genoprette standardindstillingerne, opgradere firmware, vise videohistorikken osv.

- Sådan sletter du et kamera:
  - Vælg et kamera, og stryg til venstre.
  - Tryk på "Delete".
- Sådan genopretter du standardindstillingerne:
  - Brug en tynd nål eller papirclips til at trykke og holde nulstillingsknappen nede i 15 sekunder.
- Sådan opgraderer du firmware:
  - Find kameralisten.
  - Tryk på "Firmware upgrade".
- Sådan viser du videohistorikken:
  - Tryk på historikposter for at vise videoer efter kameralisten.

Åbning af kameraet via PC klientsoftware

- Hent PC klientsoftwaren på vores hjemmeside: www.nedis.com

Sikkerhed

CAUTION
RISK OF ELECTRIC SHOCK DO NOT OPEN

- For at nedsætte risikoen for elektrisk stød, må dette produkt kun åbnes af en autoriseret tekniker, når service er nødvendig.
- Tag produktet ud af stikkontakten og andet udstyr, hvis der opstår et problem.

- Læs vejledningen omhyggeligt inden apparatet tages i brug. Gem vejledningen til fremtidig brug.
- Brug kun apparatet til de tilsigtede formål. Brug ikke apparatet til andre formål end dem, som er beskrevet i vejledningen.
- Brug ikke apparatet, hvis det har beskadigede eller defekte dele. Hvis apparatet er beskadiget eller defekt, skal det omgående udskiftes.

Rengøring og vedligeholdelse

Advarsel!

- Brug ikke opløsningsmidler eller slibende rengøringsmidler.
- Rengør ikke apparatet indvendigt.
- Forsøg aldrig at reparere apparatet. Hvis apparatet ikke fungerer korrekt, skal det udskiftes med et nyt.

- Rengør apparatet udvendigt med en blød, fugtig klud.

Beskrivelse (fig. A) — Norsk

1. Linse
2. Infrarød LED
3. Antenne
4. Høyttaler
5. Mikrofon
6. DC-inngang (5V)
7. Indikator for Internett-tilkobling
8. Nettverkskabeltilkobling
9. Minnekortspor (microSD)
10. Nullstillingsknapp

Koble til kameraet

- Koble strømadapteren til DC-inngangen på enheten og til veggkontakten.

Laste ned og installere applikasjon (fig. B)

- Last ned og installer applikasjonen fra Apple App Store eller Google Play Store på din mobile enhet, ved å søke etter "VL cam" eller ved hjelp av 2D-strekkoden.
- Skriv inn e-postadresse og passord for å registrere en brukerkonto.
  Standard passord: "888888". Merk: Det anbefales å endre passordet etter installasjonen.

Parkobling av enhetene / vise videobilde

- Trykk på "+" for å gå inn i brukergrensesnittet på kameraet.
- Hold mobiltelefonen nært kameraet.
- Trykk på "One key WiFi configuration" for å parkoble kameraet med mobiltelefonen. Hvis parkoblingen er vellykket, vil det høres en pipelyd.
- Trykk på "Bind" for å vise videobildet fra kameraet på mobiltelefonen.

Merk: Hvis du ikke kan legge til kameraet via Wi-Fi, bruk en vanlig nettverkskabel for å koble kameraet til ruteren og legge til kameraet.

Videogrensesnitt

	Panorering (horisontal bevegelse)		Tilting (vertikal bevegelse)
	Forhåndsinnstilt posisjon		Fullskjerm
	Deaktivere lyd		Deaktivere tale
	Ta bilder Bla gjennom bilder i historikken		Ta opp videoer Vis videoer i historikken

Andre innstillinger

Velg "Device management" for å slette et kamera, gjenopprett fabrikkinnstillingene, oppgradere firmware, se videohistorikk, etc.

- Slette et kamera:
  - Velg kameraet og sveip til venstre.
  - Trykk på "Delete".
- Gjenopprette fabrikkinnstillinger:
  - Bruk en liten nål eller en binders til å holde inne reset-knappen i 15 sekunder.
- Oppgradere firmware:
  - Gå inn i kameralisten.
  - Trykk "Firmware upgrade".
- Vise videohistorikk:
  - Trykk på oppføringene i historikken å vise videoer i henhold til kameralisten.

Få tilgang til kameraet via klientprogramvare for PC

- Last ned PC-programvaren fra vår hjemmeside: www.nedis.com

Sikkerhet

CAUTION
RISK OF ELECTRIC SHOCK DO NOT OPEN

- For å redusere faren for strømstøt, skal dette produktet bare åpnes av en autorisert tekniker når vedlikehold er nødvendig.
- Koble produktet fra strømmen og annet utstyr dersom et problem oppstår.

- Les bruksanvisningen nøye før bruk. Oppbevar bruksanvisningen for fremtidig bruk.
- Bruk bare enheten for det tiltenkte formålet. Ikke bruk enheten til andre formål enn det som er beskrevet i bruksanvisningen.
- Ikke bruk enheten hvis noen del er skadet eller defekt. Enheten må erstattes umiddelbart hvis den er skadet eller defekt.

Rengjøring og vedlikehold

Advarsel!

- Ikke bruk rensemidler eller skuremidler.
- Ikke rengjør innsiden av enheten.
- Ikke prøv å reparere enheten. Hvis enheten ikke fungerer som den skal, erstatt den med en ny enhet.

- Rengjør utsiden av enheten med en myk, fuktig klut.

Beskrivning (fig. A) — Svenska

1. Lins
2. Infraröd LED
3. Antenn
4. Högtalare
5. Mikrofon
6. DC-ingång (5V)
7. Indikator för Internet-anslutning
8. LAN-kabelanslutning
9. Minneskortsplats (microSD)
10. Återställningsknapp

Ansluta kameran

- Anslut strömadaptern till DC-ingången på enheten och i vägguttaget.

Ladda ner och installera appen (fig. B)

- Ladda ner och installera appen från Apple App Store eller Google Play Store på din mobila enhet genom att söka efter nyckelordet "VL cam" eller genom att använda 2D-streckkoden.
- Mata in din e-postadress och lösenord för att registrera ditt konto.
  Standardlösenord: "888888". Obs: Det är rekommenderat att ändra lösenordet efter installationen.

Para enheterna / Visa videobilden

- Tryck på "+" för att gå till kamerans användargränssnitt.
- Håll din mobilkamera nära kameran.
- Tryck på "One key WiFi configuration" för att para kameran med din mobiltelefon. Om parningen lyckas, hörs ett pip.
- Tryck på "Bind" för att visa videofilen från kameran på din mobiltelefon.

Obs: Om du inte kan lägga till kameran via Wi-Fi, använd en LAN-kabel för att ansluta kameran till routern och lägg till kameran.

Videogränssnitt

	Pannorera (horisontell rörelse)		Tiltning (vertikal rörelse)
	Förinställd position		Fullskärm
	Stäng av ljud		Stäng av tal
	Ta foton Bläddra i fotohistoriken		Spela in videor Visa videohistorik

Andra inställningar

Välj "Device management" för att ta bort en kamera, återställa till fabriksinställningar, utföra en firmware-uppdatering, visa videohistorik osv.

- Ta bort en kamera:
  - Välj kameran och dra åt höger.
  - Tryck på "Delete".
- Återställa till fabriksinställningar:
  Använd en liten nål eller ett gem för att trycka och hålla inne återställningsknappen i 15 sekunder.
- Utför en firmware-uppdatering:
  - Hitta kameralistan.
  - Tryck på "Firmware upgrade".
- Visa videohistoriken:
  - Tryck på historieinspelningarna för att visa videor enligt kameralistan.

Åtkomst till kameran via PC-mjukvaran

- Ladda ned PC-mjukvaran från vår hemsida: www.nedis.com

Säkerhet

CAUTION
RISK OF ELECTRIC SHOCK DO NOT OPEN

- För att minska risken för elektriska stötar bör denna produkt endast öppnas av behörig tekniker när service behövs.
- Dra ut nätkabeln från vägguttaget och koppla ur all annan utrustning om något problem skulle uppstå.

- Läs bruksanvisningen noga innan användning. Behåll bruksanvisningen för att kunna använda den igen.
- Använd endast enheten för dess avsedda syfte. Använd inte enheten till andra ändamål än dem som beskrivs i denna bruksanvisning.
- Använd inte enheten om någon del är skadad eller felaktig. Om enheten är skadad eller felaktig ska den bytas ut omedelbart.

Rengöring och underhåll

Varning!

- Använd inga rengöringsmedel som innehåller lösningsmedel eller slipmedel.
- Rengör inte enhetens insida.
- Försök inte att reparera enheten. Byt ut enheten mot en ny om den inte fungerar som den ska.

- Rengör enhetens utsida med en mjuk fuktad trasa.

Kuvaus (kuva A) — Suomi

1. Objektiivi
2. LED-infrapunavalo
3. Antenni
4. Kovaääninen
5. Mikrofoni
6. DC-tulo (5V)
7. Internet-liitännän merkkivalo
8. LAN-kaapeliliitäntä
9. Muistikorttipaikka (SD)
10. Nollauspainike

Kameran liittäminen

- Liitä verkkolaite laitteen DC-tuloon ja pistorasiaan.

Sovelluksen lataaminen ja asennus (kuva B)

- Lataa ja asenna sovellus Apple App Storesta tai Google Play Storesta mobiililaitteeseesi etsimällä hakusanoilla "VL cam" tai käyttämällä 2D-viivakoodia.
- Anna sähköpostiosoitteesi ja salasana rekisteröidäksesi käyttäjätilisi.
  Oletussalasana: "888888". Huomaa: On suositeltavaa vaihtaa salasana asennuksen jälkeen.

Laiteparin muodostaminen / videokuvan näyttäminen

- Mene kameran käyttäjäliittymään napauttamalla "+".
- Pidä matkapuhelintasi lähellä kameraa.
- Muodosta kameran ja matkapuhelimen laitepari napauttamalla "One key WiFi configuration". Jos parinmuodostus onnistuu, kuuluu yksi piip-äänimerkki.
- Katso videokuva kamerastasi matkapuhelimellasi napauttamalla "Bind".

Huomaa: Jos et voi lisätä kameraa WiFi:n kautta, käytä LAN-kaapelia kameran liittämiseen reitittimeen ja lisää sitten kamera.

Videokäyttöliittymä

	Panorointi (vaakasuuntainen liike)		Kallistus (pystysuuntainen liike)
	Esiasetettu asento		Täysi näyttö
	Poista ääni käytöstä		Poista puhe käytöstä
	Ota valokuvia Selaa valokuvia historiassa		Nauhoita videoita Katso videoita historiassa

Muut asetukset

Valitse "Device management" kameran poistamiseksi, tehdasasetusten palauttamiseksi, suorittaaksesi laiteohjelman päivityksen, katsoaksesi videohistoriaa jne.

- Poista kamera seuraavasti:
  - Valitse kamera ja pyyhkäise vasemmalle.
  - Napauta "Delete"
- Palauta tehdasasetukset seuraavasti:
  - Paina nollauspainiketta 15 sekuntia pienellä neulalla tai paperiliittimellä.
- Suorita laiteohjelman päivitys seuraavasti:
  - Etsi kameraluettelo.
  - Napauta "Firmware upgrade".
- Katso videoita historiassa seuraavasti:
  - Katso videoita kameraluettelon mukaisesti napauttamalla historiatietueita.

Kameraan pääsy tietokoneen asiakasohjelmiston kautta

- Lataa tietokoneen asiakasohjelmisto verkkosivuiltamme osoitteessa: www.nedis.com

Turvallisuus

CAUTION
RISK OF ELECTRIC SHOCK DO NOT OPEN

- Sähköiskun riskin pienentämiseksi, ainoastaan valtuutettu huoltohenkilö saa avata tämän laitteen huoltoa varten.
- Jos ongelmia ilmenee, irrota laite verkkovirrasta ja muista laitteista.

- Lue käyttöopas huolella ennen käyttöä. Säilytä käyttöopas tulevaa käyttöä varten.
- Käytä laitetta vain sille tarkoitettuun käyttötarkoitukseen. Älä käytä laitetta muuhun kuin käyttöoppaassa kuvattuun tarkoitukseen.
- Älä käytä laitetta, jos jokin sen osa on vioittunut tai viallinen. Jos laite on vioittunut tai viallinen, vaihda laite välittömästi.

Puhdistus ja huolto

Varoitus!

- Älä käytä liuottimia tai hankausaineita.
- Älä puhdista laitteen sisäpuolta.
- Älä yritä korjata laitetta. Jos laite ei toimi asianmukaisesti, vaihda se uuteen.

- Puhdista laite ulkopuolelta pehmeällä, kostealla liinalla.

VALUELINE

Περιγραφή (εικ. A) Ελληνικά

1. Φακός
2. LED υπεριώδων
3. Κεραία
4. Ηχείο
5. Μικρόφωνο
6. Είσοδος DC (5V)
7. Ενδειξη σύνδεσης στο διαδίκτυο
8. Σύνδεση καλωδίου LAN
9. Υποδοχή κάρτας μνήμης (microSD)
10. Κουμπί επανεκκίνησης

Σύνδεση της κάμερας

- Συνδέστε τον προσαρμογέα ρεύματος στην είσοδο DC της συσκευής και στην υποδοχή τοίχου.

Λήψη και εγκατάσταση της εφαρμογής (εικ. B)

- Κατεβάστε και εγκαταστήστε την εφαρμογή από το Apple App Store ή το Google Play Store στην κινητή σας συσκευή αναζητώντας τις λέξεις κλειδιά "VL cam" ή χρησιμοποιώντας τον διαδίκτυο γραμμικό κώδικα.
- Εισάγετε την διεύθυνση ηλεκτρονικού ταχυδρομείου και τον κωδικό πρόσβασης για να καταχωρίσετε τον λογαριασμό χρήστη. Προεπιλεγμένος κωδικός πρόσβασης: "888888". Σημείωση: Συστήνεται να αλλάξετε τον κωδικό πρόσβασης μετά την εγκατάσταση.

Ζεύξη των συσκευών / Προβολή της εικόνας βίντεο

- Πατήστε το "+" για να ενεργοποιήσετε στην διασύνδεση χρήστη της κάμερας.
- Κρατήστε το κινητό σας τηλέφωνο κοντά στην κάμερα.
- Πατήστε στο "One key WiFi configuration" για την ζεύξη της κάμερας με το κινητό σας τηλέφωνο. Εάν η ζεύξη είναι επιτυχής, θα ηχήσει ένα μπιπ.
- Πατήστε στο "Bind" για την προβολή της εικόνας βίντεο από την κάμερα στο κινητό σας τηλέφωνο.

Σημείωση: Εάν δεν μπορείτε να προσθέσετε την κάμερα μέσω Wi-Fi, χρησιμοποιήστε ένα καλώδιο LAN για να συνδέσετε την κάμερα στο ρούτερ και να προσθέσετε την κάμερα.

Διασύνδεση βίντεο

	Τεχνική Panning (οριζόντια κίνηση)		Τεχνική Tilting (κάθετη κίνηση)
	Προρυθμισμένη θέση		Πλήρης οθόνη
	Απενεργοποίηση ήχου		Απενεργοποίηση ομιλίας
	Λήψη φωτογραφιών Περιήγηση στις φωτογραφίες του ιστορικού		Εγγραφή βίντεο Προβολή βίντεο στο ιστορικό

Άλλες ρυθμίσεις

Επιλέξτε "Device management" για να διαγράψετε μια κάμερα, να επαναφέρετε τις εργοστασιακές ρυθμίσεις, να διεξάγετε μια αναβάθμιση υλικολογισμικού, να προβάλλετε το ιστορικό βίντεο κ.λπ.

- Διαγραφή μιας κάμερας:
  - Επιλέξτε την κάμερα και σαρώστε προς τα αριστερά.
  - Πατήστε στο "Delete".
- Επαναφορά των εργοστασιακών ρυθμίσεων:
  - Χρησιμοποιήστε μια μικρή βελόνα ή συνδετήρα για να πιέσετε παρατεταμένα το κουμπί επανεκκίνησης για 15 δευτερόλεπτα.
- Διεξαγωγή μιας αναβάθμισης υλικολογισμικού:
  - Βρείτε την λίστα κάμερας.
  - Πατήστε στο "Firmware upgrade".
- Προβολή του ιστορικού βίντεο:
  - Πατήστε τις εγγραφές ιστορικού για να προβάλλετε βίντεο σύμφωνα με την λίστα κάμερας.

Πρόσβαση στην κάμερα μέσω του λογισμικού πελάτη H/Y

- Κατεβάστε το λογισμικό πελάτη H/Y μέσω της ιστοσελίδας μας: www.nedis.com

Ασφάλεια

CAUTION
RISK OF ELECTRIC SHOCK
DO NOT OPEN

- Για να μειώσετε τον κίνδυνο ηλεκτροπληξίας, το προϊόν αυτό θα πρέπει να ανοιχθεί μόνο από εξουσιοδοτημένο τεχνικό όταν απαιτείται συντήρηση (εσχάρες).
- Αποσυνδέστε το προϊόν από την πρίζα και άλλο εξοπλισμό αν παρουσιαστεί πρόβλημα.

- Διαβάστε το εγχειρίδιο προσεκτικά πριν από τη χρήση. Φυλάξτε το εγχειρίδιο για μελλοντική αναφορά.
- Χρησιμοποιείτε τη συσκευή μόνο για τους προοριζόμενους σκοπούς. Μη χρησιμοποιείτε τη συσκευή για διαφορετικούς σκοπούς από τους περιγραφόμενους στο εγχειρίδιο.
- Μη χρησιμοποιείτε τη συσκευή, εάν οποιοδήποτε τμήμα της έχει ζημιά ή ελάττωμα. Εάν η συσκευή έχει ζημιά ή ελάττωμα, αντικαταστήστε την αμέσως.

Καθαρισμός και συντήρηση

Προειδοποίηση!

- Μην χρησιμοποιείτε διαλύτες ή λειαντικά.
- Μην καθαρίσετε το εσωτερικό της συσκευής.
- Μην επιχειρήσετε να επισκευάσετε τη συσκευή. Εάν η συσκευή δεν λειτουργεί σωστά, αντικαταστήστε την με μια νέα.

- Καθαρίζετε το εξωτερικό της συσκευής χρησιμοποιώντας ένα μαλακό, νωπό πανί.

Opis (rys. A) Polski

1. Obiektyw
2. Dioda podczerwona LED
3. Antena
4. Głośnik
5. Mikrofon
6. Wejście DC (5V)
7. Wskaźnik połączenia z Internetem
8. Złącze kabla LAN
9. Gniazdo karty pamięci (microSD)
10. Przycisk resetowania

Podłączanie kamery

- Podłącz zasilacz do wejścia DC urządzenia i do gniazda ściennego.

Pobieranie i instalowanie aplikacji (rys. B)

- Pobierz i zainstaluj aplikację z serwisu Apple App Store lub Google Play Store na urządzeniu mobilnym, wyszukując słowa kluczowe „VL cam" lub korzystając z kodu kreskowego 2D.
- Wprowadź swój adres e-mail i hasło, aby zarejestrować się na swoje konto użytkownika. Domyślne hasło: „888888". Uwaga: Zaleca się zmianę hasła po zakończeniu instalacji.

Parowanie urządzeń / Wyświetlanie obrazu wideo

- Naciśnij znak „+", aby włączyć interfejs użytkownika kamery.
- Trzymaj swój telefon w pobliżu kamery.
- Naciśnij opcję „One key WiFi configuration", aby sparować kamerę ze swoim telefonem komórkowym. Jeśli parowanie się powiedzie, zostanie wyemitowany jeden sygnał dźwiękowy.
- Naciśnij opcję „Bind", aby wyświetlić obraz wideo z kamery na swoim telefonie komórkowym.

Uwaga: Jeżeli nie możesz dodać kamery przez sieć Wi-Fi, użyj kabla LAN, aby podłączyć kamerę do routera, a następnie dodaj kamerę.

Interfejs wideo

	Kadrowanie (ruch poziomy)		Przechylanie (ruch pionowy)
	Zaprogramowana pozycja		Pełny ekran
	Wyłącz dźwięk		Wyłącz mowę
	Zrób zdjęcia Przeglądaj zdjęcia zapisane historii		Nagrywaj filmy wideo Przeglądaj filmy wideo zapisane w historii

Inne ustawienia

Wybierz opcję „Device management", aby usunąć kamerę, przywrócić ustawienia fabryczne, zaktualizować oprogramowanie sprzętowe, dodać film wideo do historii itd.

- Usuwanie kamery:
  - Wybierz kamerę i przeciągnij palcem w lewą stronę
  - Naciśnij opcję „Delete".
- Przywracanie ustawień fabrycznych:
  - Użyj niewielkiej igły lub spinacza w celu naciśnięcia i przytrzymania przycisku resetowania przez 15 sekund.
- Aktualizacja oprogramowania sprzętowego:
  - Znajdź listę kamer.
  - Naciśnij opcję „Firmware upgrade".
- Przeglądanie historii filmów wideo:
  - Naciśnij rekordy historii, aby przeglądać filmy wideo według listy kamer.

Dostęp do kamery przez oprogramowanie klienta PC

- Oprogramowanie klienta PC można pobrać ze strony internetowej: www.nedis.com.

Bezpieczeństwo

CAUTION
RISK OF ELECTRIC SHOCK
DO NOT OPEN

- W celu zmniejszenia ryzyka porażenia prądem elektrycznym, niniejsze urządzenie powinno być otwierane wyłącznie przez osobę z odpowiednimi uprawnieniami, kiedy wymagane jest przeprowadzenie przeglądu.
- W przypadku wystąpienia problemu odłączyć urządzenie od sieci i innego sprzętu.

- Przed rozpoczęciem korzystania z urządzenia należy dokładnie przeczytać instrukcję. Zachowaj instrukcję do wykorzystania w przyszłości.
- Urządzenie powinno być używane zgodnie ze swoim przeznaczeniem. Nie należy używać urządzenia w celach innych niż określono w instrukcji.
- Nie wolno korzystać z urządzenia, jeśli jakakolwiek część jest uszkodzona lub wadliwa. Jeśli urządzenie jest uszkodzone lub wadliwe, należy niezwłocznie wymienić urządzenie.

Czyszczenie i konserwacja

Ostrzeżenie!

- Nie używać do czyszczenia rozpuszczalników ani materiałów ściernych.
- Nie czyścić wewnętrznej strony urządzenia.
- Nie podejmować prób naprawy urządzenia. Jeśli urządzenie nie działa poprawnie, należy wymienić je na nowe urządzenie.

- Zewnętrzną stronę urządzenia czyścić miękką, wilgotną szmatką.

Popis (obr. A) Čeština

1. Objektiv
2. Infračervené LED
3. Anténa
4. Reproduktor
5. Mikrofon
6. Vstup DC (5V)
7. Indikátor připojení k internetu
8. Připojení LAN kabelu
9. Zdířka na paměťovou kartu (SD)
10. Resetovací tlačítko

Připojení kamery

- Napájecí adaptér připojte k DC vstupu zařízení a do síťové zásuvky.

Stažení a instalace aplikace (obr. B)

- Stáhněte si a nainstalujte do svého mobilního telefonu aplikaci z obchodu App Store společnosti Apple nebo Google Play pomocí vyhledání výrazu „VL cam" nebo pomocí 2D čárového kódu.
- Zadejte svoji e-mailovou adresu a heslo, abyste si zaregistrovali svůj uživatelský účet. Výchozí heslo: „888888" Poznámka: Doporučuje se po instalaci změnit heslo.

Zpárování zařízení / Zobrazení videa

- Klepnutím na znaménko „+" vstupte do uživatelského rozhraní kamery.
- Svůj mobilní telefon podržte blízko kamery.
- Klepněte na možnost „One key WiFi configuration", aby se kamera zpárovala s vaším mobilním telefonem. Je-li zpárování úspěšné, ozve se jedno pípnutí.
- Klepněte na možnost „Bind", aby se obraz videa z kamery zobrazil na vašem mobilním telefonu.

Poznámka: Pokud nelze kameru přidat přes Wi-Fi, připojte kameru ke směrovači (routeru) LAN kabelem a přidejte kameru do seznamu zařízení.

Rozhraní videa

	Panning (vodorovný pohyb)		Tilting (svislý pohyb)
	Předem nastavená poloha		Celá obrazovka
	Vypnout zvuk		Vypnout řeč
	Fotografování Procházení fotografií		Záznam videa Procházení videí

Jiná nastavení

Zvolte možnost „Device management", abyste mohli odstranit kameru, obnovit tovární nastavení, upgradovat firmware, zobrazit pořízená videa atd.

- Odstranění kamery:
  - Vyberte kameru a přejeďte prsty doleva.
  - Klepněte na možnost „Delete".
- Obnovení továrního nastavení:
  - Malou jehlou nebo sponkou na papír stiskněte a podržte resetovací tlačítko po dobu 15 sekund.
- Upgradování firmwaru:
  - Vyhledejte seznam kamer.
  - Klepněte na možnost „Firmware upgrade".
- Zobrazení pořízených videí:
  - Klepnutím na některý z dříve pořízených záznamů zobrazíte videa v členění podle seznamu kamer.

Přístup ke kameře prostřednictvím klientského softwaru počítače

- Stáhněte si klientský software počítače z našeho webu: www.nedis.com

Bezpečnost

CAUTION
RISK OF ELECTRIC SHOCK
DO NOT OPEN

- Abyste snížili riziko úrazu elektrickým proudem, měl by být v případě potřeby tento výrobek otevřen pouze autorizovaným technikem.
- Dojde-li k závadě, odpojte výrobek ze sítě a od jiných zařízení.

- Před použitím si pozorně přečtěte příručku. Příručku uschovejte pro pozdější použití.
- Zařízení používejte pouze k jeho zamýšleným účelům. Nepoužívejte zařízení k jiným účelům, než je popsáno v příručce.
- Nepoužívejte zařízení, pokud je jakákoli část poškozená nebo vadná. Pokud je zařízení poškozené nebo vadné, okamžitě jej vyměňte.

Čištění a údržba

Upozornění!

- Nepoužívejte čistící rozpouštědla ani abrazivní čistící prostředky.
- Nečistěte vnitřek zařízení.
- Nepokoušejte se zařízení opravovat. Pokud zařízení nepracuje správně, vyměňte jej za nové zařízení.

- Venek zařízení očistěte měkkým, suchým hadříkem.

Leírás (A ábra) Magyar

1. Objektív
2. Infravörös LED
3. Antenna
4. Hangszóró
5. Mikrofon
6. DC bemenet (5 V)
7. Internetcsatlakozás jelzőfénye
8. LAN-kábel csatlakoztatása
9. Memóriakártya-foglalat (microSD)
10. Visszaállító gomb

A kamera csatlakoztatása

- Csatlakoztassa a tápadapter egyik végét a készülék egyenáramú tápbemenetéhez, a másik végét pedig az elektromos fali aljzathoz.

Alkalmazás letöltése és telepítése (B ábra)

- Töltse le, majd telepítse az alkalmazást az Apple App Store vagy Google Play Store áruházból mobil eszközére: keressen rá az „VL cam" szóra, vagy használja a 2D vonalkódot.
- Felhasználói fiókjának regisztrációjához adja meg e-mail címét és jelszavát. Alapértelmezett jelszó: „888888". Megjegyzés: Telepítést követően javasoljuk, hogy változtassa meg a jelszót.

Az eszközök párosítása / A videókép megjelenítése

- A kamera felhasználói felületére való belépéshez érintse meg a „+" gombot.
- Tartsa mobiltelefonját közel a kamerához.
- A kamera és a mobiltelefon párosításához érintse meg az „One key WiFi configuration" elemet. Sikeres párosítás esetén egyetlen hangjelzés hallható.
- Ahhoz, hogy a kamera videóképe megjelenjen a mobiltelefonon, érintse meg a „Bind" elemet.

Megjegyzés: Ha Wi-Fi kapcsolaton keresztül nem tudja hozzáadni a kamerát, akkor egy LAN-kábel segítségével csatlakoztassa a kamerát az útválasztóhoz, majd adja hozzá.

Videóinterfész

	Pásztázás (vízszintes mozgás)		Billenés (függőleges mozgás)
	Előre beállított pozíció		Teljes képernyő
	Hang letiltása		Beszéd letiltása
	Fényképezés Böngészés a fényképek között az előzményekben		Videófelvétel Videók megtekintése az előzményekben

Egyéb beállítások

Kamera törléséhez, a gyári beállítások visszaállításához, firmware frissítéshez, a videóelőzmények megtekintéséhez, stb. válassza az „Device management" lehetőséget.

- Kamera törlése:
  - Jelölje ki a kamerát és pöccintsen balra.
  - Érintse meg a „Delete" lehetőséget.
- Gyári beállítások visszaállítása:
  - Nyomja meg és tartsa nyomva 15 másodpercig a visszaállító gombot egy tű vagy iratfűző kapocs segítségével.
- Firmware frissítés:
  - Keresse meg a kameralistát.
  - Érintse meg a „Firmware upgrade" lehetőséget.
- Videóelőzmények megtekintése:
  - Érintse meg az előzményfelvételeket a kameralista alapján történő videómegtekintéshez.

Hozzáférés a kamerához a PC-kliens szoftveren keresztül

- A PC-kliens szoftvert az alábbi weboldalról töltheti le: www.nedis.com

Biztonság

CAUTION
RISK OF ELECTRIC SHOCK
DO NOT OPEN

- Az áramütés veszélyének csökkentése érdekében ezt a terméket kizárólag a márkaszerviz képviselője nyithatja fel.
- Hiba esetén húzza ki a termék csatlakozóját a konnektorból, és kösse le más berendezésekről.

- A használat előtt figyelmesen olvassa el a kézikönyvet. Tegye el a kézikönyvet, hogy szükség esetén belenézhessen.
- Csak rendeltetése szerint használja a készüléket. Ne használja a készüléket a kézikönyvben feltüntetettől eltérő célra.
- Ne használja a készüléket, ha valamely része sérült vagy meghibásodott. A sérült vagy meghibásodott készüléket azonnal javíttassa meg, vagy cseréltesse ki.

Tisztítás és karbantartás

Figyelmeztetés!

- Tisztító- és súrolószerek használatát mellőzze.
- Ne tisztítsa a készülék belsejét.
- Ne próbálja megjavítani a készüléket. Ha a készülék nem működik megfelelően, cserélje le egy új készülékre.

- Törölje át a készülék külső felületeit egy puha, nedves törlőkendővel.

Descrierea (fig. A) Română

1. Obiectiv
2. Led infraroșu
3. Antenă
4. Difuzor
5. Microfon
6. Intrare CC (5V)
7. Indicator conexiune internet
8. Conexiune cablu LAN
9. Slot card memorie (microSD)
10. Buton resetare

Conectarea camerei

- Conectați adaptorul de alimentare la intrarea CC a dispozitivului și la priza de perete.

Descărcarea și instalarea aplicației (fig. B)

- Descărcați și instalați aplicația din Apple App Store sau Google Play Store pe telefonul mobil, căutând cuvintele cheie „VL cam" sau utilizând codul de bare 2D.
- Introduceți-vă adresa de e-mail și parola pentru a vă înregistra contul de utilizator. Parolă implicită: "888888". Notă: Se recomandă să modificați parola după instalare.

Asocierea dispozitivelor/redarea imaginii video

- Atingeți „+" pentru a accesa interfața camerei.
- Țineți dispozitivul mobil aproape de cameră.
- Atingeți „One key WiFi configuration" pentru a asocia camera cu telefonul mobil. Dacă asocierea este reușită, se va emite un bip.
- Atingeți „Bind" pentru a afișa imaginea video de pe cameră pe telefonul mobil.

Notă: Dacă nu puteți adăuga camera prin Wi-Fi, folosiți un cablu LAN pentru a conecta camera la router și adăugați camera.

Interfață video

	Panoramare (mișcare orizontală)		Înclinare (mișcare verticală)
	Poziție presetată		Ecran complet
	Dezactivare sunet		Dezactivare voce
	Fotografiere Parcurgere fotografii în istoric		Înregistrare materiale video Vizualizare materiale video în istoric

Alte setări

Selectați „Device management" pentru a șterge o cameră, reveni la setările din fabrică, efectua un upgrade de firmware, vizualiza istoricul video etc.

- Ștergerea unei camere:
  - Selectați camera și glisați degetul la stânga.
  - Atingeți „Delete".
- Revenirea la setările din fabrică:
  - Folosiți un ac mic sau o agrafă pentru a apăsa și ține apăsat butonul de resetare timp de 15 secunde.
- Efectuarea unui upgrade de firmware:
  - Găsiți lista de camere.
  - Atingeți „Firmware upgrade".
- Vizualizarea istoricului video:
  - Atingeți înregistrările din istoric pentru a vizualiza clipuri conform listei de camere.

Accesarea camerei prin software-ul client de pe PC

- Descărcați software-ul pentru client PC de pe site-ul nostru: www.nedis.com

Siguranță

CAUTION
RISK OF ELECTRIC SHOCK
DO NOT OPEN

- Pentru a se reduce pericolul de electrocutare, acest produs va fi desfăcut numai de către un tehnician avizat, când este necesară depanarea.
- Deconectați produsul de la priza de rețea sau alte echipamente în cazul apariției unei probleme.

- Citiți manualul cu atenție înainte de utilizare. Păstrați manualul pentru consultări ulterioare.
- Utilizați dispozitivul numai în scopurile prevăzute. Nu utilizați dispozitivul în alte scopuri decât cele descrise în manual.
- Nu utilizați dispozitivul dacă are piese deteriorate sau defecte. Dacă dispozitivul este deteriorat sau defect, înlocuiți imediat dispozitivul.

Curățarea și întreținerea

Avertisment!

- Nu folosiți solvenți sau agenți de curățare abrazivi.
- Nu curățați interiorul dispozitivului.
- Nu încercați să reparați dispozitivul. Dacă dispozitivul nu funcționează corect, înlocuiți-l cu unul nou.

- Curățați exteriorul dispozitivul cu o cârpă umedă și moale.

Описание (рис. A) Русский

1. Объектив
2. Инфракрасный светодиодный индикатор
3. Антенна
4. Динамик
5. Микрофон
6. Вход питания, пост. ток (5В)
7. Индикатор подключения к Интернет
8. Разъем кабеля LAN
9. Слот карты памяти (microSD)
10. Кнопка сброса

Подключение камеры

- Подключите провод питания к входу постоянного тока на устройстве и к электрической розетке.

Загрузка и установка приложения (рис. B)

- Скачайте из Apple App Store или Google Play Store приложение, найденное по запросу «VL cam» или с помощью двухмерного штрих-кода, и установите его на мобильное устройство.
- Для регистрации учетной записи пользователя введите свой адрес электронной почты и пароль. Пароль по умолчанию: «888888». Примечание. После установки пароль рекомендуется изменить.

Сопряжение устройств / Просмотр видеоизображения

- Нажмите «+» для перехода к интерфейсу пользователя камеры.
- Поднесите мобильный телефон к камере.
- Для сопряжения камеры с мобильным телефоном нажмите кнопку «One key WiFi configuration». При успешном сопряжении прозвучит один звуковой сигнал.
- Нажмите «Bind» для воспроизведения видеоизображения с камеры на своем телефоне.

Примечание. Если камеру не удается добавить по Wi-Fi, то подключите ее к маршрутизатору с помощью кабеля LAN и добавьте камеру.

Видеоинтерфейс

	Панорамирование (перемещение по горизонтали)		Наклон (перемещение по вертикали)
	Заданное положение		Полноэкранный режим
	Выключить звук		Выключить речь
	Сделать фотоснимки Просмотр снятых фотографий		Запись видео Просмотр снятых видео

Другие настройки

Выберите «Device management» для удаления камеры, восстановления заводских настроек, обновления прошивки, просмотра снятых видео и т.д.

- Удаление камеры:
  - Выберите камеру и проведите по экрану влево.
  - Нажмите «Delete».
- Восстановление заводских настроек:
  - Нажмите и удерживайте кнопку сброса в течение 15 секунд с помощью небольшой иглы или скрепки.
- Обновление прошивки:
  - Перейдите к списку камер.
  - Выберите «Firmware upgrade».
- Просмотр снятых видео:
  - Выберите историю видеозаписей для просмотра видео, относящихся к данному списку камеры.

Доступ к камере через программный клиент на компьютере

- Программный клиент можно загрузить с нашего сайта: www.nedis.com

Требования безопасности

CAUTION
RISK OF ELECTRIC SHOCK
DO NOT OPEN

- В целях предотвращения поражения электрическим током следует открывать устройство только для проведения обслуживания и только силами авторизованного персонала.
- При возникновении неполадок отключите устройство от сети и другого устройства.

- Перед началом работы внимательно прочитайте руководство. Сохраните руководство для будущего использования.
- Используйте устройство строго по назначению. Устройство должно использоваться только по прямому назначению в соответствии с руководством по эксплуатации.
- Запрещается использовать устройство с поврежденными или неисправными компонентами. Немедленно замените поврежденное или неисправное устройство.

Очистка и обслуживание

Предупреждение!

- Не производите очистку растворителями или абразивами.
- Не выполняйте очистку внутренних поверхностей устройства.
- Не пытайтесь самостоятельно ремонтировать устройство. Неправильно работающее устройство следует заменить новым.

- Очистите корпус устройства при помощи мягкой влажной ткани.

Açıklama (şek. A) Türkçe

1. Lens
2. Kızılötesi LED
3. Anten
4. Hoparlör
5. Mikrofon
6. DC girişi (5V)
7. Internet bağlantısı göstergesi
8. LAN kablo bağlantısı
9. Bellek kartı yuvası (microSD)
10. Sıfırlama düğmesi

Kamerayı bağlama

- Güç adaptörünü, cihazın DC girişine ve duvar prizine takın.

Uygulamayı indirmek ve yüklemek (şek. B)

- Mobil cihazınızda Apple App Store veya Google Play Store'dan "VL cam" anahtar kelimesini aratarak veya 2D barkodunu kullanarak uygulamayı indirin ve yükleyin.
- Kullanıcı hesabınızı kaydetmek için e-posta adresinizi ve şifrenizi giriniz. Varsayılan şifre: "888888". Not: Bu kurulumdan sonra şifreyi değiştirmeniz önerilir.

Cihazları eşleştirme / Video görüntüsünü görüntüleme

- Kameranın kullanıcı arayüzüne girmek için "+" düğmesine dokunun.
- Cep telefonunuzu kameraya yakın tutun.
- Cep telefonunuzla fotoğraf makinesini eşleştirmek için "One key WiFi configuration" düğmesine dokunun. Eşleme başarılı olursa tek bip sesi duyacaksınız.
- Cep telefonunuzdaki kameradan gelen video görüntüsünü göstermek için "Bind" düğmesine dokunun.

Not: Wi-Fi üzerinden kamera eklemek mümkün değilse, yönlendiriciye kamera bağlamak ve kamera eklemek için bir LAN kablosu kullanın.

Video arayüzü

	Panoramik (yatay hareket)		Eğme (dikey hareket)
	Önceden ayarlanmış pozisyon		Tam ekran
	Sesi devre dışı bırak		Konuşmayı devre dışı bırak
	Fotoğraf çek Geçmişteki fotoğraflarda gezinin		Videoları kaydet Geçmişteki videoları görüntüle

Diğer ayarlar

Kamerayı silmek, fabrika ayarlarına geri dönmek, aygıt yazılım güncellemesi yapmak, geçmişteki videoyu görüntülemek vb. işlemler için "Device management" seçeneğine seçin.

- Bir kamerayı silin:
  - Kamerayı seçin ve sola kaydırın.
  - "Delete" düğmesine dokunun.
- Fabrika ayarlarına geri dön:
  - Küçük bir iğne veya ataç yardımıyla sıfırlama düğmesini 15 saniye süreyle basılı tutun.
- Bir aygıt yazılım güncellemesi yapın:
  - Kamera listesini bulun.
  - "Firmware upgrade" öğesine dokunun.
- Video geçmişini görüntüleyin:
  - Kamera listesine göre videoları görüntülemek için geçmiş kayıtlara dokunun.

Bilgisayar istemci yazılımı aracılığıyla kameraya erişme

- Bilgisayar istemci yazılımını web sitemizden indirin: www.nedis.com

Güvenlik

CAUTION
RISK OF ELECTRIC SHOCK
DO NOT OPEN

- Elektrik çarpma riskini azaltmak için servis gerekli olduğunda bu ürün sadece yetkili bir teknisyen tarafından açılmalıdır.
- Bir sorun meydana geldiğinde ürünün elektrikle ve diğer aygıtlarla olan bağlantısını kesin.

- Kullanmadan önce kılavuzu dikkatli bir şekilde okuyun. Kılavuzu daha sonra başvurmak için saklayın.
- Cihazı sadece tasarlanan amacı için kullanın. Cihazı kılavuzda açıklanan amaçların dışındaki amaçlar için kullanmayın.
- Herhangi bir parçası hasarlı veya kusurlu ise cihazı kullanmayın. Cihaz hasarlı veya kusurlu ise cihazı derhal değiştirin.

Temizlik ve bakım

Uyarı!

- Temizlik solventleri veya aşındırıcılar kullanmayın.
- Cihazın içini temizlemeyin.
- Cihazı onarmaya çalışmayın. Cihaz doğru şekilde çalışmıyorsa, yeni bir cihazla değiştirin.

- Cihazın dış tarafını yumuşak, nemli bir bezle silin.