PIMS10012E

Power inverter

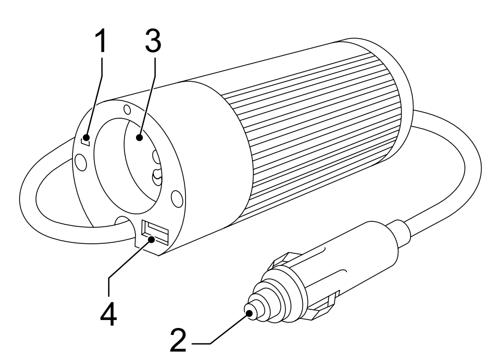

English - Description

This power inverter is a modified sine wave inverter. Modified sine wave inverters are all-purpose power inverters used to power simple electronic devices.

Warning!
Do not use the inverter with the following rechargeable devices:
- Small battery-operated appliances which can be plugged directly into the AC output to recharge (e.g. flashlights, razors and nightlights).
- Certain battery chargers for battery packs used in power tools. These battery chargers will have a warning label stating that dangerous voltages are present at the battery terminals.

1. Power indicator Overtemperature indicator Overload indicator	• The indicator lights green when the device is connected to a battery and switched on. The device is ready for use. • The indicator blinks red when the device is overheated or overloaded. Proceed as follows: - Disconnect the power inverter from the power supply. - Decrease the load by disconnecting some of the appliances from the power inverter or wait until the power inverter has cooled down sufficiently. - Connect the power inverter to the power supply.
2. Cigarette lighter plug	• Connect the cigarette lighter plug to the cigarette lighter connection in your vehicle.
3. AC output	• Connect the mains cable of the device to the AC output of the inverter.
4. USB output	• Connect a USB device to the USB output (max. 5V / 500mA).

Safety

General safety
- Read the manual carefully before use. Keep the manual for future reference.
- The manufacturer is not liable for consequential damages or for damages to property or persons caused by non-observance of the safety instructions and improper use of the device.
- Only use the device for its intended purposes. Do not use the device for other purposes than described in the manual.
- Do not use the device if any part is damaged or defective. If the device is damaged or defective, replace the device immediately.
- The device is suitable for indoor use only. Do not use the device outdoors.
- The device is suitable for domestic use only. Do not use the device for commercial purposes.
- Only use the device in areas with an ambient temperature between 0 °C and 25 °C.
- Do not use the device in locations with high humidity, such as bathrooms and swimming pools.
- Do not use the device near bathtubs, showers, basins or other vessels containing water.
- Do not use a timer or a separate remote-control system that switches on the device automatically.
- Do not cover the device.
- Do not block the ventilation openings. Do not insert foreign objects into the ventilation openings.
- Keep a clearance of at least 2,5 cm around the device in order to ensure proper cooling and airflow.
- Place the device on a stable, flat surface.
- Keep the device away from flammable objects.

Electrical safety

CAUTION
RISK OF ELECTRIC SHOCK
DO NOT OPEN

- To reduce risk of electric shock, this product should only be opened by an authorized technician when service is required.
- Disconnect the product from the mains socket and other equipment if a problem should occur.
- Read the manual carefully before use. Keep the manual for future reference.
- Only use the device for its intended purposes. Do not use the device for other purposes than described in the manual.
- Do not use the device if any part is damaged or defective. If the device is damaged or defective, replace the device immediately.

Cleaning and maintenance

Warning!
- Do not use cleaning solvents or abrasives.
- Do not clean the inside of the device.
- Do not attempt to repair the device. If the device does not operate correctly, replace it with a new device.

- Clean the outside of the device using a soft, damp cloth.
- Clean the ventilation openings using a soft brush.

Support
If you need further help or have comments or suggestions please visit www.nedis.com/support

Contact
NEDIS B.V., De Tweeling 28, 5215 MC 's-Hertogenbosch, The Netherlands

Nederlands - Beschrijving

Deze voedingsomvormer is een gemodificeerde sinusomvormer. Gemodificeerde sinuomvormers zijn universele voedingsomvormer die voor het voeden van eenvoudige elektronische apparaten worden gebruikt.

Waarschuwing!
Gebruik de omvormer niet met de volgende oplaadbare apparaten:
- Kleine op batterijen werkende apparaten die direct in de AC-uitgang kunnen worden gestoken (bijv. zaklantaarns, scheerapparaten en nachtlampjes).
- Bepaalde batterijladers voor in elektrische apparaten gebruikte batterijen. Op deze batterijladers is een waarschuwings-label aangebracht waarop staat dat gevaarlijke spanningswaarden bij de batterij-aansluitingen aanwezig zijn.

1. Voedingsindicator Oververhittingsindicator Overbelastingsindicator	• De indicator brandt groen als het apparaat op een batterij is aangesloten en is ingeschakeld. Het apparaat is klaar voor gebruik. • De indicator knippert rood als het apparaat oververhit of overbelast is. Ga als volgt te werk: - Koppel de voedingsomvormer van de voeding af. - Verminder de belasting door enige apparaten van de voedingsomvormer af te koppelen of wacht tot de voedingsomvormer voldoende is afgekoeld. - Sluit de voedingsomvormer op de voeding aan.
2. Sigarettenaanstekerplug	• Sluit de sigarettenaanstekerplug aan op de sigarettenaanstekeraansluiting van uw voertuig.
3. AC-uitgang	• Sluit de netkabel van het apparaat op de AC-uitgang van de omvormer aan.
4. USB-uitgang	• Sluit een USB-apparaat aan op de USB-uitgang (max. 5 V / 500 mA).

Veiligheid

Algemene veiligheid
- Lees voor gebruik de handleiding zorgvuldig door. Bewaar de handleiding voor latere raadpleging.
- De fabrikant is niet aansprakelijk voor gevolgschade of voor schade aan eigendommen of personen veroorzaakt door het niet naleven van de veiligheidsinstructies en door verkeerd gebruik van het apparaat.
- Gebruik het apparaat uitsluitend voor de beoogde doeleinden. Gebruik het apparaat niet voor andere doeleinden dan beschreven in de handleiding.
- Gebruik het apparaat niet als een onderdeel beschadigd of defect is. Vervang een beschadigd of defect apparaat onmiddellijk.
- Het apparaat is uitsluitend geschikt voor gebruik binnenshuis. Gebruik het apparaat niet buitenshuis.
- Het apparaat is uitsluitend geschikt voor huishoudelijk gebruik. Gebruik het apparaat niet voor commerciële doeleinden.
- Gebruik het apparaat uitsluitend in ruimtes met een omgevingstemperatuur tussen 0°C en 25°C.
- Gebruik het apparaat niet op plaatsen met een hoge luchtvochtigheid, zoals badkamers en zwembaden.
- Gebruik het apparaat niet in de buurt van badkuipen, douches, wastafels of andere voorzieningen die water bevatten.
- Gebruik geen timer of afzonderlijk afstandsbedieningssysteem om het apparaat automatisch uit te schakelen.
- Bedek het apparaat niet.
- Blokkeer de ventilatieopeningen niet. Steek geen vreemde voorwerpen in de ventilatieopeningen.
- Houd minimaal 2,5 cm ruimte rondom het apparaat vrij om correcte koeling en luchtstroming te verzekeren.
- Plaats het apparaat op een stabiele, vlakke ondergrond.
- Houd het apparaat uit de buurt van brandbare objecten.

Elektrische veiligheid

CAUTION
RISK OF ELECTRIC SHOCK
DO NOT OPEN

- Dit product mag voor onderhoud uitsluitend door een erkende technicus worden geopend om het risico op elektrische schokken te verkleinen.
- Koppel in geval van een probleem het product van het stopcontact en van andere apparatuur af.
- Lees voor gebruik de handleiding zorgvuldig door. Bewaar de handleiding voor latere raadpleging.
- Gebruik het apparaat uitsluitend voor de beoogde doeleinden. Gebruik het apparaat niet voor andere doeleinden dan beschreven in de handleiding.
- Gebruik het apparaat niet als een onderdeel beschadigd of defect is. Vervang een beschadigd of defect apparaat onmiddellijk.

Reiniging en onderhoud

Waarschuwing!
- Gebruik geen reinigingsmiddelen of schuurmiddelen.
- Reinig niet de binnenzijde van het apparaat.
- Probeer het apparaat niet te repareren. Indien het apparaat niet juist werkt, vervang het dan door een nieuw apparaat.

- Reinig de buitenzijde van het apparaat met een zachte, vochtige doek.
- Reinig de ventilatieopeningen met een zachte borstel.

Support
Breng voor hulp of als u een opmerking of suggestie heeft een bezoek aan www.nedis.com/support

Contact
NEDIS B.V., De Tweeling 28, 5215 MC 's-Hertogenbosch, Nederland

Deutsch - Beschreibung

Dieser Wechselrichter ist ein modifizierter Sinuswechselrichter. Modifizierte Sinuswechselrichter sind universell einsetzbare Wechselrichter zur Versorgung einfacher elektronischer Geräte.

Warnung!
Verwenden Sie den Wechselrichter nicht mit den folgenden wiederaufladbaren Geräten:
- Kleine batteriebetriebene Geräte, die zum Aufladen direkt an den AC-Ausgang angeschlossen werden können (z.B. Taschenlampen, Rasierer und Nachtlichter).
- Bestimmte Batterieladegeräte für Akkupacks, die in Elektrowerkzeugen verwendet werden. Diese Batterieladegeräte sind mit einem Warnschild versehen, das besagt, dass an den Batterieklemmen gefährliche Spannungen anliegen.

1. Leistungsanzeige Übertemperaturanzeige Überlastanzeige	• Die Anzeige leuchtet grün, wenn das Gerät an eine Batterie angeschlossen und eingeschaltet ist. Das Gerät ist gebrauchsbereit. • Die Anzeige blinkt rot, wenn das Gerät überhitzt oder überlastet ist. Gehen Sie wie folgt vor: Ziehen Sie das Netzkabel des Wechselrichters aus der Steckdose. - Verringern Sie die Last, indem Sie einige der Geräte vom Wechselrichter trennen oder warten Sie, bis sich der Wechselrichter ausreichend abgekühlt hat. - Schließen Sie den Wechselrichter an die Stromversorgung an.
2. Zigarettenanzünderstecker	• Stecken Sie den Zigarettenanzünderstecker in die Zigarettenanzünder-Steckdose in Ihrem Fahrzeug.
3. AC-Ausgang	• Schließen Sie das Netzkabel des Gerätes an den AC-Ausgang des Wechselrichters an.
4. USB-Ausgang	• Schließen Sie ein USB-Gerät an den USB-Ausgang an (max. 5V / 500mA).

Sicherheit

Allgemeine Sicherheit
- Lesen Sie die Bedienungsanleitung vor dem Gebrauch genau durch. Bitte bewahren Sie die Bedienungsanleitung zur späteren Bezugnahme auf.
- Der Hersteller ist nicht schadensersatzpflichtig für Folgeschäden, Sachschäden oder Personenverletzungen, die durch die Nichtbeachtung der Sicherheitshinweise und durch unsachgemäße Handhabung des Gerätes entstanden sind.
- Verwenden Sie das Gerät nur bestimmungsgemäß. Verwenden Sie das Gerät nur für den in dieser Bedienungsanleitung beschriebenen Zweck.
- Verwenden Sie das Gerät nicht, falls ein Teil beschädigt oder defekt ist. Ist das Gerät beschädigt oder defekt, erneuern Sie es unverzüglich.
- Das Gerät eignet sich nur zur Verwendung in Innenräumen. Verwenden Sie das Gerät nicht im Freien.
- Das Gerät eignet sich nur für den Hausgebrauch. Verwenden Sie das Gerät nicht für den gewerblichen Gebrauch.
- Verwenden Sie das Gerät nur in Bereichen mit einer Umgebungstemperatur zwischen 0 °C und 25 °C.
- Verwenden Sie das Gerät nicht an Orten mit hoher Feuchtigkeit wie beispielsweise Badezimmern oder Schwimmbädern.
- Verwenden Sie das Gerät nicht in der Nähe von Badewannen, Duschen, Becken oder anderen Behältnissen, die Wasser enthalten.
- Verwenden Sie keine Zeitschaltuhr und kein separates Fernbedienungssystem, das das Gerät automatisch einschaltet.
- Decken Sie das Gerät nicht ab.
- Blockieren Sie nicht die Lüftungsöffnungen. Stecken Sie keine Fremdkörper in die Belüftungsöffnungen.
- Halten Sie einen Abstand von mindestens 2,5 cm um das Gerät herum ein, um eine ausreichende Kühlung und Luftströmung zu gewährleisten.
- Stellen Sie das Gerät auf einer stabilen flachen Oberfläche auf.
- Halten Sie das Gerät von entzündlichen Gegenständen fern.

Elektrische Sicherheit

CAUTION
RISK OF ELECTRIC SHOCK
DO NOT OPEN

- Um die Gefahr eines elektrischen Schlags zu verringern, sollte dieses Produkt bei erforderlichen Servicearbeiten ausschließlich von einem autorisierten Techniker geöffnet werden.
- Bei Problemen trennen Sie das Gerät bitte von der Spannungsversorgung und von anderen Geräten.
- Lesen Sie die Bedienungsanleitung vor dem Gebrauch genau durch. Bitte bewahren Sie die Bedienungsanleitung zur späteren Bezugnahme auf.
- Verwenden Sie das Gerät nur bestimmungsgemäß. Verwenden Sie das Gerät nur für den in dieser Bedienungsanleitung beschriebenen Zweck.
- Verwenden Sie das Gerät nicht, falls ein Teil beschädigt oder defekt ist. Ist das Gerät beschädigt oder defekt, erneuern Sie es unverzüglich.

Reinigung und Pflege

Warnung!
- Verwenden Sie keine Lösungs- oder Scheuermittel.
- Reinigen Sie das Gerät nicht von innen.
- Versuchen Sie nicht, das Gerät zu reparieren. Falls das Gerät nicht einwandfrei arbeitet, tauschen Sie es gegen ein neues aus.

- Reinigen Sie das Äußere des Geräts mit einem weichen feuchten Tuch.
- Reinigen Sie die Belüftungsöffnungen mit einer weichen Bürste.

Hilfe
Wenn Sie weitere Hilfe benötigen oder Kommentare oder Vorschläge für uns haben, gehen Sie bitte auf www.nedis.com/support

Kontakt
NEDIS B.V., De Tweeling 28, 5215 MC 's-Hertogenbosch, Niederlande

Español - Descripción

Este inversor de corriente es un inversor de onda sinusoidal modificada. Los inversores de onda sinusoidal modificada son inversores de corriente multiuso que se utilizan para alimentar dispositivos electrónicos simples.

¡Advertencia!
No utilice el inversor con los siguientes dispositivos recargables:
- Aparatos de pequeño tamaño que funcionan con pilas que pueden enchufarse directamente en la salida de CA para recargar (p. ej., linternas, máquinas de afeitar y luces nocturnas)).
- Ciertos cargadores de batería para baterías utilizadas en herramientas eléctricas. Estos cargadores de batería tendrán una etiqueta de advertencia que indica que hay tensiones peligrosas en los terminales de la batería.

1. Indicador de encendido Indicador de sobretemperatura Indicador de sobrecarga	• El indicador se enciende en verde cuando el dispositivo se conecta a una batería y se enciende. El dispositivo está listo para el uso. • El indicador parpadea en rojo cuando el dispositivo se sobrecalienta o se sobrecarga. Proceda del siguiente modo: - Desconecte el inversor de corriente del suministro de alimentación. - Disminuya la carga desconectando algunos de los aparatos del inversor de corriente o espere hasta que este se haya enfriado lo suficiente. - Conecte el inversor de corriente al suministro de alimentación.
2. Enchufe para mechero	• Conecte el enchufe para mechero a la conexión del mechero de su vehículo.
3. Salida de CA	• Conecte el enchufe de red de su dispositivo a la salida de CA del inversor.
4. Salida USB	• Conecte un dispositivo USB a la salida USB (máx. 5V / 500mA).

Seguridad

Seguridad general
- Lea el manual detenidamente antes del uso. Conserve el manual en caso de futura necesidad.
- El fabricante no es responsable de daños consecuentes o de daños en la propiedad o en las personas causados por no seguir estas instrucciones de seguridad y por un uso inadecuado de este dispositivo.
- Utilice el dispositivo únicamente para su uso previsto. No utilice el dispositivo con una finalidad distinta a la descrita en el manual.
- No utilice el dispositivo si alguna pieza ha sufrido daños o tiene un defecto. Si el dispositivo ha sufrido daños o tiene un defecto, sustitúyalo inmediatamente.
- El dispositivo sólo es apto para uso en interiores. No utilice el dispositivo en exteriores.
- El dispositivo sólo es apto para uso doméstico. No utilice el dispositivo con fines comerciales.
- Utilice el dispositivo únicamente en zonas con una temperatura ambiente entre 0 °C y 25 °C.
- No utilice el dispositivo en lugares con un nivel alto de humedad, como baños y piscinas.
- No utilice el dispositivo cerca de bañeras, duchas, lavabos u otros recipientes que contengan agua.
- No utilice un temporizador o un sistema de control remoto separado que conecte el dispositivo automáticamente.
- No cubra el dispositivo.
- No bloquee las aberturas de ventilación. No introduzca objetos extraños en las aberturas de ventilación.
- Mantenga un espacio libre de al menos 2,5 cm alrededor del dispositivo para garantizar un enfriamiento y un flujo de aire adecuados.
- Coloque el dispositivo sobre una superficie estable y plana.
- Mantenga el dispositivo alejado de objetos inflamables.

Seguridad eléctrica

CAUTION
RISK OF ELECTRIC SHOCK
DO NOT OPEN

- Para reducir el peligro de descarga eléctrica, este producto sólo debería abrirlo un técnico autorizado cuando necesite reparación.
- Desconecte el producto de la toma de corriente y de los otros equipos si ocurriera algún problema.
- Lea el manual detenidamente antes del uso. Conserve el manual en caso de futura necesidad.
- Utilice el dispositivo únicamente para su uso previsto. No utilice el dispositivo con una finalidad distinta a la descrita en el manual.
- No utilice el dispositivo si alguna pieza ha sufrido daños o tiene un defecto. Si el dispositivo ha sufrido daños o tiene un defecto, sustitúyalo inmediatamente.

Limpieza y mantenimiento

¡Advertencia!
- No utilice disolventes de limpieza ni productos abrasivos.
- No limpie el interior del dispositivo.
- No intente reparar el dispositivo. Si el dispositivo no funciona correctamente, sustitúyalo por uno nuevo.

- Limpie el exterior del dispositivo con un paño suave humedecido.
- Limpie las ranuras de ventilación con un cepillo suave.

Apoyo
Si necesita ayuda adicional o si tiene comentarios o sugerencias, visite www.nedis.com/support

Contacto
NEDIS B.V., De Tweeling 28, 5215 MC 's-Hertogenbosch, Países Bajos

Français - Description

Cet inverseur d'alimentation est un inverseur d'onde sinusoïdale modifié. Un inverseur d'onde sinusoïdale modifié est un inverseur d'alimentation générique servant à alimenter des appareils électroniques simples.

Avertissement !
N'utilisez pas l'inverseur avec les appareils rechargeables suivants :
- Les petits appareils à pile pouvant être branchés directement sur la sortie CA pour se recharger (ex. lampes-torches, rasoirs et liseuses).
- Certains chargeurs de batterie pour pack-batterie d'outil électrique. Ces chargeurs de batterie comportent une étiquette d'avertissement indiquant la présence de tensions dangereuses sur les bornes de batterie.

1. Indicateur d'alimentation électrique Indicateur de surchauffe Indicateur de surcharge	• L'indicateur s'allume en vert lorsque l'appareil est connecté à une batterie et sous tension. L'appareil est prêt à l'usage. • L'indicateur clignote en rouge lorsque l'appareil est surchargé ou en surchauffe. Procédez comme suit : - Déconnectez l'inverseur d'alimentation de l'alimentation électrique. - Réduisez la charge en déconnectant certains appareils de l'inverseur d'alimentation ou attendez que l'inverseur d'alimentation refroidisse suffisamment. - Connectez l'inverseur d'alimentation à l'alimentation électrique.
2. Fiche d'allume-cigare	• Connectez la fiche d'allume-cigare à la prise d'allume-cigare de votre véhicule.
3. Sortie CA	• Connectez le câble secteur de l'appareil à la sortie CA de l'inverseur.
4. Sortie USB	• Connectez un appareil USB à la sortie USB (maxi. 5V / 500mA).

Sécurité

Sécurité générale
- Lisez attentivement le manuel avant usage. Conservez le manuel pour toute référence ultérieure.
- Le fabricant décline toute responsabilité pour les dommages ou blessures consécutifs causés par le non-respect des consignes de sécurité et d'une utilisation inappropriée de l'appareil.
- Utilisez l'appareil uniquement pour son usage prévu. N'utilisez pas l'appareil à d'autres fins que celles décrites dans le manuel.
- N'utilisez pas l'appareil si une pièce quelconque est endommagée ou défectueuse. Si l'appareil est endommagé ou défectueux, remplacez-le immédiatement.
- L'appareil est conçu exclusivement pour une utilisation en intérieur. N'utilisez pas l'appareil à l'extérieur.
- L'appareil est conçu exclusivement pour un usage domestique. N'utilisez pas l'appareil à des fins commerciales.
- Utilisez l'appareil uniquement dans des zones présentant une température ambiante entre 0 °C et 25 °C.
- N'utilisez pas l'appareil dans des endroits très humides, ainsi les salles de bains et piscines.
- N'utilisez pas l'appareil à proximité d'une baignoire, d'une douche, d'un lavabo ou d'autres récipients contenant de l'eau.
- N'utilisez pas une minuterie ou une télécommande de mise en marche automatique de l'appareil.
- Ne couvrez pas l'appareil.
- Ne bloquez aucune des ouvertures de ventilation. N'insérez pas de corps étrangers dans les ouvertures de ventilation.
- Préservez un dégagement d'au moins 2,5 cm autour de l'appareil pour assurer un refroidissement et une circulation d'air corrects.
- Placez l'appareil sur une surface stable et plane.
- Maintenez l'appareil à l'écart des objets inflammables.

Sécurité électrique

CAUTION
RISK OF ELECTRIC SHOCK
DO NOT OPEN

- Pour réduire le risque de choc électrique, ce produit doit être ouvert uniquement par un technicien qualifié si une réparation s'impose.
- Débranchez le produit et les autres équipements du secteur s'il y a un problème.
- Lisez attentivement le manuel avant usage. Conservez le manuel pour toute référence ultérieure.
- Utilisez l'appareil uniquement pour son usage prévu. N'utilisez pas l'appareil à d'autres fins que celles décrites dans le manuel.
- N'utilisez pas l'appareil si une pièce quelconque est endommagée ou défectueuse. Si l'appareil est endommagé ou défectueux, remplacez-le immédiatement.

Nettoyage et entretien

Avertissement !
- N'utilisez pas de solvants ni de produits abrasifs.
- Ne nettoyez pas l'intérieur de l'appareil.
- Ne tentez pas de réparer l'appareil. Si l'appareil fonctionne mal, remplacez-le par un neuf.
- Nettoyez l'extérieur de l'appareil avec un chiffon doux et humide.
- Nettoyez les ouvertures de ventilation avec une brosse douce.

Support
Si vous avez des commentaires, des suggestions ou besoin d'aide, veuillez visiter www.nedis.com/support

Contact
NEDIS B.V., De Tweeling 28, 5215 MC 's-Hertogenbosch, Pays-Bas

Italiano - Descrizione

Questo inverter di alimentazione è un inverter a onda sinusoidale modificata. Gli inverter a onda sinusoidale modificata sono inverter di alimentazione multiuso impiegati per l'alimentazione di dispositivi elettronici semplici.

Attenzione!
Non utilizzare l'inverter con i seguenti dispositivi ricaricabili:
- Piccoli apparecchi a batteria che possono essere inseriti direttamente nella presa elettrica CA per la ricarica (ad.es.: torce elettriche, rasoi elettrici e luci notturne).
- Alcuni caricabatterie per gruppi batterie di elettro-utensili. Tali caricabatterie dispongono di un'etichetta di avviso che segnala la presenza di tensioni pericolose sui terminali della batteria.

1. Indicatore di alimentazione Indicatore di temperatura eccessiva Indicatore di sovraccarico	• L'indicatore si accende in verde quando il dispositivo è connesso a una batteria ed è acceso. Il dispositivo è pronto all'uso. • L'indicatore lampeggia in rosso quando il dispositivo è surriscaldato o in sovraccarico. Procedere come descritto di seguito: Scollegare l'inverter di alimentazione dalla fonte di alimentazione elettrica. - Ridurre il carico disconnettendo dall'inverter di alimentazione alcuni degli apparecchi collegati oppure attendere finché l'inverter di alimentazione non si è raffreddato a sufficienza. - Collegare l'inverter di alimentazione alla fonte di alimentazione elettrica.
2. Connettore per la presa dell'accendisigari	• Collegare il connettore alla presa dell'accendisigari nell'auto.
3. Uscita CA	• Collegare il cavo di alimentazione del dispositivo all'uscita CA dell'inverter.
4. Uscita USB	• Collegare un dispositivo USB all'uscita USB (massimo 5 V / 500 mA).

Sicurezza

Istruzioni generali
- Leggere il manuale con attenzione prima dell'uso. Conservare il manuale per riferimenti futuri.
- Il fabbricante non è responsabile per eventuali danni consequenziali o per danni a cose o persone derivanti dall'inosservanza delle istruzioni sulla sicurezza o dall'uso improprio del dispositivo.
- Utilizzare il dispositivo solo per gli scopi previsti. Non utilizzare il dispositivo per scopi diversi da quelli descritti nel manuale.
- Non utilizzare il dispositivo se presenta parti difettose. Se il dispositivo è danneggiato o difettoso, sostituirlo immediatamente.
- Questo dispositivo è adatto solo per uso in ambienti interni. Non utilizzare il dispositivo all'aperto.
- Questo dispositivo è adatto solo per uso in ambienti domestici. Non utilizzare il dispositivo per scopi commerciali.
- Utilizzare il dispositivo esclusivamente in aree con temperatura ambiente compresa fra 0 °C e 25°C.
- Non utilizzare il dispositivo in posizioni con un elevato tasso di umidità come bagni o piscine.
- Non utilizzare il dispositivo in prossimità di vasche da bagno, docce, lavandini o altri recipienti contenenti acqua.
- Non utilizzare un timer o un telecomando separato per accendere automaticamente il dispositivo.
- Non coprire il dispositivo.
- Non ostruire i fori per la ventilazione. Non inserire oggetti estranei nelle aperture di ventilazione.
- Mantenere uno spazio libero di almeno 2,5 cm attorno al dispositivo per garantire il corretto flusso d'aria e raffreddamento.
- Collocare il dispositivo su una superficie stabile e piana.
- Tenere il dispositivo a distanza da oggetti infiammabili.

Sicurezza elettrica

CAUTION
RISK OF ELECTRIC SHOCK
DO NOT OPEN

- Per ridurre il rischio di scosse elettriche, il presente prodotto deve essere aperto solo da un tecnico autorizzato, nel caso sia necessario ripararlo.
- Scollegare il prodotto dall'alimentazione di rete e da altri apparecchi in caso di problemi.
- Leggere il manuale con attenzione prima dell'uso. Conservare il manuale per riferimenti futuri.
- Utilizzare il dispositivo solo per gli scopi previsti. Non utilizzare il dispositivo per scopi diversi da quelli descritti nel manuale.
- Non utilizzare il dispositivo se presenta parti difettose. Se il dispositivo è danneggiato o difettoso, sostituirlo immediatamente.

Pulizia e manutenzione

Attenzione!
- Non utilizzare solventi detergenti o abrasivi.
- Non pulire l'interno del dispositivo.
- Non cercare di riparare il dispositivo. Se il dispositivo non funziona correttamente, sostituirlo con uno nuovo.

- Pulire l'esterno del dispositivo con un panno morbido e umido.
- Pulire le aperture di ventilazione con una spazzola morbida.

Assistenza
Per ulteriore assistenza o per fornire commenti o suggerimenti visitare il sito www.nedis.com/support

Contatti
NEDIS B.V., De Tweeling 28, 5215 MC 's-Hertogenbosch, Paesi Bassi

Português - Descrição

Este conversor de corrente consiste num conversor de onda sinusoidal modificada. Os conversores de onda sinusoidal modificada são conversores de corrente multiusos para alimentar dispositivos eletrónicos simples.

Aviso!
Não utilize o conversor com os seguintes dispositivos recarregáveis:
- Pequenos aparelhos acionados por bateria que podem ser diretamente ligados a tomada CA para carregamento (por exemplo, lanternas, máquinas de barbear e luzes de presença).
- Determinados carregadores para conjuntos de pilhas utilizados em ferramentas elétricas. Estes carregadores incluirão uma etiqueta de advertência alertando para tensões perigosas nos terminais das pilhas.

5. Indicador de alimentação Indicador de sobreaquecimento Indicador de sobrecarga	• O indicador acende-se a verde quando o dispositivo está ligado a uma bateria e está ativado. O dispositivo está pronto a ser utilizado. • O indicador pisca a vermelho quando o dispositivo entra em sobreaquecimento ou sobrecarga. Proceder da seguinte forma: - Desligue o conversor de corrente da fonte de alimentação. - Diminua a carga, desligando alguns dos aparelhos do conversor de corrente ou aguarde até que o conversor de corrente tenha arrefecido o suficiente. - Ligue o conversor de corrente à fonte de alimentação.
6. Tomada do isqueiro	• Ligue a tomada do isqueiro à ligação do isqueiro no seu veículo.
7. Saída CA	• Ligue o cabo de alimentação principal do dispositivo à saída CA do conversor.
8. Saída USB	• Ligue um dispositivo USB à saída USB (máx. 5V / 500mA).

Segurança

Segurança geral
- Leia atentamente o manual de instruções antes de utilizar. Guarde o manual para consulta futura.
- O fabricante não se responsabiliza por danos indiretos ou por danos em bens ou pessoas provocados pela inobservância das instruções de segurança e utilização indevida do dispositivo.
- Utilize o dispositivo apenas para a finalidade a que se destina. Não utilize o dispositivo para outras finalidades além das descritas no manual.
- Não utilize o dispositivo caso tenha alguma peça danificada ou com defeito. Se o dispositivo estiver danificado ou tenha defeito, substitua imediatamente o dispositivo.
- O dispositivo destina-se apenas a utilização no interior. Não utilize o dispositivo no exterior.
- O dispositivo destina-se apenas a utilização doméstica. Não utilize o dispositivo para fins comerciais.
- Utilize o dispositivo apenas em áreas com uma temperatura ambiente entre 0 °C e 25 °C.
- Não utilize o dispositivo em locais com elevada humidade, tais como casas de banho e piscinas.
- Não utilize junto de banheiras, chuveiros, lavatórios ou outros recipientes que contenham água.
- Não utilize um temporizador ou qualquer outro sistema de controlo remoto separado que ligue o dispositivo automaticamente.
- Não cubra o dispositivo.
- Não bloqueie as aberturas de ventilação. Não insira objetos estranhos nas aberturas de ventilação.
- Mantenha um espaço livre de, pelo menos, 2,5 cm à volta do dispositivo, para assegurar um arrefecimento e fluxo de ar adequados.
- Coloque o dispositivo sobre uma superfície plana e estável.
- Mantenha o dispositivo afastado de objetos inflamáveis.

Segurança elétrica

CAUTION
RISK OF ELECTRIC SHOCK
DO NOT OPEN

- Quando necessitar de reparação e para reduzir o risco de choque elétrico, este produto deve apenas ser aberto por um técnico autorizado.
- Desligue o produto da tomada de alimentação e outro equipamento se ocorrer um problema.
- Leia atentamente o manual de instruções antes de utilizar. Guarde o manual para consulta futura.
- Utilize o dispositivo apenas para a finalidade a que se destina. Não utilize o dispositivo para outras finalidades além das descritas no manual.
- Não utilize o dispositivo caso tenha alguma peça danificada ou com defeito. Se o dispositivo estiver danificado ou tenha defeito, substitua imediatamente o dispositivo.

Limpeza e manutenção

Aviso!
- Não utilize solventes de limpeza ou produtos abrasivos.
- Não limpe o interior do dispositivo.
- Não tente reparar o dispositivo. Se o dispositivo não funcionar corretamente, substitua-o por um dispositivo novo.
- Limpe o exterior do dispositivo utilizando um pano húmido macio.
- Limpe as aberturas de ventilação com uma escova suave.

Suporte
Se necessitar de ajuda adicional ou tiver comentários ou sugestões, por favor visite www.nedis.com/support

Contacto
NEDIS B.V., De Tweeling 28, 5215 MC 's-Hertogenbosch, Holanda

Dansk - Beskrivelse

Denne vekselretter er en modificeret sinusvekselretter. Sinusvekselrettere er universal-vekselrettere der bruges ved strømføring af simple elektroniske enheder.

Advarsel!
Vekselretteren må ikke anvendes til følgende genopladelige enheder:
- Små batteridrevne apparater som kan sættes direkte ind i vekselstrøm-udgangen for at genoplade (fx lommelygter, barbermaskiner og natlamper).
- Visse batteriopladere til batterier der bruges i el-værktøj. Disse batteriopladere har en advarselsetikette der siger at der er farlige spænding ved batteriterminalerne.

1. Strømindikator Indikator ved for høj temperatur Indikator for overbelastning	• Indikatoren lyser grønt når apparatet er tilsluttet et batteri og er tændt. Apparatet er klar til brug. • Indikatoren blinker rødt, når enheden overophedes eller overbelastes. Gør følgende: - Afbryd vekselretteren fra strømforsyningen. - Nedsæt belastningen ved at afbryde nogle af apparaterne på vekselretteren, eller vent til vekselretteren er kølet tilstrækkeligt ned. - Tilslut vekselretteren til strømforsyningen.
2. Cigarettænderstik	• Tilslut cigarettænderstikket til cigarettænderforbindelsen i din bil.
3. Vekselstrøm-udgang	• Sæt el-netledningen til enheden ind i vekselstrøm-udgangen på vekselretteren.
4. USB udgangseffekt	• Slut en USB-enhed til USB-udgangen (maks. 5 V / 500 mA).

Sikkerhed

Generel sikkerhed
- Læs vejledningen omhyggeligt før brug. Gem vejledningen til fremtidig brug.
- Fabrikanten kan ikke holdes ansvarlig for skader der opstår på ejendom eller personer, på grund af manglende overholdelse af sikkerhedsvejledninger og forkert brug af enheden.
- Brug kun enheden til de tilsigtede formål. Brug ikke enheden til andre formål end dem, som er beskrevet i vejledningen.
- Brug ikke enheden, hvis den har beskadigede eller defekte dele. Hvis enheden er beskadiget eller defekt, skal den omgående udskiftes.
- Enheden er kun beregnet til indendørs brug. Brug ikke enheden udendørs.
- Enheden er kun beregnet til hjemmebrug. Brug ikke enheden til kommercielle formål.
- Enheden må kun anvendes i områder med en lufttemperatur på mellem 0 °C og 25 °C.
- Brug ikke enheden på meget fugtige steder som f.eks. badeværelser og ved svømmebassiner.
- Brug ikke enheden nær ved badekar, brusebade, vandfade eller andre kar der indeholder vand.
- Brug ikke en timer eller et separat fjernbetjeningssystem, som tænder enheden automatisk.
- Dæk ikke enheden til.
- Bloker ikke ventilationshullerne. Indfør ikke fremmedlegemer i ventilationsåbningerne.
- Sørg for frirum på mindst 2,5 cm rundt om enheden for at sikre ordentlig afkøling og luftstrømning.
- Placér enheden på en stabil, flad overflade.
- Hold lampen væk fra brændbare genstande.

Elektrisk sikkerhed

CAUTION
RISK OF ELECTRIC SHOCK
DO NOT OPEN

- For at nedsætte risikoen for elektrisk stød, må dette produkt kun åbnes af en autoriseret tekniker, når service er nødvendig.
- Tag produktet ud af stikkontakten og andet udstyr, hvis der opstår et problem.
- Læs vejledningen omhyggeligt før brug. Gem vejledningen til fremtidig brug.
- Brug kun enheden til de tilsigtede formål. Brug ikke enheden til andre formål end dem, som er beskrevet i vejledningen.
- Brug ikke enheden, hvis den har beskadigede eller defekte dele. Hvis enheden er beskadiget eller defekt, skal den omgående udskiftes.

Rengøring og vedligeholdelse

Advarsel!
- Brug ikke opløsningsmidler eller slibende rengøringsmidler.
- Rengør ikke enheden indvendigt.
- Forsøg ikke at reparere enheden. Hvis enheden ikke fungerer korrekt, skal den udskiftes med en ny enhed.

- Rengør enheden udvendigt med en blød, fugtig klud.
- Rengør ventilationsåbningerne med en blød børste.

Support
Hvis du har brug for yderligere hjælp, eller hvis du har kommentarer eller forslag, beder vi dig besøge www.nedis.com/support

Kontakt
NEDIS B.V., De Tweeling 28, 5215 MC 's-Hertogenbosch, Nederlandene

Norsk - Beskrivelse

Spenningsomformeren er en modifisert sinusbølgeomformer. Modifiserte sinusbølgeomformere er universale spenningsomformere som brukes til å gi strøm til enkle elektroniske enheter.

Advarsel!
Ikke bruk omformeren med følgende oppladbare enheter:
- Små batteridrevne apparater som kan kobles direkte til vekselstrøm for å lade dem opp (f.eks. lommelykt, barbermaskiner og nattlys).
- Enkelte batteriladere for batteripakker som brukes i elektroverktøy. Disse batteriladerne vil være merket med en advarsel som indikerer at det er farlig spenning på batteriterminalene.

1. Strømindikator Overopphetingsindikator Overlastindikator	• Indikatoren lyser grønt når enheten er koblet til et batteri og påslått. Enheten er klar til bruk • Indikatoren blinker rødt når enheten er overopphetet eller overbelastet. Gjør som følger: - Koble spenningsomformeren fra strømforsyningen. - Reduser lasten ved å koble noen av apparatene fra strømforsyningen, eller vent til strømforsyningen er tilstrekkelig avkjølt. - Koble spenningsomformeren til strømforsyningen.
2. Sigarettennerplugg	• Koble sigarettennerpluggen til sigarettennerkontakten i bilen.
3. AC-utgang	• Koble strømkabelen for enheten til AC-utgangen på omformeren.
4. USB-utgang	• Koble en USB-enhet til USB-kontakten (maks. 5 V / 500 mA).

Sikkerhet

Generell sikkerhet
- Les bruksanvisningen nøye før bruk. Oppbevar bruksanvisningen for fremtidig bruk.
- Produsenten er ikke ansvarlig for påfølgende skade eller for skade på eiendom eller person som følge av manglende overholdelse av sikkerhetsanvisningene og feil bruk av enheten.
- Bruk bare enheten for det tiltenkte formålet. Ikke bruk enheten til andre formål enn det som er beskrevet i bruksanvisningen.
- Ikke bruk enheten hvis noen del er skadet eller defekt. Enheten må erstattes umiddelbart hvis den er skadet eller defekt.
- Enheten er kun ment for innendørs bruk. Ikke bruk enheten utendørs.
- Enheten er kun for innendørs bruk. Ikke bruk enheten i forretningsøyemed.
- Bruk bare enheten i områder med omgivelsestemperaturer på mellom 0 °C og 25 °C.
- Ikke bruk enheten på steder med høy luftfuktighet, som på bad og ved svømmebasseng.
- Ikke bruk enheten i nærheten av badekar, dusj, håndvask eller andre vannbeholdere.
- Ikke bruk en tidtaker eller et separat fjernkontrollsystem som slår på enheten automatisk.
- Ikke dekk til enheten.
- Ikke blokker ventilasjonsåpningene. Ikke stikk fremmedlegemer inn i åpningene på enheten.
- La det være en avstand på minst 2,5 cm rundt enheten, for å sikre riktig kjøling og luftstrøm.
- Plasser enheten på en jevn, flat overflate.
- Hold enheten borte fra brennbare gjenstander.

Elektrisk sikkerhet

CAUTION
RISK OF ELECTRIC SHOCK
DO NOT OPEN

- For å redusere faren for strømstøt, skal dette produktet bare åpnes av en autorisert tekniker når vedlikehold er nødvendig.
- Koble produktet fra stikkontakten og annet utstyr dersom et problem oppstår.
- Les bruksanvisningen nøye før bruk. Oppbevar bruksanvisningen for fremtidig bruk.
- Bruk bare enheten for det tiltenkte formålet. Ikke bruk enheten til andre formål enn det som er beskrevet i bruksanvisningen.
- Ikke bruk enheten hvis noen del er skadet eller defekt. Enheten må erstattes umiddelbart hvis den er skadet eller defekt.

Rengjøring og vedlikehold

Advarsel!
- Ikke bruk rensemidler eller skuremidler.
- Ikke rengjør innsiden av enheten.
- Ikke prøv å reparere enheten. Hvis enheten ikke fungerer som den skal, erstatt den med en ny enhet.

- Rengjør utsiden av enheten med en myk, fuktig klut.
- Rengjør ventilasjonsåpningene med en fin børste.

Support
Hvis du trenger ytterligere hjelp eller har kommentarer eller forslag, vennligst gå inn på www.nedis.com/support

Kontakt
NEDIS B.V., De Tweeling 28, 5215 MC 's-Hertogenbosch, Nederland

Svenska - Beskrivning

Denna växelriktare har modifierad sinusvåg. Växelriktare med modifierad sinusvåg kan användas för att driva enkla elektroniska enheter.

Varning!
Använd inte växelriktare med följande uppladdningsbara enheter:
- Små batteridrivna enheter som kan kopplas in direkt i växelströmsuttaget för att laddas upp (exempelvis ficklampor, rakapparater och nattlampor).
- Vissa batteriladdare till batterier som används i elverktyg. Dessa batteriladdare har en varningstext som berättar att det finns farlig spänning vid batteripolerna.

1. Strömindikator Överhettningsindikator Överbelastningsindikator	• Indikatorn lyser grönt när enheten är ansluten till ett batteri och är påslagen. Enheten är redo att användas. • Indikatorn blinkar rött när enheten är överhettad eller överbelastad. Gör så här: - Koppla från växelriktaren från strömförsörjningen. - Minska belastningen genom att koppla bort några av enheterna från växelriktaren, eller vänta tills växelriktaren har svalnat tillräckligt. - Anslut växelriktaren till strömförsörjningen.
2. Cigarettändar-plugg	• Anslut cigarettändar-pluggen till cigarettändar-anslutningen i ditt fordon.
3. AC-utmatning	• Anslut enhetens strömkabel till växelriktarens AC-utmatning.
4. USB-utgång	• Anslut en USB-enhet till USB-utgången (max 5 V/500 mA).

Säkerhet

Allmän säkerhet
- Läs bruksanvisningen noga innan användning. Behåll bruksanvisningen för att kunna använda den igen.
- Tillverkaren är inte ansvarig för följdskador eller för skador på egendom eller personer som orsakas av att säkerhetsföreskrifterna inte följs och av felaktig användning av enheten.
- Använd endast enheten för dess avsedda syfte. Använd inte enheten till andra ändamål än dem som beskrivs i denna bruksanvisning.
- Använd inte enheten om någon del är skadad eller felaktig. Om enheten är skadad eller felaktig ska den bytas ut omedelbart.
- Enheten är bara avsedd för inomhusanvändning. Använd inte enheten utomhus.
- Enheten är endast avsedd för inomhusanvändning. Använd inte för kommersiella ändamål.
- Använd endast denna enhet i områden med en omgivningstemperatur på mellan 0 °C och 25 °C.
- Använd inte enheten på platser med hög luftfuktighet, så som badrum och vid pooler.
- Använd inte enheten nära badkar, duschar, bassänger eller andra kärl innehållande vatten.
- Använd inte en timer eller en separat fjärrstyrt system som sätter på enheten automatiskt.
- Täck inte över enheten.
- Blockera inte ventilationsöppningarna. För inte in okända föremål i ventilationsöppningarna.
- Håll ett avstånd på minst 2,5 cm runt enheten för att säkerställa att kylning och luftflöde fungerar.
- Placera enheten på en stabil, platt yta.
- Håll enheten borta från brandfarliga föremål.

Elsäkerhet

CAUTION
RISK OF ELECTRIC SHOCK
DO NOT OPEN

- För att minska risken för elektriska stötar bör denna produkt endast öppnas av behörig tekniker när service behövs.
- Dra ut nätkabeln från vägguttaget och koppla ur all annan utrustning om något problem skulle uppstå.
- Läs bruksanvisningen noga innan användning. Behåll bruksanvisningen för att kunna använda den igen.
- Använd endast enheten för dess avsedda syfte. Använd inte enheten till andra ändamål än dem som beskrivs i denna bruksanvisning.
- Använd inte enheten om någon del är skadad eller felaktig. Om enheten är skadad eller felaktig ska den bytas ut omedelbart.

Rengöring och underhåll

Varning!
- Använd inga rengöringsmedel som innehåller lösningsmedel eller slipmedel.
- Rengör inte enhetens insida.
- Försök inte att reparera enheten. Byt ut enheten mot en ny om den inte fungerar som den ska.

- Rengör enhetens utsida med en mjuk fuktad trasa.
- Rengör ventilttionsöppningarna med en fin borste.

Support
Om du behöver mer hjälp eller har kommentarer eller förslag, besök www.nedis.com/support

Kontakt
NEDIS B.V., De Tweeling 28, 5215 MC 's-Hertogenbosch, The Netherlands

Suomi - Kuvaus

Tämä tehoinvertteri on muokatun siniaallon invertteri. Muokatun siniaallon invertterit ovat yleiskäyttöisiä tehoinverttereitä, joita käytetään sähköistämään yksinkertaisia elektroniikkalaitteita.

Varoitus!
Älä käytä invertteriä seuraavien ladattavien laitteiden kanssa:
- Pienet akkukäyttöiset laitteet, jotka voidaan liittää suoraan AC-lähtöön (pistorasiaan) latausta varten (esim. taskulamput, parranajokoneet ja yövalot).
- Tietyt akkupakkauslaturit voimatyökaluille. Näissä akkulatureissa on varoitustarra, ilmoittaen vaarallisista jännitteistä akkuliittimissä.

1. Virran merkkivalo Ylilämpötilan merkkivalo Ylikuorman merkkivalo	• Merkkivalo palaa vihreänä, kun laite on liitetty akku ja se on päällä. Laite on käyttövalmis. • Merkkivalo vilkkuu punaisena laitteen ollessa ylikuumentunut tai ylikuormittunut. Toimi seuraavasti: - Irrota tehoinvertteri sähkösyötöstä. - Vähennä kuormaa irrottamalla joitakin laitteita tehoinvertteristä tai odota, kunnes tehoinvertteri on jäähtynyt riittävästi. - Liitä tehoinvertteri sähkösyöttöön.
2. Tupakansytyttimen pistoke	• Liitä tupakansytytinpistoke autosi tupakansytyttimeen.
3. AC-lähtö	• Yhdistä laitteen virtajohto invertterin AC-lähtöön.
4. USB-lähtö	• Liitä USB-laite USB-lähtöön (maks. 5 V / 500 mA).

Turvallisuus

Yleinen turvallisuus
- Lue käyttöopas huolella ennen käyttöä. Säilytä käyttöopas tulevaa käyttöä varten.
- Valmistaja ei ole vastuussa henkilöille tai omaisuudelle aiheutuvista vahingoista, jos ne johtuvat turvallisuusohjeiden laiminlyönnistä tai laitteen sopimattomasta käytöstä.
- Käytä laitetta vain sille tarkoitettuun käyttötarkoitukseen. Älä käytä laitetta muuhun kuin käyttöoppaassa kuvattuun tarkoitukseen.
- Älä käytä laitetta, jos jokin sen osa on vioittunut tai viallinen. Jos laite on vioittunut tai viallinen, vaihda laite välittömästi.
- Laite sopii vain sisäkäyttöön. Älä käytä laitetta ulkona.
- Laite sopii vain kotikäyttöön. Älä käytä laitetta kaupallisiin tarkoituksiin.
- Käytä laitetta vain alueilla, joiden ympäristölämpötila on 0 °C - 25 °C.
- Älä käytä laitetta paikoissa, kuten kylpyhuoneissa ja uima-allashuoneissa, joissa on korkea suhteellinen kosteus.
- Älä käytä laitetta kylpyammeiden, suihkujen, pesualtaiden tai muiden vettä sisältävien esineiden lähellä.
- Älä käytä ajastinta tai erillistä kauko-ohjausjärjestelmää, joka kytkee laitteen päälle automaattisesti.
- Älä peitä laitetta.
- Älä tuki tuuletusaukkoja. Älä laita vierasesineitä tuuletusaukkoihin.
- Varmista asianmukainen jäähdytys ja ilmavirtaus pitämällä laitteen ympärillä vähintään 2,5 cm:n tyhjä tila.
- Aseta laite vakaalle tasapinnalle.
- Pidä laite pois palavien materiaalien läheisyydestä.

Sähköturvallisuus

CAUTION
RISK OF ELECTRIC SHOCK
DO NOT OPEN

- Sähköiskun riskin pienentämiseksi, ainoastaan valtuutettu huoltohenkilö saa avata tämän laitteen huoltoa varten.
- Jos ongelmia ilmenee, irrota laite verkkovirrasta ja muista laitteista.
- Lue käyttöopas huolella ennen käyttöä. Säilytä käyttöopas tulevaa käyttöä varten.
- Käytä laitetta vain sille tarkoitettuun käyttötarkoitukseen. Älä käytä laitetta muuhun kuin käyttöoppaassa kuvattuun tarkoitukseen.
- Älä käytä laitetta, jos jokin sen osa on vioittunut tai viallinen. Jos laite on vioittunut tai viallinen, vaihda laite välittömästi.

Puhdistus ja huolto

Varoitus!
- Älä käytä liuottimia tai hankausaineita.
- Älä puhdista laitteen sisäpuolta.
- Älä yritä korjata laitetta. Jos laite ei toimi asianmukaisesti, vaihda se uuteen.

- Puhdista laite ulkopuolelta pehmeällä, kostealla liinalla.
- Puhdista tuuletusaukot pehmeällä harjalla.

Tuki
Jos tarvitset apua tai jos sinulla on kommentteja tai ehdotuksia, käy osoitteessa: www.nedis.com/support

Yhteystiedot
NEDIS B.V., De Tweeling 28, 5215 MC 's-Hertogenbosch, The Netherlands

Ελληνικά - Περιγραφή

Αυτός ο μετατροπέας ισχύος είναι ένας τροποποιημένος μετατροπέας ημιτονοειδούς κύματος. Οι τροποποιημένοι μετατροπείς ημιτονοειδούς κύματος είναι μετατροπείς ισχύος κάθε χρήσης που χρησιμοποιούνται για την τροφοδοσία απλών ηλεκτρονικών συσκευών.

Προειδοποίηση!
Μην χρησιμοποιείτε τον μετατροπέα με τις εξής επαναφορτιζόμενες συσκευές:
- Οι μικρές λειτουργούμενες με μπαταρία συσκευές που μπορούν να συνδεθούν απευθείας στην έξοδο AC για να επαναφορτιστούν (π.χ. φακοί, ξυριστικές μηχανές και φωτάκια νυκτός).
- Ορισμένοι φορτιστές μπαταρίας για συστοιχίες μπαταρίας που χρησιμοποιούνται σε ηλεκτρικά εργαλεία. Αυτοί οι φορτιστές μπαταρίας θα φέρουν μία προειδοποιητική ετικέτα που δηλώνει ότι υπάρχουν επικίνδυνες τάσεις στους ακροδέκτες της μπαταρίας.

1. Ένδειξη ρεύματος Ένδειξη υπερθέρμανσης Ένδειξη υπερφόρτωσης	• Η ένδειξη ανάβει πράσινη όταν η συσκευή είναι συνδεδεμένη με μπαταρία και ενεργοποιημένη. Η συσκευή είναι έτοιμη για χρήση. • Η ένδειξη αναβοσβήνει κόκκινη όταν υπερθερμανθεί ή υπερφορτωθεί η συσκευή. Ακολουθήστε τα παρακάτω βήματα: Αποσυνδέστε τον μετατροπέα ισχύος από την παροχή τροφοδοσίας. - Μειώστε το φορτίο αποσυνδέοντας μερικές από τις συσκευής από τον μετατροπέα ισχύος ή περιμένετε μέχρι να κρυώσει επαρκώς ο μετατροπέας ισχύος. - Συνδέστε τον μετατροπέα ισχύος στο τροφοδοτικό.
2. Βύσμα αναπτήρα τσιγάρων	• Συνδέστε το βύσμα αναπτήρα τσιγάρων στην υποδοχή αναπτήρα τσιγάρων στο όχημά σας.
3. Έξοδος AC	• Συνδέστε το καλώδιο ρεύματος της συσκευής με την έξοδο AC του μετατροπέα.
4. Έξοδος USB	• Συνδέστε μία συσκευή USB με την έξοδο USB (μεγ. 5V / 500mA).

Ασφάλεια

Γενική ασφάλεια
- Διαβάστε το εγχειρίδιο προσεκτικά πριν από τη χρήση. Φυλάξτε το εγχειρίδιο για μελλοντική αναφορά.
- Ο κατασκευαστής δεν φέρει καμία ευθύνη για τυχόν επακόλουθες βλάβες ή άλλες υλικές και σωματικές βλάβες που ενδέχεται να προκληθούν λόγω της μη τήρησης των οδηγιών ασφαλείας και της ακατάλληλης χρήσης της συσκευής.
- Χρησιμοποιείτε τη συσκευή μόνο για τους προοριζόμενους σκοπούς. Μη χρησιμοποιείτε τη συσκευή για διαφορετικούς σκοπούς από τους περιγραφόμενους στο εγχειρίδιο.
- Μη χρησιμοποιείτε τη συσκευή, εάν οποιοδήποτε τμήμα της έχει ζημιά ή ελάττωμα. Εάν η συσκευή έχει ζημιά ή ελάττωμα, αντικαταστήστε την αμέσως.
- Η συσκευή ενδείκνυται μόνο για εσωτερική χρήση. Μη χρησιμοποιείτε τη συσκευή σε εξωτερικό χώρο.
- Η συσκευή ενδείκνυται μόνο για οικιακή χρήση. Μην χρησιμοποιείτε τη συσκευή για εμπορικούς σκοπούς.
- Χρησιμοποιείτε τη συσκευή μόνον σε χώρους με θερμοκρασία περιβάλλοντος μεταξύ 0 °C και 25 °C.
- Μην χρησιμοποιείτε τη συσκευή σε τοποθεσίες με υψηλή υγρασία, όπως σε μπάνια και πισίνες.
- Μην χρησιμοποιείτε τη συσκευή κοντά σε μπανιέρες, ντουζιέρες, νιπτήρες ή άλλα δοχεία που περιέχουν νερό.
- Μην χρησιμοποιείτε χρονοδιακόπτη ή ξεχωριστό σύστημα τηλεχειρισμού, το οποίο ενεργοποιεί αυτόματα τη συσκευή.
- Μην καλύπτετε τη συσκευή.
- Μην φράζετε τις οπές αερισμού. Μην εισάγετε ξένα αντικείμενα μέσα στις οπές αερισμού.
- Διατηρείτε διάκενο τουλάχιστον 2,5 εκ. γύρω από τη συσκευή ούτως ώστε να διασφαλιστεί κατάλληλη ψύξη και ροή αέρα.
- Τοποθετείτε τη συσκευή επάνω σε μια σταθερή, επίπεδη επιφάνεια.
- Διατηρείτε τη συσκευή μακριά από εύφλεκτα αντικείμενα.

Ηλεκτρική ασφάλεια

CAUTION
RISK OF ELECTRIC SHOCK
DO NOT OPEN

- Για να μειώσετε τον κίνδυνο ηλεκτροπληξίας, το προϊόν αυτό θα πρέπει να ανοιχθεί μόνο από εξουσιοδοτημένο τεχνικό όταν απαιτείται συντήρηση (σέρβις).
- Αποσυνδέστε το προϊόν από την πρίζα ρεύματος και άλλο εξοπλισμό αν παρουσιαστεί πρόβλημα.
- Διαβάστε το εγχειρίδιο προσεκτικά πριν από τη χρήση. Φυλάξτε το εγχειρίδιο για μελλοντική αναφορά.
- Χρησιμοποιείτε τη συσκευή μόνο για τους προοριζόμενους σκοπούς. Μη χρησιμοποιείτε τη συσκευή για διαφορετικούς σκοπούς από τους περιγραφόμενους στο εγχειρίδιο.
- Μη χρησιμοποιείτε τη συσκευή, εάν οποιοδήποτε τμήμα της έχει ζημιά ή ελάττωμα. Εάν η συσκευή έχει ζημιά ή ελάττωμα, αντικαταστήστε την αμέσως.

Καθαρισμός και συντήρηση

Προειδοποίηση!
- Μη χρησιμοποιείτε διαλύτες ή λειαντικά.
- Μην καθαρίσετε το εσωτερικό της συσκευής.
- Μην επιχειρήσετε να επισκευάσετε τη συσκευή. Εάν η συσκευή δεν λειτουργεί σωστά, αντικαταστήστε την με μια νέα.

- Καθαρίζετε το εξωτερικό της συσκευής χρησιμοποιώντας ένα μαλακό, νωπό πανί.
- Καθαρίζετε τα ανοίγματα εξαερισμού χρησιμοποιώντας μια μαλακιά βούρτσα.

Υποστήριξη
Εάν χρειάζεστε περαιτέρω βοήθεια ή επιθυμείτε να υποβάλετε σχόλια ή προτάσεις, επισκεφθείτε την ιστοσελίδα www.nedis.com/support

Επαφή
NEDIS B.V., De Tweeling 28, 5215 MC 's-Hertogenbosch, The Netherlands

Polski - Opis

Ten falownik jest zmodyfikowanym falownikiem sinusoidalnym. Zmodyfikowane falowniki sinusoidalne to uniwersalne falowniki wykorzystywane do zasilania prostych urządzeń elektronicznych.

Ostrzeżenie!
Nie używaj falownika z następującymi ładowalnymi urządzeniami:
- Małe urządzenia zasilane z akumulatora, które można podłączyć bezpośrednio do wyjścia AC w celu doładowania (np. latarki, maszynki do golenia i lampki nocne).
- Niektóre ładowarki do akumulatorów stosowane w elektronarzędziach. Te ładowarki akumulatorów będą miały etykietę ostrzegawczą stwierdzającą, że na zaciskach akumulatora obecne są niebezpieczne napięcia.

1. Wskaźnik zasilania Wskaźnik nadmiernej temperatury Wskaźnik przeciążenia	• Wskaźnik świeci na zielono, gdy urządzenie jest podłączone do akumulatora i włączone. Jest ono gotowe do użycia. • Wskaźnik świeci na czerwono, gdy urządzenie jest przegrzane lub przeciążone. Postępuj w następujący sposób: - Odłącz falownik od gniazda zasilającego. - Zmniejsz obciążenie odłączając niektóre urządzenia od falownika lub poczekaj, aż falownik wystarczająco ostygnie. - Podłącz falownik do gniazda zasilającego.
2. Wtyk do gniazda zapalniczki	• Umieść wtyk do gniazda zapalniczki w gnieździe zapalniczki w pojeździe.
3. Prąd wyjściowy AC	• Podłącz kabel zasilania urządzenia do gniazda wyjściowego AC falownika.
4. Prąd wyjściowy (USB)	• Podłącz urządzenie USB do wyjścia USB (maks. 5V / 500mA)

Bezpieczeństwo

Ogólne zasady bezpieczeństwa
- Przed rozpoczęciem korzystania z urządzenia należy dokładnie przeczytać instrukcję. Zachowaj instrukcję do wykorzystania w przyszłości.
- Producent nie ponosi odpowiedzialności za uszkodzenia urządzenia lub obrażenia osób powstałe w wyniku nieprzestrzegania instrukcji dotyczących bezpieczeństwa i niewłaściwego użytkowania urządzenia.
- Urządzenie powinno być używane zgodnie ze swoim przeznaczeniem. Nie należy używać urządzenia w celach innych niż określono w instrukcji.
- Nie wolno korzystać z urządzenia, jeśli jakakolwiek część jest uszkodzona lub wadliwa. Jeśli urządzenie jest uszkodzone lub wadliwe, należy niezwłocznie wymienić urządzenie.
- Urządzenie nadaje się wyłącznie do użytku wewnętrznego. Nie używać urządzenia na zewnątrz.
- Urządzenie nadaje się wyłącznie do użytku domowego. Urządzenia nie wolno używać do celów handlowych.
- Urządzenia należy używać wyłącznie w pomieszczeniach o temperaturze otoczenia w zakresie od 0°C do 25 °C.
- Nie używać urządzenia w miejscach o wysokiej wilgotności, takich jak łazienki i baseny.
- Nie wolno korzystać z urządzenia w pobliżu wanien, pryszniców, zlewów lub innych zbiorników napełnionych wodą.
- Nie używać regulatora czasowego ani oddzielnego systemu zdalnego sterowania umożliwiającego automatyczne włączenie urządzenia.
- Nie przykrywać urządzenia.
- Nie blokować otworów wentylacyjnych. W otworach wentylacyjnych nie wolno umieszczać przedmiotów.
- Zachowaj odstęp co najmniej 2,5 cm wokół urządzenia, aby zapewnić właściwe chłodzenie i przepływ powietrza.
- Umieść urządzenie na stabilnej, płaskiej powierzchni.
- Urządzenie należy przechowywać z dala od przedmiotów łatwopalnych.

Bezpieczeństwo elektryczne

CAUTION
RISK OF ELECTRIC SHOCK
DO NOT OPEN

- W celu zmniejszenia ryzyka porażenia prądem elektrycznym, niniejsze urządzenie powinno być otwierane wyłącznie przez osobę z odpowiednimi uprawnieniami, kiedy wymagane jest przeprowadzenie przeglądu.
- W przypadku wystąpienia problemu, odłączyć urządzenie od sieci i innego sprzętu.
- Przed rozpoczęciem korzystania z urządzenia należy dokładnie przeczytać instrukcję. Zachowaj instrukcję do wykorzystania w przyszłości.
- Urządzenie powinno być używane zgodnie ze swoim przeznaczeniem. Nie należy używać urządzenia w celach innych niż określono w instrukcji.
- Nie wolno korzystać z urządzenia, jeśli jakakolwiek część jest uszkodzona lub wadliwa. Jeśli urządzenie jest uszkodzone lub wadliwe, należy niezwłocznie wymienić urządzenie.

Czyszczenie i konserwacja

Ostrzeżenie!
- Nie używać do czyszczenia rozpuszczalników ani materiałów ściernych.
- Nie czyścić wewnętrznej strony urządzenia.
- Nie podejmować prób naprawy urządzenia. Jeśli urządzenie nie działa poprawnie, należy wymienić je na nowe urządzenie.

- Zewnętrzną stronę urządzenia czyścić miękką, wilgotną szmatką.
- Otwory wentylacyjne czyścić przy użyciu miękkiej szczotki.

Wsparcie
Jeśli potrzebujesz dalszej pomocy lub masz uwagi lub sugestie, proszę odwiedź stronę www.nedis.com/support

Kontakt
NEDIS B.V., De Tweeling 28, 5215 MC 's-Hertogenbosch, Holandia

Čeština - Popis

Je to modifikovaný sinusový střídač. Modifikované sinusové střídače jsou univerzální střídače používané k napájení jednoduchých elektronických zařízení.

Upozornění!
Střídač nepoužívejte s následujícími dobíjecími zařízeními:
- Malé spotřebiče napájené bateriemi, které lze pro dobíjení připojit přímo do zásuvky AC (např. svítilny, holicí strojky a noční lampičky).
- Některé nabíječky baterií pro sady baterií elektrického nářadí. Tyto nabíječky mají výstražný štítek, na kterém je uvedeno že v terminálech baterií se nachází nebezpečné napětí.

1. Kontrolka napájení Kontrolka přehřátí Kontrolka přetížení	• Kontrolka se rozsvítí zeleně, když je zařízení připojeno k baterii a zapnuto. Zařízení je připraveno k použití. • Kontrolka bliká červeně, když je zařízení přehřáté nebo přetížené. Postupujte takto: - Střídač odpojte od zdroje napájení. - Snižte zatížení tím, že odpojíte některé ze zařízení od střídače, nebo počkejte, až se střídač dostatečně ochladí. - Střídač připojte k zdroji napájení.
2. Zástrčka zapalovače cigaret	• Zástrčku zapalovače cigaret zapojte do zdířky zapalovače cigaret ve vašem vozidle.
3. AC výstup	• Napájecí kabel zařízení připojte do AC zástrčky střídače.
4. USB výstup	• USB zařízení připojte do USB vstupu (max. 5 V / 500 mA).

Bezpečnost

Všeobecné bezpečnostní pokyny
- Před použitím si pozorně přečtěte příručku. Příručku uschovejte pro pozdější použití.
- Výrobce není zodpovědný za následné škody nebo poškození vlastnictví nebo zranění osob způsobené nedodržováním zde uvedených bezpečnostních pokynů nebo nesprávným použitím výrobku.
- Zařízení používejte pouze k jeho zamýšleným účelům. Nepoužívejte zařízení k jiným účelům, než je popsáno v příručce.
- Nepoužívejte zařízení, pokud je jakákoli část poškozená nebo vadná. Pokud je zařízení poškozené nebo vadné, okamžitě jej vyměňte.
- Toto zařízení je určeno pouze pro použití v místnosti. Nepoužívejte zařízení v exteriérech.
- Toto zařízení je určeno pouze pro domácí použití. Nepoužívejte zařízení pro komerční účely.
- Zařízení používejte jenom na místech s teplotou mezi 0 °C a 25 °C.
- Zařízení nepoužívejte v místech s vysokou vlhkostí vzduchu, jako jsou koupelny a bazény.
- Zařízení nepoužívejte ve vaně, ve sprše, v umyvadle ani v jiných nádobách obsahujících vodu.
- Nepoužívejte časovač ani samostatný systém dálkového ovládání, které zařízení automatický zapíná.
- Zařízení nezakrývejte.
- Nezakrývejte ventilační otvory. Do ventilačních otvorů nezasouvejte cizí předměty.
- Kolem zařízení udržujte volný prostor aspoň 2,5 cm, aby bylo zajištěno správné chlazení a tok vzduchu.
- Zařízení postavte na stabilní, rovný povrch.
- Zařízení neponechávejte v blízkosti hořlavých předmětů.

Elektrická bezpečnost

CAUTION
RISK OF ELECTRIC SHOCK
DO NOT OPEN

- Abyste snížili riziko úrazu elektrickým proudem, měl by být v případě potřeby tento výrobek otevřen pouze autorizovaným technikem.
- Dojde-li k závadě, odpojte výrobek ze síťové zásuvky a od jiných zařízení.
- Před použitím si pozorně přečtěte příručku. Příručku uschovejte pro pozdější použití.
- Zařízení používejte pouze k jeho zamýšleným účelům. Nepoužívejte zařízení k jiným účelům, než je popsáno v příručce.
- Nepoužívejte zařízení, pokud je jakákoli část poškozená nebo vadná. Pokud je zařízení poškozené nebo vadné, okamžitě jej vyměňte.

Čištění a údržba

Upozornění!
- Nepoužívejte čisticí rozpouštědla ani abrazivní čisticí prostředky.
- Nečistěte vnitřek zařízení.
- Nepokoušejte se zařízení opravovat. Pokud zařízení nepracuje správně, vyměňte jej za nové zařízení.

- Venek zařízení očistěte měkkým, suchým hadříkem.
- Ventilační otvory vyčistěte pomocí čistého, suchého hadříku.

Podpora
Pokud potřebujete další pomoc nebo máte návrhy nebo připomínky, navštivte www.nedis.com/support

Kontakty
NEDIS B.V., De Tweeling 28, 5215 MC 's-Hertogenbosch, Nizozemsko

Magyar - Leírás

Ez az áramváltó egy módosított szinuszhullámú inverter. A módosított szinuszhullámú inverterek minden célra alkalmas inverterek, az egyszerűbb elektronikai berendezések tápellátásának biztosításához.

Figyelmeztetés!
Ne használja az invertert a következő újratölthető berendezésekkel:
- Kis elemes eszközök, amelyek közvetlenül csatlakoztathatók az AC kimenethez a feltöltés érdekében (pl.: zseblámpák, borotvák és éjszakai fények).
- Az elektromos szerszámokban használt akkumulátorok töltői. Ezek az akkumulátortöltők egy jelöléssel vannak ellátva, amely azt jelzi, hogy az akkumulátor érintkezőin veszélyes feszültség lehet jelen.

1. Üzemi jelzőfény Túl magas hőmérséklet visszajelzője Túlterhelés visszajelző	• A jelzőfény zölden világít, amikor a készülék egy akkumulátorhoz van csatlakoztatva és be van kapcsolva. Az eszköz ezzel készen áll a használatra. • A visszajelző lámpa pirosan villog, ha az eszköz túlmelegedett vagy túlterhelésre került. A következők szerint járjon el: - Húzza ki az inverter hálózati tápvezetékét a hálózati aljzatból. - Csökkentse a terhelést úgy, hogy bizonyos eszközöket lecsatlakoztat az inverterről vagy várjon, amíg az inverter megfelelően le nem hűlt. - Csatlakoztassa az inverter hálózati tápvezetékét a hálózati aljzatba.
2. Szivargyújtó dugó	• Csatlakoztassa a szivargyújtó dugót járműve szivargyújtó csatlakozójához.
3. AC kimenet	• Csatlakoztassa a készülék tápkábelét az inverter AC kimenetéhez.
4. USB kimenet	• Csatlakoztasson egy USB-eszközt az USB-kimenethez (max. 5V/500mA).

Biztonság

Általános biztonsági tudnivalók
- A használat előtt figyelmesen olvassa el a kézikönyvet. Tegye el a kézikönyvet, hogy szükség esetén belenézhessen.
- A termékre vonatkozó biztonsági szabályok megszegése vagy a termék nem rendeltetésszerű használata miatt bekövetkező anyagi és következményes károkért és sérülésekért a gyártó nem vállal felelősséget.
- Csak rendeltetése szerint használja a készüléket. Ne használja a készüléket a kézikönyvben feltüntetettől eltérő célra.
- Ne használja a készüléket, ha valamely része sérült vagy meghibásodott. A sérült vagy meghibásodott készüléket azonnal javíttassa meg, vagy cseréltesse ki.
- A termék csak beltéri használatra készült. Ne használja a terméket kültérben.
- A termék csak otthoni használatra készült. Ne használja a terméket kereskedelmi célokra.
- Az eszközt csak olyan területen használja, ahol a környezeti hőmérséklet 0 °C és 25 °C közötti.
- Ha használja a készüléket olyan helyen, ahol magas a páratartalom, pl. fürdőszobában és medencetérben.
- Ne használja kád, zuhany, mosdókagyló vagy egyéb folyadékkal teli edény közelében.
- Ne használjon időzítőt vagy más önálló távvezérlő rendszer az eszköz automatikus kapcsolásához.
- Ne fedje le a készüléket.
- Ne takarja el a szellőzőnyílásokat. Ne helyezzen idegen tárgyakat a szellőzőnyílásokba.
- A megfelelő hűtés és légáramlás érdekében tartson legalább 2,5 cm távolságot az eszköz körül.
- Helyezze a terméket stabil, sík felületre.
- Tartsa távol a terméket gyúlékony anyagoktól.

Elektromos biztonság

- Az áramütés veszélyének csökkentése érdekében ezt a terméket kizárólag a márkaszerviz képviselője nyithatja fel.
- Hiba esetén húzza ki a termék csatlakozóját a konnektorból, és kösse le más berendezésekről.
- A használat előtt figyelmesen olvassa el a kézikönyvet. Tegye el a kézikönyvet, hogy szükség esetén belenézhessen.
- Csak rendeltetése szerint használja a készüléket. Ne használja a készüléket a kézikönyvben feltüntetettől eltérő célra.
- Ne használja a készüléket, ha valamely része sérült vagy meghibásodott. A sérült vagy meghibásodott készüléket azonnal javíttassa meg, vagy cseréltesse ki.

Tisztítás és karbantartás

Figyelmeztetés!
- Tisztító- és súrolószerek használatát mellőzze.
- Ne tisztítsa a készülék belsejét.
- Ne próbálja megjavítani a készüléket. Ha a készülék nem működik megfelelően, cserélje le egy új készülékre.

- Törölje át a készülék külső felületeit egy puha, nedves törlőkendővel.
- Puha kefével tisztítsa ki a szellőzőnyílásokat.

Támogatás
Ha további segítségre van szüksége, illetve megjegyzése vagy javaslata lenne, keresse fel a www.nedis.com/support weboldalt

Kapcsolat
NEDIS B.V., De Tweeling 28, 5215 MC 's-Hertogenbosch, Hollandia

Română - Descrierea

Acest invertor reprezintă un invertor cu undă sinusoidală modificată. Invertoarele cu undă sinusoidală modificată sunt invertoare de uz general, folosite la alimentarea dispozitivelor electronice simple.

Avertisment!
Nu folosiți invertorul cu următoarele dispozitive reîncărcabile:
- Aparate mici, alimentate cu baterii, care pot fi conectate direct la ieșirea c.a. pentru a se reîncărca (de ex. lanterne, aparate de ras și veioze).
- Anumite încărcătoare de baterii pentru ansambluri de baterii utilizate la unelte electrice. Aceste încărcătoare de baterii vor avea o etichetă de avertizare care indică prezența unor tensiuni periculoase la bornele bateriei.

1. Indicator de alimentare Indicator de supratemperatură Indicator de suprasarcină	• Indicatorul se aprinde în verde când dispozitivul este conectat la o baterie și este pornit. Dispozitivul este pregătit pentru utilizare. • Indicatorul clipește în roșu când dispozitivul este supraîncălzit sau este în suprasarcină. Procedați după cum urmează: - Deconectați invertorul de la sursa de alimentare. - Reduceți sarcina, deconectând unele aparate de la invertor sau așteptați ca invertorul să se răcească suficient. - Conectați invertorul la sursa de alimentare.
2. Mufă brichetă	• Conectați mufa de brichetă la conexiunea de brichetă din vehicul.
3. Ieșire c.a.	• Conectați cablul de rețea al dispozitivului la ieșirea c.a. a invertorului.
4. Ieșire USB	• Conectați un dispozitiv USB la ieșirea USB (max. 5V/ 500mA).

Siguranță

Instrucțiuni generale de siguranță
- Citiți manualul cu atenție înainte de utilizare. Păstrați manualul pentru consultări ulterioare.
- Producătorul nu este responsabil de daunele directe sau daunele aduse proprietății sau persoanelor, cauzate de nerespectarea instrucțiunilor de siguranță și utilizarea incorectă a dispozitivului.
- Utilizați dispozitivul numai în scopurile prevăzute. Nu utilizați dispozitivul în alte scopuri decât cele descrise în manual.
- Nu utilizați dispozitivul dacă are piese deteriorate sau defecte. Dacă dispozitivul este deteriorat sau defect, înlocuiți imediat dispozitivul.
- Dispozitivul este potrivit doar pentru utilizare în interior. Nu utilizați dispozitivul în spații exterioare.
- Dispozitivul este potrivit doar pentru utilizare domestică. Nu utilizați dispozitivul în scopuri comerciale.
- Utilizați dispozitivul doar în zone cu temperatura ambiantă între 0 °C și 25 °C.
- Nu utilizați dispozitivul în locuri cu umiditate ridicată, precum băi și piscine.
- Nu utilizați dispozitivul lângă căzi, dușuri, chiuvete sau alte recipiente cu apă.
- Nu utilizați un temporizator sau o telecomandă separată care să comute automat dispozitivul.
- Nu acoperiți dispozitivul.
- Nu blocați gurile de aerisire. Nu introduceți obiecte străine în fantele de ventilație.
- Mențineți o distanță de cel puțin 2,5 cm în jurul dispozitivului, pentru a asigura o răcire și un flux de aer adecvate.
- Așezați dispozitivul pe o suprafață stabilă și plată.
- Țineți dispozitivul la distanță de obiecte inflamabile.

Instrucțiuni de siguranță electrică

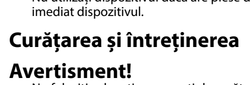

- Pentru a se reduce pericolul de electrocutare, acest produs va fi desfăcut numai de către un tehnician avizat, când este necesară depanarea.
- Deconectați produsul de la priza de rețea sau alte echipamente în cazul apariției unei probleme.
- Citiți manualul cu atenție înainte de utilizare. Păstrați manualul pentru consultări ulterioare.
- Utilizați dispozitivul numai în scopurile prevăzute. Nu utilizați dispozitivul în alte scopuri decât cele descrise în manual.
- Nu utilizați dispozitivul dacă are piese deteriorate sau defecte. Dacă dispozitivul este deteriorat sau defect, înlocuiți imediat dispozitivul.

Curățarea și întreținerea

Avertisment!
- Nu folosiți solvenți sau agenți de curățare abrazivi.
- Nu curățați interiorul dispozitivului.
- Nu încercați să reparați dispozitivul. Dacă dispozitivul nu funcționează corect, înlocuiți-l cu unul nou.

- Curățați exteriorul dispozitivul cu o cârpă umedă și moale.
- Curățați fantele de ventilație cu o perie moale.

Suport
Dacă aveți în continuare nevoie de asistență sau aveți comentarii sau sugestii, vizitați www.nedis.com/support

Contact
NEDIS B.V., De Tweeling 28, 5215 MC 's-Hertogenbosch, Țările de Jos

Русский - Описание

Данный инвертирующий усилитель мощности является инвертором модулированного синусоидального сигнала. Инверторы модулированного синусоидального сигнала — универсальные силовые инверторы, используемые для питания простых электронных устройств.

Предупреждение!
Не используйте инвертор со следующими перезаряжаемыми устройствами:
- Небольшими устройствами с питанием от АКБ, которые для перезарядки помещаются непосредственно в розетку сети переменного тока (например, фонари, бритвы и ночные светильники)..
- Некоторые зарядные устройства для АКБ используются в электроинструментах. Эти зарядные устройства имеют предупреждающую наклейку о том, что на клеммах аккумулятора присутствует опасное напряжение.

1. Индикатор сети Индикатор перегрева Индикатор перегрузки	• Индикатор горит зеленым, когда устройство подключено к аккумулятору и включено. Устройство готово к работе. • При перегрузке или перегреве устройства индикатор мигает красным светом. Действия к выполнению: Отключите инвертирующий усилитель мощности от источника питания. - Уменьшите нагрузку, отсоединив некоторые приборы от инвертирующего усилителя мощности, или подождите, пока он не остынет. - Подключите инвертирующий усилитель мощности к источнику питания.
2. Разъем для подключения к прикуривателю	• Подключите этот разъем к прикуривателю автомобиля.
3. Выход переменного тока	• Подключите сетевой кабель устройства к выходу переменного тока инвертора.
4. USB-выход	• Подключите USB-устройство к USB-выходу (макс. 5 В / 500 мА).

Требования безопасности

Общие правила техники безопасности
- Перед началом работы внимательно прочитайте руководство. Сохраните руководство для будущего использования.
- Производитель не несет ответственности за повреждения имущества или персонала, вызванных несоблюдением инструкции по безопасности и неправильным использованием устройства.
- Используйте устройство строго по назначению. Устройство должно использоваться только по прямому назначению в соответствии с руководством по эксплуатации.
- Запрещается использовать устройство с поврежденными или неисправными компонентами. Немедленно замените поврежденное или неисправное устройство.
- Устройство предназначено только для использования внутри помещений. Запрещается использовать устройство вне помещения.
- Устройство предназначено только для домашнего использования. Запрещается использовать устройство в коммерческих целях.
- Используйте устройство только в местах с температурой окружающей среды от 0 °C до 25 °C.
- Не используйте устройство в помещениях с высокой влажностью (в ванных комнатах и бассейнах).
- Не используйте устройство вблизи ванных, душевых кабин, раковин и других сосудов, заполненных водой.
- Не используйте таймер или отдельную систему дистанционного управления, которая позволяет автоматическое включение устройства.
- Запрещается накрывать устройство.
- Запрещается закрывать вентиляционные отверстия. Не допускайте попадания посторонних предметов в вентиляционные отверстия.
- Чтобы обеспечить надлежащее охлаждение и циркуляцию воздуха, вокруг устройства должно оставаться не менее 2,5 см свободного пространства.
- Установите устройство на устойчивой ровной поверхности.
- Не устанавливайте устройство вблизи воспламеняемых объектов.

Требования электробезопасности

- В целях предотвращения поражения электрическим током следует открывать устройство только для проведения обслуживания и только силами авторизованного персонала.
- При возникновении неполадок отключите устройство от розетки и другого устройства.
- Перед началом работы внимательно прочитайте руководство. Сохраните руководство для будущего использования.
- Используйте устройство строго по назначению. Устройство должно использоваться только по прямому назначению в соответствии с руководством по эксплуатации.
- Запрещается использовать устройство с поврежденными или неисправными компонентами. Немедленно замените поврежденное или неисправное устройство.

Очистка и обслуживание

Предупреждение!
- Не производите очистку растворителями или абразивами.
- Не выполняйте очистку внутренних поверхностей устройства.
- Не пытайтесь самостоятельно ремонтировать устройство. Неправильно работающее устройство следует заменить новым.

- Очистите корпус устройства при помощи мягкой влажной ткани.
- Очистите вентиляционные отверстия мягкой щеткой.

Поддержка
Перейдите на сайт www.nedis.com/support, чтобы получить дополнительную информацию или оставить комментарии или предложения

Контакты
NEDIS B.V., De Tweeling 28, 5215 MC 's-Hertogenbosch, Нидерланды

Türkçe - Açıklama

Bu güç invertörü, modifiye sinüs dalgası invertörüdür. Modifiye sinüs dalgası invertörleri, basit elektronik cihazlara güç sağlamak için kullanılan çok amaçlı güç invertörleridir.

Uyarı!
İnvertörü aşağıdaki şarj edilebilir cihazlarla birlikte kullanmayın:
- Şarj olması için doğrudan AC çıkışına takılabilecek küçük pille çalışan aletler (ör. el fenerleri, tıraş makineleri ve gece lambaları).
- Elektrikli aletlerde kullanılan batarya ünitelerine yönelik bazı batarya şarj cihazları. Bu batarya şarj cihazlarının üzerinde, batarya terminallerinde tehlikeli voltajların olduğunu belirten bir uyarı etiketi bulunur.

1. Güç göstergesi Aşırı sıcaklık göstergesi Aşırı yük göstergesi	• Cihaz bir bataryaya bağlandığında ve açıldığında gösterge yeşil renkte yanar. Cihaz kullanım için hazırdır. • Cihaz aşırı yüklendiğinde veya aşırı ısındığında gösterge kırmızı renkte yanıp söner. Aşağıdaki adımları takip edin: - Güç invertörü ile güç kaynağının bağlantısını kesin. - Bazı aletlerin güç invertörüyle bağlantısını keserek yükü azaltın veya güç invertörünün yeterli ölçüde soğumasını bekleyin. - Güç invertörünü güç kaynağına bağlayın.
2. Sigara çakmağı fişi	• Sigara çakmağı fişini aracınızın sigara çakmağı bağlantısına takın.
3. AC çıkışı	• Cihazın elektrik kablosunu, invertörün AC çıkışına bağlayın.
4. USB çıkışı	• USB çıkışına bir USB cihazı bağlayın (maks. 5V / 500mA).

Güvenlik

Genel güvenlik
- Kullanmadan önce kılavuzu dikkatli bir şekilde okuyun. Kılavuzu daha sonra başvurmak için saklayın.
- Üretici, dolaylı zararlardan veya güvenlik talimatlarına uyulmamasının ve cihazın hatalı şekilde kullanılmasının yol açtığı maddi veya kişilere gelebilecek zararlardan sorumlu değildir.
- Cihazı sadece tasarlanan amacı için kullanın. Cihazı kılavuzda açıklanan amaçların dışındaki amaçlar için kullanmayın.
- Herhangi bir parçası hasarlı veya kusurlu ise cihazı kullanmayın. Cihaz hasarlı veya kusurlu ise cihazı derhal değiştirin.
- Cihaz sadece iç mekan kullanımı için uygundur. Cihazı dış mekanda kullanmayın.
- Cihaz, sadece evde kullanıma uygundur. Cihazı ticari amaçlar için kullanmayın.
- Cihazı yalnızca ortam sıcaklığı 0 °C ile 25 °C arasında olan yerlerde kullanın.
- Cihazı banyolar ve yüzme havuzları gibi yüksek nem oranına sahip konumlarda kullanmayın.
- Cihazı banyo küvetlerinin, duşların, lavaboların veya su biriktiren diğer haznelerin yakınında kullanmayın.
- Cihazı otomatik olarak açan bir zamanlayıcı veya ayrı bir uzaktan kumanda sistemi kullanmayın.
- Cihazın üzerini örtmeyin.
- Havalandırma deliklerini kapatmayın. Havalandırma deliklerine yabancı cisimler sokmayın.
- Düzgün bir soğuma ve hava akışı sağlamak için cihazın çevresinde en az 2,5 cm boşluk bırakın.
- Cihazı sabit, düz bir yüzeye yerleştirin.
- Cihazı yanıcı nesnelerden uzak tutun.

Elektrik güvenliği

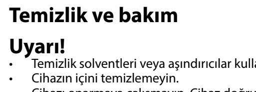

- Elektrik çarpma riskini azaltmak için servis gerekli olduğunda bu ürün sadece yetkili bir teknisyen tarafından açılmalıdır.
- Bir sorun meydana gelirse ürünün şebeke priziyle ve diğer aygıtlarla olan bağlantısını kesin.
- Kullanmadan önce kılavuzu dikkatli bir şekilde okuyun. Kılavuzu daha sonra başvurmak için saklayın.
- Cihazı sadece tasarlanan amacı için kullanın. Cihazı kılavuzda açıklanan amaçların dışındaki amaçlar için kullanmayın.
- Herhangi bir parçası hasarlı veya kusurlu ise cihazı kullanmayın. Cihaz hasarlı veya kusurlu ise cihazı derhal değiştirin.

Temizlik ve bakım

Uyarı!
- Temizlik solventleri veya aşındırıcılar kullanmayın.
- Cihazın içini temizlemeyin.
- Cihazı onarmaya çalışmayın. Cihaz doğru şekilde çalışmıyorsa, yeni bir cihazla değiştirin.

- Cihazın dış tarafını yumuşak, nemli bir bezle silin.
- Havalandırma deliklerini yumuşak bir fırça kullanarak temizleyin.

Destek
Daha fazla yardıma ihtiyaç duyarsanız veya yorumunuz ya da öneriniz varsa lütfen www.nedis.com/support adresini ziyaret edin

İletişim
NEDIS B.V., De Tweeling 28, 5215 MC 's-Hertogenbosch, Hollanda