EN Quick start guide

RF Smart Plug | RF Outdoor Smart Plug RFPM120FWT RFPOM120FBK

For more information see the extended manual online: **ned.is/rfpm120fwt** | **ned.is/rfpom120fbk**

Intended use
The RFPM120FWT | RFPOM120FBK is a plug-in adapter that allows you to control a connected device or light source.
Pair it with a Nedis RF Wall Switch or Nedis RF Smart Remote Control for wireless use (sold separately).
The product is intended for domestic use only.
The RFPM120FWT is intended for indoor use only.
Any modification of the product may have consequences for safety, warranty and proper functioning.

Main parts (image A)
① Status indicator LED
② Power and reset button
③ Power outlet
④ Plug
⑤ Cover

Safety instructions
⚠ WARNING
- Only use the product as described in this manual.
- Read the manual carefully before use. Keep the manual for future reference.
- Risk of electric shock. The product should only be opened by an authorized technician when service is required.
- Disconnect the product from the power outlet if a problem occurs.
- Do not use the product if a part is damaged or defective. Replace a damaged or defective device immediately.
- Do not stack the product.
- Do not drop the product and avoid bumping.

RFPM120FWT only:
- Do not use the product in wet or damp environments.
- Do not expose the product to water or moisture.

Installing the product
ⓘ Keep a distance of at least 1 m between your Nedis RF Smart products.
1. Insert the plug **A**④ into a power outlet.
2. Insert the plug of a device into the power outlet **A**③ of the product.
3. Press the power and reset button **A**② to switch the device on or off.

For more options:
ⓘ If a product with RF Mesh range extension is installed, it will automatically extend the range of other Nedis RF Smart products.

Setting the product to pairing mode
ⓘ You can pair the product with a Nedis RF transmitter (sold separately).
1. Hold the transmitter close to the product.
2. Press and hold **A**② until the status indicator LED **A**① flashes. The product is now in pairing mode.
3. On the transmitter, press an ON button to connect to the product.

ⓘ The product makes a clicking sound when successfully paired to a Nedis RF transmitter.
- Follow the instructions in the manual of the Nedis RF transmitter.

Specifications

Product	RF Smart Plug	RF Outdoor Smart Plug
Article number	RFPM120FWT	RFPOM120FBK
Input voltage	250 V / 50 Hz	
Plug	Schuko Type F (CEE 7/7)	
Maximum output power	3680 W	
Frequency	433.92 MHz (±150k)	
Range	30 m	
Mesh range extension	30 m	
Working temperature	-10 - 40 °C	
Humidity	0 % - 80 %	
Protection class	-	IP44 / IPX4

Declaration of Conformity
We, Nedis B.V. declare as manufacturer that the product RFPM120FWT | RFPOM120FBK from our brand Nedis®, produced in China, has been tested according to all relevant CE standards and regulations and that all tests have been passed successfully. This includes, but is not limited to the RED 2014/53/EU regulation.

The complete Declaration of Conformity (and the safety datasheet if applicable) can be found and downloaded via:
webshop.nedis.com/RFPM120FWT#support
webshop.nedis.com/RFPOM120FBK#support

For additional information regarding the compliance, contact the customer service:
Web: www.nedis.com
E-mail: service@nedis.com
Phone: +31 (0)73-5991055 (during office hours)
Nedis B.V., de Tweeling 28
5215 MC 's-Hertogenbosch, the Netherlands

DE Kurzanleitung

Smart Funk-Stecker | Smart Funk-Outdoor-Stecker RFPM120FWT RFPOM120FBK

Weitere Informationen finden Sie in der erweiterten Anleitung online: **ned.is/rfpm120fwt** | **ned.is/rfpom120fbk**

Bestimmungsgemäße Verwendung
Der RFPM120FWT | RFPOM120FBK ist ein Einbauadapter, der die Steuerung eines angeschlossenen Gerätes oder einer Lichtquelle ermöglicht.
Koppeln Sie sie mit einem Nedis Funk-Wandschalter oder einer Nedis Smart Funk-Fernbedienung zur kabellosen Verwendung (separat erhältlich).
Das Produkt ist nur zur Verwendung in Privathaushalten gedacht.
Der RFPM120FWT ist nur zur Verwendung innerhalb von Gebäuden gedacht.
Jegliche Modifikation des Produkts kann Folgen für die Sicherheit, Garantie und ordnungsgemäße Funktionalität haben.

Hauptbestandteile (Abbildung A)
① Statusanzeige-LED
② Ein/Aus- und Reset-Taste
③ Steckdose
④ Stecker
⑤ Abdeckung

Sicherheitshinweise
⚠ WARNUNG
- Verwenden Sie das Produkt nur wie in dieser Anleitung beschrieben.
- Lesen Sie die Anleitung vor der Verwendung sorgfältig durch. Heben Sie die Gebrauchsanweisung zum späteren Nachschlagen auf.
- Gefahr eines Stromschlags. Das Produkt darf nur von einem geschulten Techniker geöffnet werden, wenn Reparaturarbeiten erforderlich sind.
- Trennen Sie das Produkt von der Stromversorgung, wenn ein Problem auftritt.
- Verwenden Sie das Produkt nicht, wenn ein Teil beschädigt ist oder es einen Mangel aufweist. Ersetzen Sie ein beschädigtes oder defektes Gerät unverzüglich.
- Stapeln Sie das Produkt nicht.
- Lassen Sie das Produkt nicht herunterfallen und vermeiden Sie Kollisionen.

Nur RFPM120FWT:
- Verwenden Sie das Produkt nicht in nassen oder feuchten Umgebungen.
- Setzen Sie das Produkt keinem Wasser oder Feuchtigkeit aus.

Installation des Produkts
ⓘ Halten Sie Ihre Nedis Smart Funk-Produkte in einem Abstand von mindestens 1 m.
1. Stecken Sie den Stecker **A**④ in eine Steckdose.
2. Stecken Sie den Netzstecker des Geräts in die Steckbuchse **A**③ des Produkts.
3. Drücken Sie die Ein/Aus- und Reset-Taste **A**②, um das Gerät ein- oder auszuschalten.

Weitere Optionen:
ⓘ Wenn ein Produkt mit Funk-Mesh-Reichweitenvergrößerung installiert ist, wird automatisch die Reichweite anderer Nedis Smart Funk-Produkte erhöht.

Stellen des Produkts in den Kopplungsmodus
ⓘ Sie können das Produkt mit einem Nedis Funk-Transmitter koppeln (separat erhältlich).
1. Halten Sie den Transmitter nah an das Produkt.
2. Drücken und halten Sie **A**② gedrückt, bis die Statusanzeige-LED **A**① blinkt. Das Produkt befindet sich jetzt im Kopplungsmodus.
3. Drücken Sie am Transmitter die ON-Taste, um sich mit dem Produkt zu verbinden.

ⓘ Das Produkt macht ein Klickgeräusch, wenn es erfolgreich mit einem Nedis Funk-Transmitter gekoppelt wurde.
- Befolgen Sie die Anweisungen aus der Anleitung des Nedis Funk-Transmitters.

Spezifikationen

Produkt	Smart Funk-Stecker	Smart Funk-Outdoor-Stecker
Artikelnummer	RFPM120FWT	RFPOM120FBK
Eingangsspannung	250 V / 50 Hz	
Stecker	Schuko Typ F (CEE 7/7)	
Maximale Ausgangsleistung	3680 W	
Frequenz	433,92 MHz (±150k)	
Reichweite	30 m	
Mesh-Reichweiten-vergrößerung	30 m	
Arbeitstemperatur	-10 - 40 °C	
Feuchtigkeit	0 % - 80 %	
Gehäuseschutzklasse	-	IP44 / IPX4

Konformitätserklärung
Wir, Nedis B.V., erklären als Hersteller, dass das Produkt RFPM120FWT | RFPOM120FBK unserer Marke Nedis®, produziert in China, nach allen geltenden CE-Standards und Vorschriften getestet wurde und alle diese Tests erfolgreich bestanden hat. Dies gilt unter anderem auch für die Richtlinie RED 2014/53/EU.

Die vollständige Konformitätserklärung (und das Sicherheitsdatenblatt, falls zutreffend) steht zum Download zur Verfügung unter:
webshop.nedis.com/RFPM120FWT#support
webshop.nedis.de/RFPOM120FBK#support

Weiterführende Informationen zur Compliance erhalten Sie über den Kundenservice:
Web: www.nedis.com
E-Mail: service@nedis.com
Telefon: +31 (0)73-5991055 (zu den Geschäftszeiten)
Nedis B.V., de Tweeling 28
5215 MC 's-Hertogenbosch, Niederlande

FR Guide de démarrage rapide

Prise RF Smart | Prise d'extérieur RF Smart RFPM120FWT RFPOM120FBK

Pour plus d'informations, consultez le manuel détaillé en ligne : **ned.is/rfpm120fwt** | **ned.is/rfpom120fbk**

Utilisation prévue
Le RFPM120FWT | RFPOM120FBK est un adaptateur à brancher qui vous permet de contrôler un périphérique connecté ou une source de lumière.
Associez-le à un Interrupteur mural RF Nedis ou un Télécommande RF Smart Nedis pour une utilisation sans fil (vendu séparément).
Le produit est prévu pour un usage domestique uniquement.
Le RFPM120FWT est prévu pour un usage intérieur uniquement.
Toute modification du produit peut avoir des conséquences sur la sécurité, la garantie et le bon fonctionnement.

Pièces principales (image A)
① Voyant LED d'état
② Bouton d'alimentation et de réinitialisation
③ Prise de courant
④ Fiche
⑤ Capot

Consignes de sécurité
⚠ AVERTISSEMENT
- Utilisez le produit uniquement comme décrit dans le présent manuel.
- Lisez attentivement le manuel avant utilisation. Conservez le manuel pour référence ultérieure.
- Risque de choc électrique. Le produit ne doit être ouvert que par un technicien agréé lorsqu'un service de maintenance est requis.
- Débranchez le produit de la prise d'alimentation en cas de problème.
- Ne pas utiliser le produit si une pièce est endommagée ou défectueuse. Remplacer immédiatement un appareil endommagé ou défectueux.
- Ne pas empiler le produit.
- Ne pas laisser tomber le produit et éviter de le cogner.

RFPM120FWT seulement :
- Ne pas utiliser le produit dans des environnements humides ou mouillés.
- Ne pas exposer le produit à l'eau ou à l'humidité.

Installer le produit
ⓘ Gardez une distance d'au moins 1 m entre vos produits Nedis RF Smart.
1. Insérez la prise **A**④ dans une prise de courant.
2. Insérez la fiche d'un appareil dans la prise de courant **A**③ du produit.
3. Appuyez sur le bouton d'alimentation et de réinitialisation **A**② pour mettre l'appareil sous ou hors tension.

Pour plus d'options :
ⓘ Si un produit avec une extension de portée de maillage RF est installé, il étendra automatiquement la portée des autres produits Nedis RF Smart.

Régler le produit en mode appairage
ⓘ Vous pouvez appairer le produit avec un émetteur RF Nedis (vendu séparément).
1. Tenez l'émetteur à proximité du produit.
2. Appuyez et maintenez **A**② jusqu'à ce que le voyant de statut **A**① clignote. Le produit est maintenant en mode appairage.
3. Sur l'émetteur, appuyez sur un bouton marche (ON) pour vous connecter au produit.

ⓘ Le produit émet un clic lorsque l'appairage à un émetteur Nedis RF a réussi.
- Suivez les instructions du manuel de l'émetteur Nedis RF.

Spécifications

Produit	Prise RF Smart	Prise d'extérieur RF Smart
Article numéro	RFPM120FWT	RFPOM120FBK
Tension d'entrée	250 V / 50 Hz	
Fiche	Schuko Type F (CEE 7/7)	
Puissance de sortie maximale	3680 W	
Fréquence	433,92 MHz (±150k)	
Portée	30 m	
Extension de la portée du maillage	30 m	
Température de fonctionnement	-10 - 40 °C	
Humidité	0 % - 80 %	
Classe de protection	-	IP44 / IPX4

Déclaration de conformité
Nous, Nedis B.V., déclarons en tant que fabricant que le produit RFPM120FWT | RFPOM120FBK de notre marque Nedis®, produit en Chine, a été testé conformément à toutes les normes et réglementations CE en vigueur et que tous les tests ont été réussis. Cela inclut, sans toutefois s'y limiter, la directive RED 2014/53/UE.

La Déclaration de conformité complète (et la fiche de sécurité le cas échéant) peut être trouvée et téléchargée via:
webshop.nedis.com/RFPM120FWT#support
via webshop.nedis.fr/RFPOM120FBK#support

Pour plus d'informations sur la conformité, contactez le service client :
Site Web : www.nedis.com
E-mail : service@nedis.com
Téléphone : +31 (0)73-5991055 (pendant les heures de bureau)
Nedis B.V., de Tweeling 28
5215 MC 's-Hertogenbosch, Pays-Bas

NL Verkorte handleiding

RF Slimme Stekker | RF Slimme Stekker Buitenshuis RFPM120FWT RFPOM120FBK

Zie voor meer informatie de uitgebreide handleiding online: **ned.is/rfpm120fwt** | **ned.is/rfpom120fbk**

Bedoeld gebruik
De RFPM120FWT | RFPOM120FBK is een plug-in adapter waarmee u een aangesloten apparaat of een lichtbron kunt bedienen.
Koppel het met een Nedis RF-wandschakelaar of Nedis RF Slimme Afstandsbediening voor draadloos gebruik (apart verkrijgbaar).
Het product is enkel bedoeld voor huishoudelijk gebruik.
De RFPM120FWT is enkel bedoeld voor gebruik binnenshuis.
Elke wijziging van het product kan gevolgen hebben voor veiligheid, garantie en correcte werking.

Belangrijkste onderdelen (afbeelding A)
① Statusindicatie LED
② Aan/uit-knop en reset-knop
③ Stopcontact
④ Plug
⑤ Deksel

Veiligheidsvoorschriften
⚠ WAARSCHUWING
- Gebruik het product alleen zoals beschreven in deze handleiding.
- Lees voor gebruik de handleiding aandachtig door. Bewaar de handleiding voor toekomstig gebruik.
- Risico op elektrische schok. Het product mag alleen door een erkend reparateur worden geopend wanneer onderhoud vereist is.
- Haal het netsnoer uit het product als er zich een probleem voordoet.
- Gebruik het product niet als een onderdeel beschadigd of defect is. Vervang een beschadigd of defect apparaat onmiddellijk.
- Stapel het product niet op elkaar.
- Laat het product niet vallen en voorkom stoten.

Alleen RFPM120FWT:
- Gebruik het product niet in een natte of vochtige omgeving.
- Stel het product niet bloot aan water of vocht.

Het product installeren
ⓘ Houd een afstand van ten minste 1 m tussen uw Nedis RF Slimme producten.
1. Steek de stekker **A**④ in een stopcontact.
2. Steek de stekker van een apparaat in het stopcontact **A**③ van het product.
3. Druk op de aan/uit en terugzetknop **A**② om het apparaat aan of uit te zetten.

Voor meer opties:
ⓘ Als een product met RF Meshbereik uitbreiding wordt geïnstalleerd, wordt het bereik van andere Nedis RF Slimme producten automatisch uitgebreid.

Het product in de koppelingsmodus zetten
ⓘ U kunt het product met een Nedis RF-zender koppelen (afzonderlijk verkrijgbaar).
1. Houd de zender dicht bij het product.
2. Houd **A**② ingedrukt totdat het status controlelampje **A**① knippert. Het product staat nu in de koppelingsmodus.
3. Druk op de zender op een aan-knop (ON) om verbinding te maken met het product.

ⓘ Het product maakt een klikkend geluid wanneer het aan een Nedis RF-zender gekoppeld is.
- Volg de instructies in de handleiding van de Nedis RF-zender.

Specificaties

Product	RF Slimme Stekker	RF Slimme Stekker Buitenshuis
Artikelnummer	RFPM120FWT	RFPOM120FBK
Ingangsspanning	250 V / 50 Hz	
Plug	Schuko Type F (CEE 7/7)	
Maximaal uitgangsvermogen	3680 W	
Frequentie	433,92 MHz (±150k)	
Bereik	30 m	
Uitbreiding van het meshbereik	30 m	
Bedrijfstemperatuur	-10 - 40 °C	
Vochtigheid	0 % - 80 %	
Beschermingsklasse	-	IP44 / IPX4

Verklaring van overeenstemming
Wij, Nedis B.V. verklaren als fabrikant dat het product RFPM120FWT | RFPOM120FBK van ons merk Nedis®, geproduceerd in China, is getest conform alle relevante CE-normen en voorschriften en dat alle tests met succes zijn doorstaan. Dit omvat, maar is niet beperkt tot de richtlijn RED 2014/53/EU.

De volledige conformiteitsverklaring (en het blad met veiligheidsgegevens indien van toepassing) kan worden gevonden en gedownload via:
webshop.nedis.com/RFPM120FWT#support
webshop.nedis.nl/RFPOM120FBK#support

Voor andere informatie met betrekking tot de naleving neemt u contact op met de klantenservice:
Web: www.nedis.nl
Email: service@nedis.com
Telefoon: +31 (0)73-5991055 (tijdens kantooruren)
Nedis B.V., de Tweeling 28
5215 MC 's-Hertogenbosch, Nederland

IT Guida rapida all'avvio

Presa intelligente RF | Presa intelligente per esterni RF RFPM120FWT RFPOM120FBK

Per maggiori informazioni vedere il manuale esteso online: **ned.is/rfpm120fwt** | **ned.is/rfpom120fbk**

Uso previsto
RFPM120FWT | RFPOM120FBK è un adattatore a inserimento che consente di controllare un dispositivo collegato o una sorgente luminosa.
Accoppiarla con Nedis Interruttore a parete RF o Nedis Telecomando Smart RF per l'utilizzo wireless (in vendita separatamente).
Il prodotto è inteso solo per utilizzo domestico.
RFPM120FWT è inteso solo per utilizzo in interni.
Eventuali modifiche al prodotto possono comportare conseguenze per la sicurezza, la garanzia e il corretto funzionamento.

Parti principali (immagine A)
① Spia LED di stato
② Pulsante di accensione e ripristino
③ Presa elettrica
④ Tassello
⑤ Coperchio

Istruzioni di sicurezza
⚠ ATTENZIONE
- Utilizzare il prodotto solo come descritto nel presente manuale.
- Leggere attentamente il manuale prima dell'uso. Conservare il manuale per farvi riferimento in futuro.
- Rischio di scosse elettriche. Il prodotto deve essere aperto esclusivamente da un tecnico autorizzato quando ne è necessaria la manutenzione.
- Scollegare il prodotto dalla presa elettrica se dovessero esservi dei problemi.
- Non utilizzare il prodotto se una parte è danneggiata o difettosa. Sostituire immediatamente un dispositivo danneggiato o difettoso.
- Non impilare il prodotto.
- Non far cadere il prodotto ed evitare impatti.

Solo RFPM120FWT:
- Non utilizzare il prodotto in ambienti umidi o bagnati.
- Non esporre il prodotto all'acqua o all'umidità.

Installazione del prodotto
ⓘ Mantenere una distanza di almeno 1 m fra i prodotti Smart RF di Nedis.
1. Inserire la spina **A**④ in una presa elettrica.
2. Inserire la spina di un dispositivo nella presa elettrica **A**③ del prodotto.
3. Premere il pulsante di alimentazione e ripristino **A**② per accendere o spegnere il dispositivo.

Per ulteriori opzioni:
ⓘ Se è installato un prodotto con estensione della portata di rete RF, la portata di altri prodotti Smart RF di Nedis verrà automaticamente estesa.

Impostazione del prodotto in modalità di accoppiamento
ⓘ È possibile accoppiare il prodotto con un trasmettitore RF Nedis (in vendita separatamente).
1. Tenere il trasmettitore vicino al prodotto.
2. Tenere premuto **A**② fino a quando la spia LED di stato **A**① non lampeggia. Ora il prodotto è in modalità di accoppiamento.
3. Sul trasmettitore, premere un pulsante di accensione (ON) per collegarsi al prodotto.

ⓘ Il prodotto emette un suono simile a un clic quando è accoppiato con successo a un trasmettitore RF di Nedis.
- Seguire le istruzioni nel manuale del trasmettitore RF Nedis.

Specifiche

Prodotto	Presa intelligente RF	Presa intelligente per esterni RF
Numero articolo	RFPM120FWT	RFPOM120FBK
Tensione in ingresso	250 V / 50 Hz	
Tassello	Schuko Tipo F (CEE 7/7)	
Potenza di uscita massima	3680 W	
Frequenza	433,92 MHz (±150k)	
Portata	30 m	
Estensione portata rete	30 m	
Temperatura di lavoro	-10 - 40 °C	
Umidità	0 % - 80 %	
Classe di protezione	-	IP44 / IPX4

Dichiarazione di conformità
Noi sottoscritti, Nedis B.V., dichiariamo, in quanto fabbricanti, che il prodotto RFPM120FWT | RFPOM120FBK con il nostro marchio Nedis®, prodotto in Cina, è stato collaudato ai sensi di tutte le norme e i regolamenti CE pertinenti e che tutti i collaudi sono stati superati con successo. Questo include, senza esclusione alcuna, la normativa RED 2014/53/UE.

La Dichiarazione di conformità completa (e le schede di sicurezza, se applicabili) sono disponibili e possono essere scaricate da:
webshop.nedis.com/RFPM120FWT#support
webshop.nedis.it/RFPOM120FBK#support

Per ulteriori informazioni relative alla conformità, contattare il servizio clienti:
Sito web: www.nedis.com
E-mail: service@nedis.com
Telefono: +31 (0)73-5991055 (in orario d'ufficio)
Nedis B.V., de Tweeling 28
5215 MC 's-Hertogenbosch, Paesi Bassi

ES Guía de inicio rápido

Enchufe inteligente RF | Enchufe inteligente RF para exteriores RFPM120FWT RFPOM120FBK

Para más información, consulte el manual ampliado en línea: **ned.is/rfpm120fwt** | **ned.is/rfpom120fbk**

Uso previsto por el fabricante
RFPM120FWT | RFPOM120FBK es un adaptador enchufable que le permite controlar un dispositivo conectado o una fuente de luz.
Empáréjelo con un Interruptor de pared RF Nedis o Mando a distancia inteligente RF Nedis para uso inalámbrica (a la venta por separado).
El producto está diseñado únicamente para uso doméstico.
RFPM120FWT está diseñado únicamente para uso en interiores.
Cualquier modificación del producto puede tener consecuencias para la seguridad, la garantía y el funcionamiento adecuado.

Partes principales (imagen A)
① Indicador LED de estado
② Botón de encendido y reinicio
③ Toma de corriente
④ Taco
⑤ Cubierta

Instrucciones de seguridad
⚠ ADVERTENCIA
- Utilice el producto únicamente tal como se describe en este manual.
- Lea el manual cuidadosamente antes del uso. Guarde el manual para futuras consultas.
- Riesgo de descarga eléctrica. El producto únicamente debe abrirse por un técnico autorizado cuando haga falta un servicio técnico.
- Desconecte el producto de la toma de corriente si ocurriera un problema.
- No use el producto si alguna pieza está dañada o presenta defectos. Sustituya inmediatamente el aparato si presenta daños o está defectuoso.
- No apile el producto.
- No deje caer el producto y evite que sufra golpes.

RFPM120FWT solamente:
- No utilice el producto en entornos húmedos o mojados.
- No exponga el producto al agua o a la humedad.

Cómo instalar el producto
ⓘ Mantenga una distancia de 1 m, como mínimo, entre sus productos inteligentes Nedis RF.
1. Inserte el enchufe **A**④ en una toma de corriente.
2. Inserte el enchufe de un dispositivo en la toma de corriente **A**③ del producto.
3. Pulse el botón de encendido y reinicio **A**② para encender o apagar el dispositivo.

Para más opciones:
ⓘ Si se instala un producto con extensión del rango de malla RF, extenderá automáticamente el rango de otros productos inteligentes Nedis RF.

Cómo ajustar el producto para el modo de emparejamiento
ⓘ Puede emparejar el producto con un transmisor Nedis RF (a la venta por separado).
1. Sostenga el transmisor cerca del producto.
2. Presione y mantenga pulsado **A**② hasta que el indicador LED de estado **A**① parpadee. El producto se encuentra ahora en modo de emparejamiento.
3. En el transmisor, pulse un botón de encendido (ON) para conectar al producto.

ⓘ El producto hace un sonido de clic cuando se ha emparejado con éxito a un transmisor Nedis RF.
- Siga las instrucciones en el manual del transmisor Nedis RF.

Especificaciones

Producto	Enchufe inteligente RF	Enchufe inteligente RF para exteriores
Número de artículo	RFPM120FWT	RFPOM120FBK
Tensión de entrada	250 V / 50 Hz	
Taco	Schuko tipo F (CEE 7/7)	
Potencia de salida máxima	3680 W	
Frecuencia	433,92 MHz (±150k)	
Alcance	30 m	
Extensión del rango de malla	30 m	
Temperatura de funcionamiento	-10 - 40 °C	
Humedad	0 % - 80 %	
Clase de protección	-	IP44 / IPX4

Declaración de conformidad
Nosotros, Nedis B.V., declaramos como fabricante que el producto RFPM120FWT | RFPOM120FBK de nuestra marca Nedis®, producido en China, ha sido probado de acuerdo con todas las normas y regulaciones relevantes de la CE y que se han superado todas las pruebas con éxito. Esto incluye, entre otras, la directiva europea sobre equipos radioeléctricos RED 2014/53/UE.

La declaración de conformidad completa (y la hoja de datos de seguridad, si procede) se puede encontrar y descargar en:
webshop.nedis.com/RFPM120FWT#support
webshop.nedis.es/RFPOM120FBK#support

Para más información sobre el cumplimiento, póngase en contacto con el servicio de atención al cliente:
Página web: www.nedis.com
Correo electrónico: service@nedis.com
Teléfono: +31 (0)73-5991055 (en horas de oficina)
Nedis B.V., de Tweeling 28
5215 MC 's-Hertogenbosch (Países Bajos)

PT Guia de iniciação rápida

Smart Plug RF | Smart Plug RF para exteriores RFPM120FWT RFPOM120FBK

Para mais informações, consulte a versão alargada do manual on-line: **ned.is/rfpm120fwt** | **ned.is/rfpom120fbk**

Utilização prevista
O RFPM120FWT | RFPOM120FBK é um adaptador que lhe permite controlar um dispositivo ligado ou uma fonte de luz.
Emparelhe-o com um Interruptor de parede RF ou Controlo remoto RF Smart da Nedis para utilização sem fios (vendido separadamente).
Este produto destina-se apenas a utilização doméstica.
O RFPM120FWT destina-se apenas a utilização em exteriores.
Qualquer alteração do produto pode ter consequências em termos de segurança, garantia e funcionamento adequado.

Peças principais (imagem A)
① LED indicador de estado
② Botão de alimentação e reinicialização
③ Tomada elétrica
④ Ficha
⑤ Tampa

Instruções de segurança
⚠ AVISO
- Utilize o produto apenas conforme descrito neste manual.
- Leia o manual cuidadosamente antes de utilizar. Guarde o manual para referência futura.
- Risco de choque elétrico. O produto só deve ser aberto por um técnico autorizado quando for necessária assistência técnica.
- Desligue o produto da tomada elétrica se ocorrer um problema.
- Não utilize o produto caso uma peça esteja danificada ou defeituosa. Substitua imediatamente um dispositivo danificado ou defeituoso.
- Não empilhe o produto.
- Não deixe cair o produto e evite impactos.

Apenas RFPM120FWT:
- Não utilize o produto em ambientes húmidos ou molhados.
- Não exponha o produto à água ou humidade.

Instalação do produto
ⓘ Mantenha uma distância de pelo menos 1 m entre os seus produtos RF Smart da Nedis.
1. Insira a ficha **A**④ numa tomada elétrica.
2. Insira a ficha de um dispositivo na tomada elétrica **A**③ do produto.
3. Prima o botão de alimentação e reinicialização **A**② para ligar ou desligar o dispositivo.

Para mais opções:
ⓘ Se for instalado um produto com a extensão de alcance RF Mesh, este irá aumentar automaticamente o alcance de outros produtos RF Smart da Nedis.

Definir o produto para o modo de emparelhamento
ⓘ Pode emparelhar o produto com um transmissor RF da Nedis (vendido separadamente).
1. Segure o transmissor perto do produto.
2. Prima e mantenha **A**② até o LED indicador de estado **A**① começar a piscar. O produto está agora em modo de emparelhamento.
3. No transmissor, prima o botão ligar (ON) para ligar ao produto.

ⓘ O produto emite um estalido quando está devidamente emparelhado com um transmissor RF da Nedis.
- Siga as instruções do manual do transmissor RF da Nedis.

Especificações

Produto	Smart Plug RF	Smart Plug RF para exteriores
Número de artigo	RFPM120FWT	RFPOM120FBK
Tensão de entrada	250 V / 50 Hz	
Ficha	Schuko Tipo F (CEE 7/7)	
Potência máxima de saída	3680 W	
Frequência	433,92 MHz (±150k)	
Autonomia	30 m	
Extensão de alcance Mesh	30 m	
Temperatura de funcionamento	-10 - 40 °C	
Humidade	0 % - 80 %	
Classe de proteção	-	IP44 / IPX4

Declaração de conformidade
A Nedis B.V. declara, na qualidade de fabricante, que o produto RFPM120FWT | RFPOM120FBK da nossa marca Nedis®, produzido na China, foi testado em conformidade com todas as normas e regulamentos CE relevantes e que todos os testes foram concluídos com sucesso. Os mesmos incluem, entre outros, o regulamento RED 2014/53/UE.

A Declaração de conformidade (e a ficha de dados de segurança, se aplicável) pode ser consultada e descarregada em:
webshop.nedis.com/RFPM120FWT#support
webshop.nedis.pt/RFPOM120FBK#support

Para informações adicionais relativas à conformidade, contacte a assistência ao cliente:
Site: www.nedis.com
E-mail: service@nedis.com
Telefone: +31 (0)73-5991055 (durante as horas de expediente)
Nedis B.V., de Tweeling 28
5215 MC 's-Hertogenbosch, Países Baixos

SV Snabbstartsguide

Smart RF adapteruttag | Smart RF adapteruttag för utomhusbruk RFPM120FWT RFPOM120FBK

För ytterligare information, se den utökade manualen online: **ned.is/rfpm120fwt** | **ned.is/rfpom120fbk**

Avsedd användning
RFPM120FWT | RFPOM120FBK är en anslutningsbar adapter som möjliggör att du kan styra en ansluten enhet eller ljuskälla.
Länka den med en Nedis RF väggströmbrytare eller Nedis Smart RF Fjärrkontroll för trådlös styrning (säljs separat).
Denna produkt är endast avsedd för användning i hemmiljö.
RFPM120FWT är endast avsedd för användning inomhus.
Modifiering av produkten kan medföra konsekvenser för säkerhet, garanti och korrekt funktion.

Huvuddelar (bild A)
① LED-statusindikator
② Kraft- och återställnings-knapp
③ Eluttag
④ Kontakt
⑤ Lock

Säkerhetsanvisningar
⚠ VARNING
- Använd produkten endast enligt anvisningarna i denna bruksanvisning.
- Läs bruksanvisningen noga före användning. Spara bruksanvisningen för framtida referens.
- Risk för elchock. Produkten får endast öppnas av en auktoriserad tekniker när service erfordras.
- Koppla bort produkten från eluttaget i händelse av problem.
- Använd inte produkten om en del är skadad eller defekt. Byt en omedelbart en skadad eller defekt enhet.
- Stapla inte produkten.
- Tappa inte produkten och skydda den mot slag.
- Apparaten skall anslutas till jordat uttag

Endast RFPM120FWT:
- Använd inte produkten i våta eller fuktiga miljöer.
- Exponera inte produkten till vatten eller fukt.

Installera produkten
ⓘ Håll ett avstånd om minst 1 m mellan dina Nedis Smarta RF-produkter.
1. Anslut adapteruttaget **A**④ till ett eluttag.
2. Anslut en enhets stickkontakt till uttaget **A**③ på produkten.
3. Tryck på kraft- och återställningsknappen **A**② för att slå på eller stänga av enheten.

För ytterligare alternativ:
ⓘ Om en produkt med RF Mesh räckviddsförlängning installeras kommer den automatiskt att öka räckvidden för andra Nedis Smarta RF-produkter.

Att ställa produkten i länkningsläge
ⓘ Du kan länka produkten med en Nedis RF-sändare (säljs separat).
1. Håll sändaren nära produkten.
2. Tryck på och håll **A**② intryckt tills status-LED-lampan **A**① blinkar. Produkten är nu länkningsläge.
3. På sändaren, tryck på på-knappen (ON) för att ansluta till produkten.

ⓘ Produkten avger ett klickande ljud efter lyckad länkning till en Nedis RF-sändare.
- Följ anvisningarna i bruksanvisningen för Nedis RF-sändare.

Specifikationer

Produkt	Smart RF adapteruttag	Smart RF adapteruttag för utomhusbruk
Artikelnummer	RFPM120FWT	RFPOM120FBK
Inspänning	250 V / 50 Hz	
Kontakt	Schuko Typ F (CEE 7/7)	
Max uteffekt	3680 W	
Frekvens	433,92 MHz (±150k)	
Räckvidd	30 m	
Mesh räckviddsförlängare	30 m	
Arbetstemperatur	-10 - 40 °C	
Fuktighet	0 % - 80 %	
Skyddsklass	-	IP44 / IPX4

Försäkran om överensstämmelse
Vi, Nedis B.V., försäkrar som tillverkare att produkten RFPM120FWT | RFPOM120FBK från vårt varumärke Nedis®, tillverkad i Kina, har testats i enlighet med alla relevanta CE-standarder och föreskrifter och att alla tester genomförts med godkänt resultat. Detta inkluderar, men är inte begränsat till, radioutrustningsdirektivet 2014/53/EU.

Den fullständiga försäkran om överensstämmelse (och säkerhetsdatabladet, om tillämpligt) kan läsas och laddas ned från:
webshop.nedis.com/RFPM120FWT#support
webshop.nedis.sv/RFPOM120FBK#support

För ytterligare information om överensstämmelse, var god kontakta vår kundtjänst:
Webbplats: www.nedis.com
E-post: service@nedis.com
Telefon: +31 (0)73-5991055 (under kontorstid)
Nedis B.V., de Tweeling 28
5215 MC 's-Hertogenbosch, Nederländerna

FI Pika-aloitusopas

RF-älypistoke | RF-älypistoke ulkokäyttöön RFPM120FWT RFPOM120FBK

Katso tarkemmat tiedot käyttöoppaan laajemmasta verkkoversiosta: **ned.is/rfpm120fwt** | **ned.is/rfpom120fbk**

Käyttötarkoitus
RFPM120FWT | RFPOM120FBK on pistokesovitin, jolla voit ohjata liitettyä laitetta tai valonlähdettä.
Muodosta siitä langatonta käyttöä varten laitepari Nedis RF-seinäkytkin tai Nedis RF Smart -kaukosäädin kanssa (myydään erikseen).
Tuote on tarkoitettu vain kotitalouskäyttöön.
RFPM120FWT on tarkoitettu vain sisäkäyttöön.
Tuotteen muutokset voivat vaikuttaa turvallisuuteen, takuuseen ja asianmukaiseen toimintaan.

Tärkeimmät osat (kuva A)
① Tilan LED-merkkivalo
② Virta- ja nollauspainike
③ Pistorasia
④ Tulppa
⑤ Kansi

Turvallisuusohjeet
⚠ VAROITUS
- Käytä tuotetta vain tässä oppaassa kuvatun mukaisesti.
- Lue käyttöopas huolellisesti ennen käyttöä. Säilytä käyttöopas tulevaa tarvetta varten.
- Sähköiskun vaara. Vain valtuutettu sähköasentaja saa avata tuotteen sen vaatiessa huoltoa.
- Irrota tuote pistorasiasta, mikäli ilmenee ongelma.
- Älä käytä tuotetta, jos jokin sen osa on vaurioitunut tai viallinen. Vaihda vahingoittunut tai viallinen laite välittömästi.
- Älä pinoa tuotteita päällekkäin.
- Varo pudottamasta ja tönäisemästä tuotetta.
- Laite on liitettävä suojamaadoituskoskettimilla varustettuun pistorasiaan

Vain RFPM120FWT:
- Tuotetta ei saa käyttää märissä tai kosteissa ympäristöissä.
- Älä altista tuotetta vedelle tai kosteudelle.

Tuotteen asentaminen
ⓘ Pidä Nedis RF Smart -tuotteiden välillä etäisyyttä vähintään 1 m.
1. Kytke pistoke **A**④ pistorasiaan.
2. Kytke laitteen pistoke tuotteen pistorasiaan **A**③.

nedis

RF Smart Plug
RF Outdoor Smart Plug
with RF Mesh range extension

RFPM120FWT | RFPOM120FBK

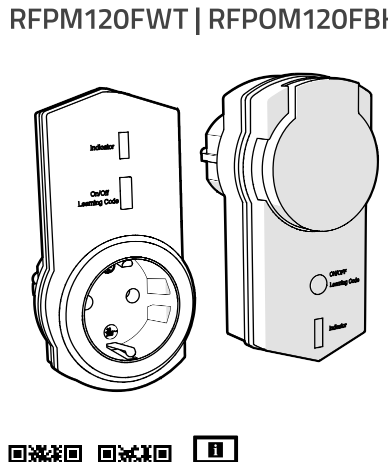

ned.is/rfpm120fwt
ned.is/rfpom120fbk

Nedis BV
De Tweeling 28, 5215 MC 's-Hertogenbosch
The Netherlands

10/19

A **RFPM120FWT**

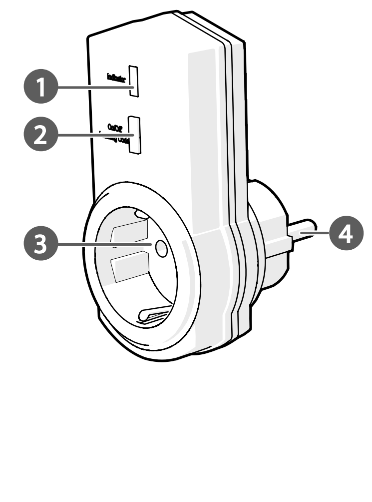

A **RFPOM120FBK**

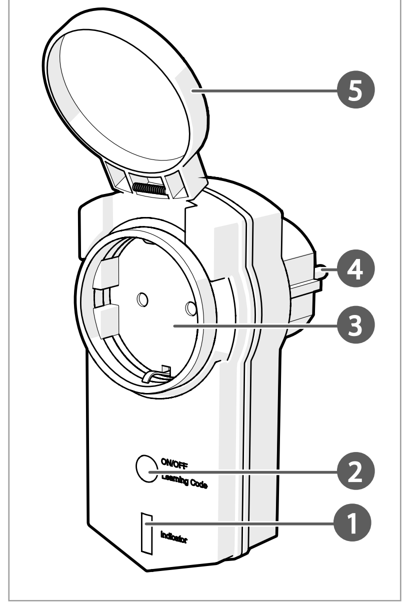

3. Paina virta- ja nollauspainiketta A② kytkeäksesi laitteen päälle tai pois.

Lisää vaihtoehtoja:

ⓘ Jos asennetaan tuote, jossa on RF Mesh -alueen laajennin, se laajentaa automaattisesti muiden Nedis RF -älytuotteiden aluetta.

Tuotteen asettaminen laiteparin muodostustilaan

ⓘ Voit muodostaa tuotteesta laiteparin Nedis RF -lähettimen kanssa (myydään erikseen).

1. Pidä lähetintä lähellä tuotetta.
2. Paina painiketta A② pitkään, kunnes tilan LED-merkkivalo A① vilkkuu. Tuote on nyt laiteparin muodostustilassa.
3. Paina lähettimestä ON-painiketta sen yhdistämiseksi tuotteeseen.

ⓘ Tuotteesta kuuluu naksahtava ääni, kun siitä on muodostettu laitepari Nedis RF -lähettimen kanssa.

- Noudata Nedis-radiotaajuuslähettimen käyttöoppaassa annettuja ohjeita.

Tekniset tiedot

Tuote	RF-älypistoke	RF-älypistoke ulkokäyttöön
Tuotenro	RFPM120FWT	RFPOM120FBK
Tulojännite	250 V / 50 Hz	
Tulppa	Schuko tyyppi F (CEE 7/7)	
Enimmäislähtöteho	3680 W	
Taajuus	433,92 MHz (±150k)	
Toiminta-alue	30 m	
Mesh-alueen laajennin	30 m	
Käyttölämpötila	-10 - 40 °C	
Kosteus	0 % - 80 %	
Suojaluokka	-	IP44 / IPX4

Vaatimustenmukaisuusvakuutus

Nedis B.V. ilmoittaa valmistajana, että tuote RFPM120FWT | RFPOM120FBK tuotemerkistämme Nedis®, valmistettu Kiinassa, on testattu kaikkien asiaankuuluvien CE-standardien ja määräysten mukaisesti ja tuote on läpäissyt kaikki testit. Tämä sisältää RED 2014/53/EU -direktiivin siihen kuitenkaan rajoittumatta.

Täydellinen vaatimustenmukaisuusvakuutus (ja käyttöturvallisuustiedote, mikäli käytettävissä) on saatavilla ja ladattavissa osoitteesta:
webshop.nedis.com/RFPM120FWT#support
webshop.nedis.fi/RFPOM120FBK#support

Lisätietoa vaatimustenmukaisuudesta saat ottamalla yhteyttä asiakaspalveluun:
Internet: www.nedis.com
Sähköposti: service@nedis.com
Puhelin: +31 (0)73-5991055 (toimistotyöaikana)
Nedis B.V., de Tweeling 28
5215 MC 's-Hertogenbosch, Alankomaat

NO Hurtigguide

RF Smart-kontakt | RF Smart-kontakt for utendørs bruk — RFPM120FWT RFPOM120FBK

For mer informasjon, se den fullstendige bruksanvisningen på nett: **ned.is/rfpm120fwt** | **ned.is/rfpom120fbk**

Tiltenkt bruk

RFPM120FWT | RFPOM120FBK er en plugg-i-adapter som lar deg styre en tilkoblet enhet eller lyskilde.
Koble den til en Nedis RF-veggbryter eller Nedis RF Smart-fjernkontroll for trådløst bruk (selges separat).
Produktet er kun tiltenkt for bruk i hjemmet.
RFPM120FWT er kun tiltenkt innendørs bruk.
Eventuelle modifikasjoner av produktet kan ha konsekvenser for sikkerhet, garanti og funksjon.

Hoveddeler (bilde A)

1. Statusindikatorlys
2. Strøm- og tilbakestill-knapp
3. Strømuttak
4. Plugg
5. Trekk

Sikkerhetsinstruksjoner

⚠ ADVARSEL

- Produktet skal kun brukes som beskrevet i manualen.
- Les håndboken nøye før bruk. Behold håndboken for fremtidig referanse.
- Fare for elektrisk støt. Produktet skal bare åpnes av autoriserte teknikere når service er nødvendig.
- Koble produktet fra strømuttaket hvis det oppstår problemer.
- Ikke bruk produktet hvis det er skadet eller defekt. Bytt ut en skadet eller defekt enhet med det samme.
- Ikke stable produktet.
- Ikke mist produktet, og forhindre at det slås borti andre gjenstander.
- Apparatet må tilkoples jordet stikkontakt

RFPM120FWT:

- Ikke bruk produktet i våte eller fuktige omgivelser.
- Ikke utsett produktet for vann eller fuktighet.

Installasjon av produktet

ⓘ Hold en avstand på minst 1 m mellom dine Nedis RF Smart-produkter.

1. Sett adapteren A④ inn i et strømuttak.
2. Sett kontakten til en enhet inn i strømuttaket A③ på produktet.
3. Trykk på strøm- og tilbakestill-knappen A② for å slå enheten på eller av.

For flere alternativer:

ⓘ Hvis et produkt med RF-rekkeviddeutvidelse med maskenett er installert, vil det automatisk utvide rekkevidden til andre Nedis RF Smart-produkter.

Sette produktet på paringsmodus

ⓘ Du kan koble produktet til en Nedis RF-sender (selges separat).

1. Hold senderen i nærheten av produktet.
2. Trykk og hold inne A② til statusindikatorlampen A① begynner å blinke. Produktet er nå i paringsmodus.
3. Trykk på en PÅ-knapp (ON) på senderen for å koble til produktet.

ⓘ Produktet lager en klikkelyd når det er koblet til en Nedis RF-sender.

- Følg instruksjonene i brukermanualen for Nedis RF-senderen.

Spesifikasjoner

Produkt	RF Smart-kontakt	RF Smart-kontakt for utendørs bruk
Artikkelnummer	RFPM120FWT	RFPOM120FBK
Inngangsspenning	250 V / 50 Hz	
Plugg	Schuko type F (CEE 7/7)	
Maksimal utgangseffekt	3680 W	
Frekvens	433,92 MHz (±150k)	
Range (rekkevidde)	30 m	
Rekkeviddeutvidelse med maskenett	30 m	
Driftstemperatur	-10 - 40 °C	
Fuktighet	0 % - 80 %	
Beskyttelsesklasse	-	IP44 / IPX4

Konformitetserklæring

Vi, Nedis B.V., erklærer som produsent at produktet RFPM120FWT | RFPOM120FBK fra Nedis®-merkevaren vår, som er produsert i Kina, er testet i samsvar med alle relevante CE-standarder og reguleringer, og at alle tester er bestått. Dette inkluderer, men er ikke begrenset til, RED 2014/53/EU-forordningen.

Den fullstendige samsvarserklæringen (og sikkerhetsdataarket hvis det er aktuelt) kan leses og lastes ned via:
webshop.nedis.com/RFPM120FWT#support
webshop.nedis.nb/RFPOM120FBK#support

For ytterligere informasjon i forbindelse med samsvarserklæringen kan du kontakte kundestøtten:
Nettadresse: www.nedis.com
E-post: service@nedis.com
Telefon: +31 (0)73-5991055 (i åpningstiden)
Nedis B.V., de Tweeling 28
5215 MC 's-Hertogenbosch, Nederland

DA Vejledning til hurtig start

RF Smart stik | RF Smart stik til udendørs brug — RFPM120FWT RFPOM120FBK

Yderligere oplysninger findes i den udvidede manual online: **ned.is/rfpm120fwt** | **ned.is/rfpom120fbk**

Tilsigtet brug

RFPM120FWT | RFPOM120FBK er en plug in-adapter, der gør det muligt at styre en tilsluttet enhed eller en lyskilde.
Par den med en Nedis RF vægkontakt eller Nedis RF smart-fjernbetjening til trådløs brug (sælges separat).
Produktet er kun beregnet til brug i hjemmet.
RFPM120FWT er kun beregnet til indendørs brug.
Enhver modificering af produktet kan have konsekvenser for sikkerhed, garanti og korrekt funktion.

Hoveddele (billede A)

1. Statusindikator LED
2. Tænd/sluk- og nulstillingsknap
3. Stikkontakt
4. Stik
5. Dæksel

Sikkerhedsinstruktioner

⚠ ADVARSEL

- Anvend kun produktet som beskrevet i denne manual.
- Læs vejledningen omhyggeligt inden brug. Gem vejledningen til fremtidig reference.
- Risiko for stød. Produktet må kun åbnes af en autoriseret tekniker, når det er nødvendigt at få foretaget service.
- Træk produktets stik ud fra stikkontakten, hvis der opstår et problem.
- Brug ikke produktet, hvis det er skadet eller defekt. Udskift straks et skadet eller defekt produkt.
- Undlad at stable produktet.
- Tab ikke produktet og undgå at støde det.

Kun RFPM120FWT:

- Brug ikke produktet i våde eller fugtige omgivelser.
- Udsæt ikke produktet for vand eller fugt.

Installation af produktet

ⓘ Hold en afstand på mindst 1 m mellem dine Nedis RF smart-produkter.

1. Sæt stikket A④ ind i en stikkontakt.
2. Sæt stikket af en enhed ind i stikkontakten A③ på produktet.
3. Tryk på tænd/sluk-knappen og nulstillingsknappen A② for at tænde eller slukke for enheden.

For flere muligheder:

ⓘ Hvis der er installeret et produkt med RF Netrækkevidde-udvidelse, udvider det automatisk rækkevidden af andre Nedis RF Smart-produkter.

Indstilling af produktet i parringstilstand

ⓘ Du kan parre produktet med en Nedis RF-transmitter (sælges separat).

1. Hold transmitteren tæt på produktet.
2. Tryk og hold A② nede, indtil statusindikator-LED'en A① blinker. Produktet er nu i parringstilstand.
3. Tryk på en tænd-knap (ON) på senderen for at oprette forbindelse til produktet.

ⓘ Produktet laver en kliklyd, når det er blevet parret med en Nedis RF sender.

- Følg instruktionerne i vejledningen til Nedis RF-transmitteren.

Specifikationer

Produkt	RF Smart stik	RF Smart stik til udendørs brug
Varenummer	RFPM120FWT	RFPOM120FBK
Indgangsspænding	250 V / 50 Hz	
Stik	Schuko Type F (CEE 7/7)	
Maksimal udgangsstrøm	3680 W	
Hyppighed	433,92 MHz (±150k)	
Rækkevidde	30 m	
Netrækkevidde-udvidelse	30 m	
Driftstemperatur	-10 - 40 °C	
Fugtighed	0 % - 80 %	
Beskyttelsesklasse	-	IP44 / IPX4

Overensstemmelseserklæring

Vi, Nedis B.V. erklærer som producent, at produktet RFPM120FWT | RFPOM120FBK fra vores brand Nedis®, produceret i Kina, er blevet testet i overensstemmelse med alle relevante CE-standarder og regler, og at alle test er beståede. Dette indebærer også direktiv 2014/53/EU (radioudstyrsdirektivet).

Den komplette overensstemmelseserklæring (og sikkerhedsdatabladet, hvis gældende) kan findes og downloades via:
webshop.nedis.com/RFPM120FWT#support
webshop.nedis.da/RFPOM120FBK#support

For yderligere information angående denne overholdelse, kontakt kundeservice:
Web: www.nedis.com
E-mail: service@nedis.com
Telefon: +31 (0)73-5991055 (i kontortiden)
Nedis B.V., de Tweeling 28
5215 MC 's-Hertogenbosch, the Netherlands

HU Gyors beüzemelési útmutató

RF kültéri dugó | RF kültéri okos dugó — RFPM120FWT RFPOM120FBK

További információért lásd a bővített online kézikönyvet: **ned.is/rfpm120fwt** | **ned.is/rfpom120fbk**

Tervezett felhasználás

A RFPM120FWT | RFPOM120FBK egy bedugható adapter, mely lehetővé teszi egy csatlakoztatott eszköz vagy egy szabályozható fényerejű fényforrás vezérlését.
Vezeték nélküli használathoz párosítsa egy (külön megvásárolható) Nedis RF fali kapcsoló vagy Nedis RF intelligens távvezérlő termékkel.
A termék kizárólag otthoni használatra készült.
A RFPM120FWT csak beltéri használatra felel meg.
A termék bármilyen módosítása befolyásolhatja a biztonságot, a jótállást és a megfelelő működést.

Fő alkatrészek (A kép)

1. Állapotjelző LED
2. Bekapcsoló és visszaállító gomb
3. Hálózati csatlakozóaljzat
4. Dugó
5. Fedél

Biztonsági utasítások

⚠ FIGYELMEZTETÉS

- A terméket csak az ebben a kézikönyvben leírt módon használja.
- Használat előtt figyelmesen olvassa el a kézikönyvet. Tartsa meg a kézikönyvet, hogy később is fel tudja lapozni.
- Elektromos áramütés veszélye. Ha a termék szervizelésre szorul, úgy kizárólag arra jogosult szerelő nyithatja ki.
- Ha valamilyen probléma lép fel, húzza ki a tápkábelt a termékből.
- Ne használja a terméket, ha valamelyik része sérült vagy hibás. A sérült vagy hibás eszközt azonnal cserélje ki.
- Ne tegye egymásra a termékeket.
- Ne ejtse le a terméket és kerülje az ütődést.

Csak RFPM120FWT:

- Ne használja a terméket nyirkos vagy nedves környezetben.
- Óvja a terméket víztől vagy nedvességtől.

A termék beüzemelése

ⓘ Tartson legalább 1 m távolságot a Nedis RF intelligens termékek között.

1. Dugja be a A④ dugót egy hálózati csatlakozóaljzatba.
2. Csatlakoztassa egy készülék dugóját a termék A③ tápcsatlakozójába.
3. Nyomja meg a tápfeszültség és a visszaállító gombot A② a készülék be- vagy kikapcsolásához.

További opciók:

ⓘ Ha egy termék RF rácsszerkezet tartomány bővítéssel van telepítve, a többi Nedis RF okos termék tartományát is automatikusan bővíteni fogja.

A termék párosítás-üzemmódba kapcsolása

ⓘ A terméket párosíthatja egy (külön megvásárolható) Nedis RF adókészülékkel.

1. Tartsa az adókészüléket a termék közelébe.
2. Nyomja meg és tartsa lenyomva: A② amíg az állapot kijelző LED A① villog. A termék ezután párosítás üzemmódban van.
3. Az adókészüléken nyomja meg a be (ON) gombot a termék csatlakoztatásához.

ⓘ A termék kattanó hangot hallat egy Nedis RF adókészülékre való sikeres párosításkor.

- Kövesse az Nedis RF adókészülék kézikönyvében foglalt utasításokat.

Műszaki adatok

Termék	RF Okos dugó	RF kültéri okos dugó
Cikkszám	RFPM120FWT	RFPOM120FBK
Bemeneti feszültség	250 V / 50 Hz	
Dugó	Schuko F típus (CEE 7/7)	
Maximális kimenő teljesítmény	3680 W	
Frekvencia	433,92 MHz (±150k)	
Tartomány	30 m	
Rácsszerkezet tartomány bővítése	30 m	
Üzemi hőmérséklet	-10 - 40 °C	
Páratartalom	0 % - 80 %	
Védettségi osztály	-	IP44 / IPX4

Megfelelőségi nyilatkozat

A gyártó Nedis B.V. nevében kijelentjük, hogy a Nedis® márkájú, Kínában gyártott RFPM120FWT | RFPOM120FBK terméket az összes vonatkozó CE szabvány és előírás szerint bevizsgáltuk, és a termék minden vizsgálaton sikeresen megfelelt. Ez magában foglalja – nem kizárólagos jelleggel – a rádióberendezésekről szóló 2014/53/EU irányelvet.

A teljes megfelelőségi nyilatkozat (és ha van, akkor a biztonsági adatlap) a:
webshop.nedis.com/RFPM120FWT#support
webshop.nedis.hu/RFPOM120FBK#support

A megfelelőséggel kapcsolatos további információkért hívja az ügyfélszolgálatot:
Web: www.nedis.com
E-mail: service@nedis.com
Telefon: +31 (0)73-5991055 (munkaidőben)
Nedis B.V., de Tweeling 28
5215 MC 's-Hertogenbosch, Hollandia

PL Przewodnik Szybki start

Wtyczka RF Smart | Wtyczka RF Outdoor Smart — RFPM120FWT RFPOM120FBK

Więcej informacji znajdziesz w rozszerzonej instrukcji obsługi online: **ned.is/rfpm120fwt** | **ned.is/rfpom120fbk**

Przeznaczenie

RFPM120FWT | RFPOM120FBK to wtyczka umożliwiająca sterowanie podłączonym urządzeniem lub źródłem światła.
Sparuj ją z Nedis Wyłącznik ścienny RF lub Nedis Pilot RF Smart do użytku bezprzewodowego (sprzedawane osobno).
Produkt jest przeznaczony wyłącznie do użytku domowego.
Produkt RFPM120FWT jest przeznaczony wyłącznie do użytku wewnątrz pomieszczeń.
Wszelkie modyfikacje produktu mogą mieć wpływ na bezpieczeństwo, gwarancję i działanie.

Główne części (rysunek A)

1. LEDowy wskaźnik stanu
2. Przycisk zasilania i resetowania
3. Gniazdo sieciowe
4. Kołek
5. Osłona

Instrukcje bezpieczeństwa

⚠ OSTRZEŻENIE

- Urządzenie należy eksploatować wyłącznie w sposób opisany w niniejszej instrukcji.
- Przed użyciem przeczytaj dokładnie instrukcję obsługi. Zachowaj instrukcję do wglądu.
- Istnieje ryzyko porażenia prądem. Gdy produkt wymaga serwisowania, powinien być otwierany wyłącznie przez autoryzowanego technika.
- Jeśli wystąpi problem, odłącz produkt od gniazdka zasilającego.
- Nie używaj produktu, jeśli jakakolwiek jego część jest zniszczona lub uszkodzona. Natychmiast wymień uszkodzone lub wadliwe urządzenie.
- Nie układaj produktu jednego na drugim.
- Nie upuszczaj produktu i unikaj uderzania go.

Tylko RFPM120FWT:

- Nie używaj tego produktu w mokrym lub wilgotnym środowisku.
- Nie narażaj produktu na działanie wody lub wilgoci.

Instalowanie produktu

ⓘ Zachowaj odległość co najmniej 1 m między swoimi produktami Nedis RF Smart.

1. Podłącz wtyczkę A④ do gniazdka elektrycznego.
2. Włóż wtyczkę urządzenia do gniazda zasilania A③ produktu.
3. Naciśnij przycisk zasilania i resetowania A②, aby włączyć lub wyłączyć urządzenie.

Więcej opcji:

ⓘ Jeśli zainstalowano produkt z rozszerzeniem zakresu siatki RF, automatycznie rozszerzy on zakres innych produktów Nedis RF Smart.

Ustawianie produktu w tryb parowania

ⓘ Produkt można sparować z nadajnikiem RF Nedis (sprzedawany osobno).

1. Trzymaj nadajnik blisko produktu.
2. Naciśnij i przytrzymaj A② do czasu, aż dioda LED wskaźnika statusu A① zacznie migać. Produkt znajduje się teraz w trybie parowania.
3. Na nadajniku naciśnij przycisk wł. (ON), aby połączyć go z produktem.

ⓘ Po sparowaniu z nadajnikiem RF firmy Nedis produkt wydaje dźwięk kliknięcia.

- Postępuj zgodnie z instrukcjami zawartymi w podręczniku użytkownika nadajnika RF Nedis.

Specyfikacja

Produkt	Wtyczka RF Smart	Wtyczka RF Outdoor Smart
Numer katalogowy	RFPM120FWT	RFPOM120FBK
Napięcie wejściowe	250 V / 50 Hz	
Kołek	Schuko Typu F (CEE 7/7)	
Maksymalna moc wyjściowa	3680 W	
Częstotliwość	433,92 MHz (±150k)	
Zasięg	30 m	
Rozszerzenie zakresu siatki	30 m	
Temperatura robocza	-10 - 40 °C	
Wilgotność	0 % - 80 %	
Klasa ochronności	-	IP44 / IPX4

Deklaracja zgodności

Niniejszym firma Nedis B.V. deklaruje jako producent, że produkt RFPM120FWT | RFPOM120FBK naszej marki Nedis®, produkowany w Chinach, został przetestowany zgodnie ze wszystkimi odpowiednimi normami i przepisami WE oraz że we wszystkich testach uzyskał on pozytywny rezultat. Obejmuje to, ale nie ogranicza się do rozporządzenia RED 2014/53/UE.

Pełną deklarację zgodności (oraz kartę danych bezpieczeństwa, jeśli dotyczy) można znaleźć i pobrać tutaj:
webshop.nedis.com/RFPM120FWT#support
webshop.nedis.pl/RFPOM120FBK#support

Aby uzyskać dodatkowe informacje dotyczące zgodności, skontaktuj się z obsługą klienta:
Strona www: www.nedis.com
E-mail: service@nedis.com
Telefon: +31 (0)73-5991055 (w godzinach pracy)
Nedis B.V., de Tweeling 28
5215 MC 's-Hertogenbosch, Holandia.

EL Οδηγός γρήγορης εκκίνησης

RF έξυπνη πρίζα | RF εξωτερική έξυπνη πρίζα — RFPM120FWT RFPOM120FBK

Για περισσότερες πληροφορίες δείτε το εκτενές online εγχειρίδιο: **ned.is/rfpm120fwt** | **ned.is/rfpom120fbk**

Προοριζόμενη χρήση

Το RFPM120FWT | RFPOM120FBK είναι ένας αντάπτορας plug-in που σας επιτρέπει να ελέγχεται μία συνδεδεμένη συσκευή ή ένα φωτιστικό.
Πραγματοποιήστε τη σύζευξη με ένα Nedis RF Επιτοίχιος διακόπτης ή Nedis Έξυπνο τηλεχειριστήριο RF μόνο για ασύρματη χρήση (πωλείται χωριστά).
Το προϊόν αυτό προορίζεται αποκλειστικά για οικιακή χρήση.
Το RFPM120FWT προορίζεται αποκλειστικά για εσωτερικό χώρο.
Οποιαδήποτε τροποποίηση του προϊόντος μπορεί να έχει επιπτώσεις στην ασφάλεια, την εγγύηση και τη σωστή λειτουργία.

Κύρια μέρη (εικόνα A)

1. LED ένδειξη
2. Κουμπί λειτουργίας και επαναφοράς
3. Έξοδος ισχύος
4. Βύσμα
5. Κάλυμμα

Οδηγίες ασφάλειας

⚠ ΠΡΟΕΙΔΟΠΟΙΗΣΗ

- Χρησιμοποιείτε το προϊόν μόνο σύμφωνα με αυτό το εγχειρίδιο.
- Διαβάστε προσεκτικά το εγχειρίδιο πριν την χρήση. Κρατήστε το εγχειρίδιο για μελλοντική αναφορά.
- Κίνδυνος ηλεκτροπληξίας. Ο χειρισμός του προϊόντος εσωτερικά πρέπει να πραγματοποιείται από έναν εγκεκριμένο τεχνικό όταν απαιτείται επιδιόρθωση.
- Αποσυνδέστε το προϊόν από την πρίζα αν προκληθεί σφάλμα.
- Μην χρησιμοποιείτε το προϊόν εάν οποιοδήποτε τμήμα του έχει ζημιά ή ελάττωμα. Αντικαταστήστε αμέσως μία χαλασμένη ή ελαττωματική συσκευή.
- Μην στοιβάζετε το προϊόν.
- Μην ρίχνετε κάτω το προϊόν και αποφύγετε τα τραντάγματα.

RFPM120FWT μόνο:

- Μην χρησιμοποιείτε το προϊόν σε περιβάλλον με νερό ή υγρασία.
- Μην εκθέτετε το προϊόν σε νερό ή υγρασία.

Εγκατάσταση του προϊόντος

ⓘ Διατηρήστε μία απόσταση τουλάχιστον 1 μέτρων ανάμεσα στα έξυπνα προϊόντα Nedis RF.

1. Συνδέστε το φις A④ σε μία πρίζα ρεύματος.
2. Συνδέστε το φις μιας συσκευής στην πρίζα A③ του προϊόντος.
3. Πατήστε το κουμπί λειτουργίας και επαναφοράς A② για να ενεργοποιήσετε ή να απενεργοποιήσετε τη συσκευή.

Για περισσότερες επιλογές:

ⓘ Αν εγκατασταθεί ένα προϊόν RF με επέκταση εμβέλειας δικτύου, θα επεκτείνει αυτόματα την εμβέλεια άλλων Nedis RF έξυπνων προϊόντων.

Ρύθμιση του προϊόντος στη λειτουργία σύζευξης

ⓘ Μπορείτε να πραγματοποιήσετε τη σύζευξη του προϊόντος με έναν πομπό Nedis RF (πωλείται χωριστά).

1. Κρατήστε τον πομπό κοντά στο προϊόν.
2. Πατήστε παρατεταμένα A② μέχρι η LED λυχνία ένδειξης A① να αναβοσβήσει. Το προϊόν είναι τώρα στη λειτουργία σύζευξης.
3. Στον πομπό, πατήστε το κουμπί ON για να συνδέσετε το προϊόν.

ⓘ Το προϊόν εκπέμπει έναν ήχο κλικ όταν πραγματοποιείται επιτυχώς η σύζευξη με έναν πομπό Nedis RF.

- Ακολουθήστε τις οδηγίες στο εγχειρίδιο από τον πομπό Nedis RF.

Χαρακτηριστικά

Προϊόν	RF έξυπνη πρίζα	RF εξωτερική έξυπνη πρίζα
Αριθμός είδους	RFPM120FWT	RFPOM120FBK
Τάση εισόδου	250 V / 50 Hz	
Βύσμα	Σούκο τύπου F (CEE 7/7)	
Μέγιστη ισχύς εξόδου	3680 W	
Συχνότητα	433,92 MHz (±150k)	
Εύρος	30 m	
Επέκταση εμβέλειας δικτύου	30 m	
Θερμοκρασία λειτουργίας	-10 - 40 °C	
Υγρασία	0 % - 80 %	
Κατηγορία προστασίας	-	IP44 / IPX4

Δήλωση συμμόρφωσης

Εμείς, η Nedis B.V. δηλώνουμε ως κατασκευαστής ότι το προϊόν RFPM120FWT | RFPOM120FBK από τη μάρκα μας Nedis®, το οποίο κατασκευάζεται στην Κίνα, έχει ελεγχθεί σύμφωνα με όλα τα σχετικά πρότυπα και κανονισμούς της ΕΚ και ότι όλοι οι έλεγχοι έχει ολοκληρωθεί με επιτυχία. Η δήλωση συμμόρφωσης περιλαμβάνει αλλά δεν περιορίζεται στον κανονισμό RED 2014/53/EU.

Το πλήρες κείμενο της δήλωσης συμμόρφωσης (και το δελτίο ασφάλεια όπου ισχύει) υπάρχει και είναι διαθέσιμο προς λήψη στο:
webshop.nedis.com/RFPM120FWT#support
webshop.nedis.gr/RFPOM120FBK#support

Για περισσότερες πληροφορίες σχετικά με τη δήλωση συμμόρφωσης, επικοινωνήστε με την υπηρεσία εξυπηρέτησης πελατών:
Web: www.nedis.com
E-mail: service@nedis.com
Τηλ.: +31 (0)73-5991055 (ώρες γραφείου)
Nedis B.V., de Tweeling 28
5215 MC 's-Hertogenbosch, the Netherlands

SK Rýchly návod

Inteligentná zástrčka RF | Inteligentná zástrčka RF do vonkajšieho prostredia — RFPM120FWT RFPOM120FBK

Viac informácií nájdete v rozšírenom návode online:**ned.is/rfpm120fwt** | **ned.is/rfpom120fbk**

Určené použitie

RFPM120FWT | RFPOM120FBK je zásuvný adaptér, ktorý umožňuje ovládať pripojené zariadenie alebo svetelný zdroj.
Spárujte ho s výrobkom Nedis Nástenný prepínač RF alebo Nedis Inteligentný diaľkový ovládač RF na bezdrôtové používanie (predáva sa osobitne).
Výrobok je určený len na domáce použitie.
RFPM120FWT je určený len na použitie vo vnútornom prostredí.
Každá zmena výrobku môže mať následky na bezpečnosť, záruku a správne fungovanie.

Hlavné časti (obrázok A)

1. LED indikátor stavu
2. Tlačidlo napájania a resetovania
3. Napájacia elektrická zásuvka
4. Zásuvka
5. Kryt

Bezpečnostné pokyny

⚠ VAROVANIE

- Výrobok používajte len podľa opisu v tomto návode.
- Pred použitím si pozorne prečítajte návod. Návod uchovajte pre potreby v budúcnosti.
- Hrozí riziko zasiahnutia elektrickým prúdom. Keď sa vyžaduje servis, výrobok by mal otvárať len oprávnený technik.
- V prípade výskytu problému odpojte výrobok od napájacej elektrickej zásuvky.
- Výrobok nepoužívajte, ak je jeho časť poškodená alebo chybná. Poškodené alebo chybné zariadenie okamžite vymeňte.
- Výrobok neskladajte na seba.
- Dávajte pozor, aby vám výrobok nepadol a zabráňte nárazom.

Len RFPM120FWT:

- Výrobok nepoužívajte vo vlhkom alebo mokrom prostredí.
- Výrobok nevystavujte vode alebo vlhkosti.

Inštalácia výrobku

ⓘ Uchovajte vzdialenosť minimálne 1 m medzi inteligentnými výrobkami Nedis RF.

1. Zástrčku A④ pripojte k napájacej elektrickej zásuvke.
2. Zástrčku zariadenia pripojte k napájacej elektrickej zásuvke A③ výrobku.
3. Stlačením tlačidla napájania a resetovania A② zapnete alebo vypnete zariadenie.

Ďalšie možnosti:

ⓘ Ak sa nainštaluje výrobok so zosilňovaním signálu RF, automaticky sa rozšíri dosah ostatných inteligentných výrobkov Nedis RF.

Nastavenie výrobku do režimu párovania

ⓘ Výrobok môžete spárovať s vysielačom Nedis RF (predáva sa osobitne).

1. Podržte vysielač blízko výrobku.
2. Podržte stlačené A② dovtedy, kým stavový LED indikátor A① nezačne blikať. Teraz je výrobok v režime párovania.
3. Na vysielači stlačením tlačidla zapnutia (ON) pripojte výrobok.

ⓘ Výrobok vyšle zvuk kliknutia po úspešnom spárovaní s vysielačom Nedis RF.

- Postupujte podľa pokynov v návode na používanie vysielača Nedis RF.

Technické údaje

Produkt	Inteligentná zástrčka RF	Inteligentná zástrčka RF do vonkajšieho prostredia
Číslo výrobku	RFPM120FWT	RFPOM120FBK
Vstupné napätie	250 V / 50 Hz	
Zásuvka	Schuko typ F (CEE 7/7)	
Maximálny výstupný výkon	3680 W	
Frekvencia	433,92 MHz (±150k)	
Dosah	30 m	
Zosilňovač signálu	30 m	
Pracovná teplota	-10 - 40 °C	
Vlhkosť	0 % - 80 %	
Trieda ochrany	-	IP44 / IPX4

Vyhlásenie o zhode

Spoločnosť Nedis B.V. ako výrobca vyhlasuje, že výrobok RFPM120FWT | RFPOM120FBK našej značky Nedis®, vyrobený v Číne, bol preskúšaný podľa všetkých príslušných noriem a smerníc CE a že všetky skúšky boli ukončené úspešne. Medzi ne okrem iného patrí smernica RED 2014/53/EÚ.

Úplné znenie Vyhlásenia o zhode (a prípadnú kartu bezpečnostných údajov) môžete nájsť a stiahnuť na:
webshop.nedis.com/RFPM120FWT#support
webshop.nedis.sk/RFPOM120FBK#support

Ak potrebujete ďalšie informácie o zhode, obráťte sa na zákaznícky servis:
Web: www.nedis.com
E-mail: service@nedis.com
Tel.: +31 (0)73-5991055 (počas úradných hodín)
Nedis B.V., de Tweeling 28
5215 MC 's-Hertogenbosch, Holandsko

CS Rychlý návod

Chytrá RF zástrčka | Chytrá venkovní RF zástrčka — RFPM120FWT RFPOM120FBK

Více informací najdete v rozšířené příručce online: **ned.is/rfpm120fwt** | **ned.is/rfpom120fbk**

Zamýšlené použití

RFPM120FWT | RFPOM120FBK je zásuvný adaptér, který umožňuje ovládání připojeného zařízení nebo světelného zdroje.
Pro bezdrátové použití ji spárujte s výrobky RF stěnový spínač nebo Chytré dálkové RF ovládání značky Nedis (prodávány samostatně).
Tento výrobek je určen výhradně k domácímu použití.
Výrobek RFPM120FWT je určen výhradně k použití ve vnitřních prostorách.
Jakékoli úpravy výrobku mohou ovlivnit jeho bezpečnost, záruku a správné fungování.

Hlavní části (obrázek A)

1. LED ukazatel stavu
2. Tlačítko zapnutí/vypnutí a reset
3. Zásuvka
4. Hmoždinka
5. Kryt

Bezpečnostní pokyny

⚠ VAROVÁNÍ

- Výrobek používejte pouze tak, jak je popsáno v této příručce.
- Před použitím si pečlivě přečtěte příručku. Příručku uschovejte pro případné budoucí použití.
- Nebezpečí úrazu elektrickým proudem. V případě, že výrobek vyžaduje servis, smí jej otevírat pouze autorizovaný technik.
- Pokud dojde k problému, odpojte výrobek ze zásuvky.
- Výrobek nepoužívejte, pokud je jakákoli část poškozená nebo vadná. Poškozené nebo vadné zařízení okamžitě vyměňte.
- Nepřipojujte k sobě více výrobku.
- Zabraňte pádu výrobku a chraňte jej před nárazy.

Pouze RFPM120FWT:

- Nepoužívejte výrobek v mokrém nebo vlhkém prostředí.
- Nevystavujte výrobek působení vody ani vlhkosti.

Instalace výrobku

ⓘ Mezi chytrými výrobky Nedis RF Smart udržujte vzdálenost alespoň 1 m.

1. Zapojte zástrčku A④ do zásuvky.
2. Zapojte zástrčku zařízení do zásuvky A③ výrobku.
3. Stiskem tlačítka napájení a reset A② zařízení zapnete nebo vypnete.

Více možností:

ⓘ Je-li instalován výrobek s rozšířením dosahu RF Mesh, dojde k automatickému rozšíření dosahu ostatních chytrých výrobků RF Smart značky Nedis.

Nastavení výrobku do režimu párování

ⓘ Výrobek lze spárovat s RF vysílačem Nedis (prodáván samostatně).

1. Přidržte vysílač v blízkosti výrobku.
2. Stiskněte a podržte A②, dokud LED ukazatel stavu A① nezačne blikat. Výrobek je nyní v režimu párování.
3. Stiskem tlačítka zapnutí na vysílači se připojte k výrobku.

ⓘ Výrobek při úspěšném spárování s RF vysílačem Nedis vydá zvuk podobný cvaknutí.

- Řiďte se pokyny v návodu k RF vysílači Nedis.

Technické údaje

Produkt	Chytrá RF zástrčka	Chytrá venkovní RF zástrčka
Číslo položky	RFPM120FWT	RFPOM120FBK
Vstupní napětí	250 V / 50 Hz	
Hmoždinka	Schuko Typ F (CEE 7/7)	
Maximální výstupní příkon	3680 W	
Frekvence	433,92 MHz (±150k)	
Dosah	30 m	
Rozšíření dosahu Mesh	30 m	
Pracovní teplota	-10 - 40 °C	
Vlhkost	0 % - 80 %	
Třída ochrany	-	IP44 / IPX4

Prohlášení o shodě

Společnost Nedis B.V. coby výrobce prohlašuje, že výrobek RFPM120FWT | RFPOM120FBK značky Nedis®, vyrobený v Číně, byl přezkoušen v souladu se všemi relevantními normami a nařízeními EK a že všemi zkouškami úspěšně prošel. Patří sem mimo jiné také nařízení RED 2014/53/EU.

Kompletní prohlášení o shodě (a případně bezpečnostní list) můžete najít a stáhnout na adrese:
webshop.nedis.com/RFPM120FWT#support
webshop.nedis.cs/RFPOM120FBK#support.

Další informace týkající se shody s předpisy získáte u oddělení služeb zákazníkům:
Web: www.nedis.com
E-mail: service@nedis.com
Telefon: +31 (0)73-5991055 (během otevírací doby)
Nedis B.V., de Tweeling 28
5215 MC 's-Hertogenbosch, Nizozemsko

RO Ghid rapid de inițiere

Ștecher inteligent RF | Ștecher inteligent RF pentru aer liber — RFPM120FWT RFPOM120FBK

Pentru informații suplimentare, consultați manualul extins, disponibil online: **ned.is/rfpm120fwt** | **ned.is/rfpom120fbk**

Utilizare preconizată

RFPM120FWT | RFPOM120FBK este un adaptor conectat care vă permite să comandați un dispozitiv conectat sau o sursă de lumină.
Asociați-l cu un Nedis Comutator RF de perete sau Nedis Telecomandă RF Smart pentru utilizare wireless (vândut separat).
Produsul este destinat exclusiv pentru utilizare casnică.
RFPM120FWT este destinat exclusiv pentru utilizare în interior.
Orice modificare a produsului poate avea consecințe pentru siguranța, garanția și funcționarea corectă a produsului.

Piese principale (imagine A)

1. LED indicator de stare
2. Buton de pornire și resetare
3. Priză electrică
4. Diblu
5. Capac

Instrucțiuni de siguranță

⚠ AVERTISMENT

- Folosiți produsul exclusiv conform descrierii din acest manual.
- Înainte de utilizare, citiți cu atenție manualul. Păstrați manualul pentru a-l consulta ulterior.
- Risc de electrocutare. Aparatul poate fi deschis doar de către un tehnician autorizat când este necesar service-ul.
- Deconectați produsul de la ieșirea electrică dacă apare o problemă.
- Nu folosiți produsul dacă o piesă este deteriorată sau defectă. Înlocuiți imediat un dispozitiv deteriorat sau defect.
- Nu stivuiți produsele.
- Nu lăsați produsul să cadă și evitați ciocnirile elastice.

Exclusiv RFPM120FWT:

- Nu folosiți produsul în medii umede sau ude.
- Nu expuneți produsul la apă sau umezeală.

Instalarea produsului

ⓘ Păstrați o distanță de cel puțin 1 m între produsele dumneavoastră Nedis RF Smart.

1. Introduceți ștecherul A④ în priză.
2. Introduceți ștecherul unui dispozitiv în priza electrică A③ a produsului.
3. Apăsați butonul de pornire și resetare A② pentru pornirea sau oprirea dispozitivului.

Pentru opțiuni suplimentare:

ⓘ Dacă este instalat un produs cu extensie pentru rețea de tip mesh RF, acesta va extinde automat rețeaua pentru alte produse Nedis RF inteligente.

Setarea produsului în modul asociere

ⓘ Puteți asocia produsul cu un emițător Nedis RF (vândut separat).

1. Țineți emițătorul aproape de produs.
2. Țineți apăsat A② până când indicatorul de stare LED A① clipește. Produsul este acum în modul asociere.
3. Pe emițător, apăsați butonul pornit (ON) pentru conectare la produs.

ⓘ Produsul emite un sunet asemănător unui clic la asocierea reușită cu un emițător RF Nedis.

- Respectați instrucțiunile din manualul emițătorului Nedis RF.

Specificații

Produs	Ștecher inteligent RF	Ștecher inteligent RF pentru aer liber
Numărul articolului	RFPM120FWT	RFPOM120FBK
Tensiune de intrare	250 V / 50 Hz	
Diblu	Schuko tip F (CEE 7/7)	
Putere maximă de ieșire	3680 W	
Frecvența	433,92 MHz (±150k)	
Interval	30 m	
Extensie pentru rețea de tip mesh	30 m	
Temperatură de lucru	-10 - 40 °C	
Umiditate	0 % - 80 %	
Clasa de protecție	-	IP44 / IPX4

Declarație de conformitate

Noi, Nedis B.V., declarăm, în calitate de producător, că produsul RFPM120FWT | RFPOM120FBK de la marca noastră Nedis®, fabricat în China, a fost testat în conformitate cu toate standardele CE și reglementările relevante și că toate testele au fost trecute cu succes. Aceasta include, dar nu se limitează la directiva RED 2014/53/UE.

Declarația de conformitate completă (și fișa tehnică de securitate, dacă este cazul) pot fi găsite și descărcate prin intermediul:
webshop.nedis.com/RFPM120FWT#support
webshop.nedis.ro/RFPOM120FBK#support

Pentru informații suplimentare privind respectarea conformității, contactați serviciul clienți:
Site web: www.nedis.com
E-mail: service@nedis.com
Telefon: +31 (0)73-5991055 (în timpul orelor de program)
Nedis B.V., de Tweeling 28
5215 MC 's-Hertogenbosch, Olanda

A — RFPM120FWT

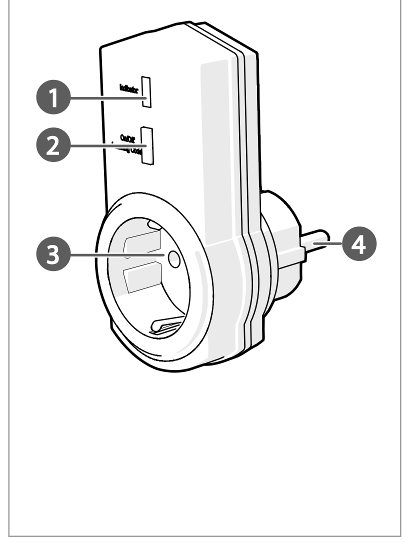

A — RFPOM120FBK

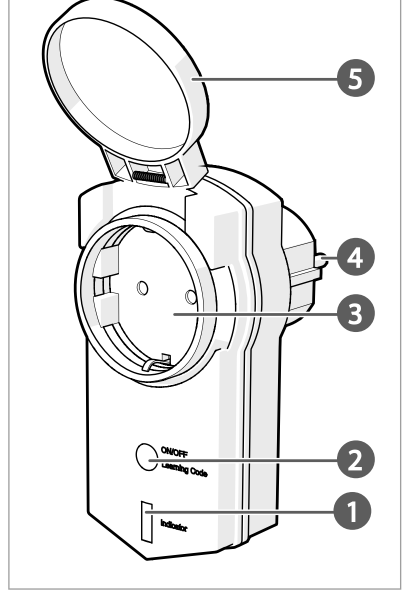

RFPM120FWT_RFPOM120FBK_MAN_COMP_(19648 1422)_v00_03.indd 10-18
28-10-2019 10:57:52