nedis

TURN300BK

Bluetooth turntable

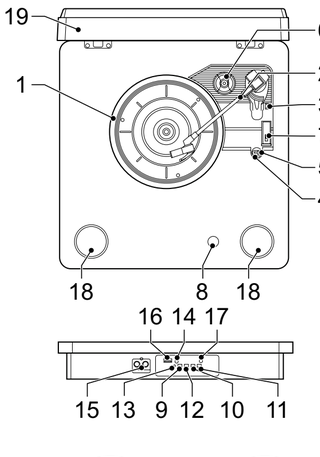

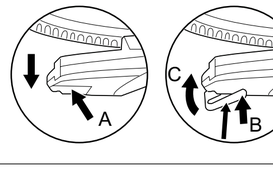

Specifications:

- RMS: **2x3 W**
- Peak power: **2x9 W**
- Bluetooth version: **4.2**
- Bluetooth frequency range: **2400 - 2483.5 MHz**
- Max. RF transmission power: **0 dBm**
- Speed: **33, 45, 78 rpm**
- Turntable type: **Manual**
- Type of drive: **Belt-drive**
- USB MP3 Conversion: **Direct from the device**
- Connections: **3.5mm aux input, RCA output (Red, White), USB**

English - Description (fig. A)

1. Turntable 2. Tonearm 3. Tonearm lifter 4. Tonearm rest 5. Tonearm lock	• Place the vinyl record onto the turntable. • Remove the stylus cover by gently sliding the cover away from the tonearm. • Push the tonearm lock aside to unlock the tonearm. • Use the tonearm lifter to lift the tonearm or manually lift the tonearm. • Place the tonearm onto the outer edge of the vinyl record. The turntable starts to rotate and play the vinyl record automatically. • Lift the tonearm. Place the tonearm into the tonearm rest. • Engage the tonearm lock to lock the tonearm. • Remove the vinyl record from the turntable. Note: Before transport, make sure that the tonearm is locked.
6. 45 rpm adapter	• Use the 45 rpm adapter to listen to the 45 rpm vinyl records.
7. Speed selector	• Use the speed selector to select the speed (33/45/78 rpm).
8. On/off dial Volume dial	On/off dial • Turn the dial clockwise to the "ON" position to switch on the device. • Turn the dial counterclockwise to the "OFF" position to switch off the device. Volume dial • Turn the dial clockwise to increase the volume. • Turn the dial counterclockwise to decrease the volume.
9. Mode button	• Press the button to set the mode: Bluetooth / turntable.
10. Play/pause button	• Press the button to play or pause the track.
11. Next button	• Press the button to select the next track.
12. Previous button	• Press the button to select the previous track.
13. Bluetooth indicator	• The indicator lights blue in Bluetooth mode.
14. Headphone jack	• Connect the headphones to the headphone jack. Warning: Do not use headphones at high volume levels to prevent hearing damage.
15. RCA output (red/white)	• To use an external amplifier, connect the RCA cable to the RCA output of the device and to the external amplifier. Make sure that each plug of the RCA cable is connected according to the corresponding colour (red/white).
16. USB port	USB encoding function • Set the device to turntable mode. • Connect a USB device to the USB port. • To start USB encoding, press and hold the mode button. • To stop USB encoding, press and hold the mode button again. Note: You can only use the USB encoding function when the device is in turntable mode. You cannot use the USB encoding function when the device is in Bluetooth mode. Playing tracks via USB • Set the device to Bluetooth mode. • Connect a USB device to the USB port. • Use the play/pause button and the next/previous buttons to play tracks.
17. DC input (5V)	• To power the device, connect the power adapter to the DC input of the device and to the wall socket.
18. Speaker	
19. Dust cover	• If you play vinyl records, open the dust cover. • If you do not play vinyl records, close the dust cover.

Use

Bluetooth mode

- Switch on the device.
- Select Bluetooth mode with the mode button.
- The Bluetooth indicator flashes blue. The device is in pairing mode.
- Activate Bluetooth on your Bluetooth device.
- Search for new devices on the Bluetooth device.
- Select the device: "TURN300BK". If a password is required, enter "0000".
- If the pairing is completed, the LED indicator will light blue.

Replacing the turntable stylus (fig. B)

The turntable stylus lasts for approximately 50 hours under normal operation. It is recommended to replace the turntable stylus as soon as you notice a change in the sound quality. The use of a worn-out turntable stylus can cause damage to the vinyl records. 78 rpm vinyl records will wear out the turntable stylus more quickly than 33/45 rpm vinyl records.

Warning!

- Before replacing the turntable stylus, make sure that the device is switched off.
- Do not bend or touch the turntable stylus.

To remove the old turntable stylus:

- Carefully place a screwdriver at the tip of the turntable stylus and push the turntable stylus downward (A).
- Remove the old turntable stylus by pulling it down and forward simultaneously.

To install the new turntable stylus:

- Hold the turntable stylus at the front edge and insert the rear edge of the turntable stylus into the tonearm (B).
- Push the turntable stylus upward to lock it into position (C).

Technical data

Frequency range	2400-2483.5 MHz
Maximum transmission power	4 dBm

Safety

General safety

- Read the manual carefully before use. Keep the manual for future reference.
- The manufacturer is not liable for consequential damages or for damages to property or persons caused by non-observance of the safety instructions and improper use of the device.
- The device can be used by children from 8 years and above and by persons with a physical, sensory, mental or motor disability, or lack of experience and knowledge if they are supervised or instructed on how to use the device in a safe way and understand the hazards involved. Children shall not play with the device. Cleaning and user maintenance shall not be made by children without supervision.
- Only use the device for its intended purposes. Do not use the device for other purposes than described in the manual.
- Do not use the device if any part is damaged or defective. If the device is damaged or defective, replace the device immediately.
- The device is suitable for indoor use only. Do not use the device outdoors.
- The device is suitable for domestic use only. Do not use the device for commercial purposes.
- Do not use the device in locations with high humidity, such as bathrooms and swimming pools.
- Do not use the device near bathtubs, showers, basins or other vessels containing water.

Electrical safety

CAUTION
RISK OF ELECTRIC SHOCK
DO NOT OPEN

- To reduce risk of electric shock, this product should only be opened by an authorized technician when service is required.
- Disconnect the product from the mains and other equipment if a problem should occur.
- Do not use the device if the mains cable or mains plug is damaged or defective. If the mains cable or mains plug is damaged or defective, it must be replaced by the manufacturer or an authorised repair agent.
- Before use, always check that the mains voltage is the same as the voltage on the rating plate of the device.
- Do not move the device by pulling the mains cable. Make sure that the mains cable cannot become entangled.
- Do not immerse the device, the mains cable or the mains plug in water or other liquids.
- Do not leave the device unattended while the mains plug is connected to the mains supply.
- Do not use an extension cable.

Cleaning and maintenance

Warning!

- Before cleaning or maintenance, always switch off the device.
- Do not use cleaning solvents or abrasives.
- Do not clean the inside of the device.
- Do not attempt to repair the device. If the device does not operate correctly, replace it with a new device.
- Do not immerse the device in water or other liquids.

- Clean the device using a soft, damp cloth. Thoroughly dry the device with a clean, dry cloth.

Vinyl records

- Hold vinyl records at the edges with clean hands.
- Do not touch the surface of vinyl records in order to maintain the sound quality.
- Do not touch the grooves of vinyl records.
- Store vinyl records upright and in their protective sleeve when not in use.

Support

If you need further help or have comments or suggestions please visit www.nedis.com/support

Contact

NEDIS B.V., De Tweeling 28, 5215 MC 's-Hertogenbosch, The Netherlands

Nederlands - Beschrijving (fig. A)

1. Draaitafel 2. Toonarm 3. Toonarmhendel 4. Toonarmsteun 5. Toonarmvergrendeling	• Plaats de vinylplaat op de draaitafel. • Verwijder het naaldkapje door de kap voorzichtig van de toonarm weg te schuiven. • Duw de toonarmvergrendeling opzij om de toonarm te ontgrendelen. • Gebruik de toonarmhendel om de toonarm omhoog te brengen of breng de toonarm handmatig omhoog. • Plaats de toonarm op de buitenrand van de vinylplaat. De draaitafel begint te draaien en de vinylplaat automatisch af te spelen. • Breng de toonarm omhoog. Plaats de toonarm in de toonarmsteun. • Gebruik de toonarmvergrendeling om de toonarm te vergrendelen. • Verwijder de vinylplaat van de draaitafel. Let op: Zorg er voor transport voor dat de toonarm is vergrendeld.
6. 45-toerenadapter	• Gebruik de 45-toerenadapter om naar 45-toerenplaten te luisteren.
7. Snelheidsregelaar	• Gebruik de snelheidsregelaar om de snelheid te selecteren (33/45/78 toeren).
8. Aan/uit-knop Volumeknop	Aan/uit-knop • Draai de knop rechtsom naar de stand "ON" om het apparaat aan te schakelen. • Draai de knop linksom naar de stand "OFF" om het apparaat uit te schakelen. Volumeknop • Draai de knop rechtsom om het volume te verhogen. • Draai de knop linksom om het volume te verlagen.
9. Modusknop	• Druk op de knop om de modus in te stellen: Bluetooth / draaitafel.
10. Afspelen/pauze-knop	• Druk op de knop om de track af te spelen of tijdelijk te stoppen.
11. Volgende-knop	• Druk op de knop om de volgende track te selecteren.
12. Vorige-knop	• Druk op de knop om de vorige track te selecteren.
13. Bluetooth-indicator	• De indicator brandt blauw in de Bluetooth-modus.
14. Hoofdtelefoon-aansluiting	• Sluit de hoofdtelefoon aan op de hoofdtelefoonaansluiting. Waarschuwing: Gebruik geen hoofdtelefoons bij een hoog volumeniveau om gehoorbeschadiging te voorkomen.
15. RCA-uitgang (rood/wit)	• Sluit voor het gebruik van een externe versterker de RCA-kabel aan op de RCA-uitgang van het apparaat en op de externe versterker. Zorg ervoor dat iedere plug van de RCA-kabel is aangesloten conform de overeenkomstige kleur (rood/wit).
16. USB-poort	USB-coderingsfunctie • Zet het apparaat in de draaitafelmodus. • Sluit een USB-apparaat aan op de USB-poort. • Houd de modusknop ingedrukt om de USB-codering te starten. • Houd de modusknop nogmals ingedrukt om de USB-codering te stoppen. Let op: U kunt de USB-coderingsfunctie alleen gebruiken als het apparaat in de draaitafelmodus staat. U kunt de USB-coderingsfunctie niet gebruiken als het apparaat in de Bluetooth-modus staat. Tracks afspelen via USB • Zet het apparaat in de Bluetooth-modus. • Sluit een USB-apparaat aan op de USB-poort. • Gebruik de afspelen/pauze-knop en de volgende/vorige-knoppen om tracks af te spelen.
17. DC-ingang (5V)	• Sluit voor het voeden van het apparaat de stroomadapter aan op de DC-ingang van het apparaat en op het stopcontact.
18. Speaker	
19. Stofkap	• Open de stofkap als u vinylplaten afspeelt. • Sluit de stofkap als u geen vinylplaten afspeelt.

Gebruik

Bluetooth-modus

- Schakel het apparaat in.
- Selecteer de Bluetooth-modus met de modusknop.
- De Bluetooth-indicator knippert blauw. Het apparaat bevindt zich in koppelingsmodus.
- Activeer Bluetooth op uw Bluetooth-apparaat.
- Zoek naar nieuwe apparaten op het Bluetooth-apparaat.
- Selecteer het apparaat: "TURN300BK". Voer "0000" in als een wachtwoord vereist is.
- Na voltooiing van de koppeling zal de LED-indicator blauw branden.

De naald vervangen (fig. B)

De naald gaat bij normaal gebruik ongeveer 50 uur mee. Het wordt aanbevolen om de naald te vervangen zodra u een wijziging in de geluidskwaliteit constateert. Het gebruik van een versleten naald kan schade aan de vinylplaten veroorzaken. 78-toerenplaten doen de naald sneller slijten dan 33/45-toerenplaten.

Waarschuwing!

- Zorg er voor het vervangen van de naald voor dat het apparaat is uitgeschakeld.
- Buig de naald niet en raak de naald niet aan.

De oude naald verwijderen:

- Plaats voorzichtig een schroevendraaier op de punt van de naald en duw de naald naar beneden (A).
- Verwijder de oude naald door hem gelijktijdig naar beneden en naar voren te trekken.

De nieuwe naald installeren:

- Houd de naald aan de voorzijde vast en steek de achterzijde van de naald in de toonarm (B).
- Duw de naald naar boven om hem op zijn plaats vast te zetten (C).

Technische gegevens

Frequentiebereik	2400-2483,5 MHz
Maximaal zendvermogen	4 dBm

Veiligheid

Algemene veiligheid

- Lees voor gebruik de handleiding zorgvuldig door. Bewaar de handleiding voor latere raadpleging.
- De fabrikant is niet aansprakelijk voor gevolgschade of voor schade aan eigendommen of personen veroorzaakt door het niet naleven van de veiligheidsinstructies en door verkeerd gebruik van het apparaat.
- Het apparaat kan worden gebruikt door kinderen vanaf 8 jaar en door personen met een lichamelijke, zintuiglijke, geestelijke of motorische beperking of zonder de benodigde ervaring en kennis indien ze onder toezicht staan of instructies krijgen over hoe het apparaat op een veilige manier kan worden gebruikt alsook de gevaren begrijpen die met het gebruik samenhangen. Kinderen mogen niet met het apparaat spelen. Reiniging en onderhoud mogen niet worden uitgevoerd door kinderen, tenzij zij onder toezicht staan.
- Gebruik het apparaat uitsluitend voor de beoogde doeleinden. Gebruik het apparaat niet voor andere doeleinden dan beschreven in de handleiding.
- Gebruik het apparaat niet als een onderdeel beschadigd of defect is. Vervang een beschadigd of defect apparaat onmiddellijk.
- Het apparaat is uitsluitend geschikt voor gebruik binnenshuis. Gebruik het apparaat niet buitenshuis.
- Het apparaat is uitsluitend geschikt voor huishoudelijk gebruik. Gebruik het apparaat niet voor commerciële doeleinden.
- Gebruik het apparaat niet op plaatsen met een hoge luchtvochtigheid, zoals badkamers en zwembaden.
- Gebruik het apparaat niet in de buurt van badkuipen, douches, wastafels of andere voorzieningen die water bevatten.

Elektrische veiligheid

CAUTION
RISK OF ELECTRIC SHOCK
DO NOT OPEN

- Dit product mag voor onderhoud uitsluitend door een erkende technicus worden geopend om het risico op elektrische schokken te verkleinen.
- Koppel het product los van het stopcontact en van andere apparatuur als zich problemen voordoen.
- Gebruik het apparaat niet als het netsnoer of de netstekker beschadigd of defect is. Indien het netsnoer of de netstekker beschadigd of defect is, moet het onderdeel door de fabrikant of een erkend servicecentrum worden vervangen.
- Controleer voor gebruik altijd of de netspanning overeenkomt met de spanning op het typeplaatje van het apparaat.
- Verplaats het apparaat niet door aan het netsnoer te trekken. Zorg dat het netsnoer niet in de war kan raken.
- Dompel het apparaat, het netsnoer of de netstekker niet onder in water of andere vloeistoffen.
- Laat het apparaat niet onbeheerd achter terwijl de netstekker op de netvoeding is aangesloten.
- Gebruik geen verlengsnoer.

Reiniging en onderhoud

Waarschuwing!

- Schakel voor reiniging en onderhoud altijd het apparaat uit.
- Gebruik geen reinigingsmiddelen of schuurmiddelen.
- Reinig niet de binnenzijde van het apparaat.
- Probeer het apparaat niet te repareren. Indien het apparaat niet juist werkt, vervang het dan door een nieuw apparaat.
- Dompel het apparaat niet onder in water of andere vloeistoffen.

- Reinig het apparaat met een zachte, vochtige doek. Droog het apparaat grondig af met een schone, droge doek.

Vinylplaten

- Houd vinylplaten aan de randen vast met schone handen.
- Raak het oppervlak van vinylplaten niet aan om de geluidskwaliteit te behouden.
- Raak de groeven van vinylplaten niet aan.
- Bewaar vinylplaten rechtop en in hun beschermhoes wanneer ze niet worden gebruikt.

Support

Breng voor hulp of als u een opmerking of suggestie heeft een bericht naar www.nedis.com/support

Contact

NEDIS B.V., De Tweeling 28, 5215 MC 's-Hertogenbosch, Nederland

Deutsch - Beschreibung (Abb. A)

1. Plattenspieler 2. Tonarm 3. Tonarmheber 4. Tonarmstütze 5. Tonarmverriegelung	• Legen Sie die Schallplatte auf den Plattenspieler. • Entfernen Sie die Nadelabdeckung, indem Sie die Abdeckung vorsichtig vom Tonarm wegschieben. • Schieben Sie die Verriegelung des Tonarms zur Seite, um den Tonarm zu entriegeln. • Verwenden Sie den Tonarmheber, um den Tonarm anzuheben. Heben Sie den Tonarm alternativ manuell an. • Setzen Sie den Tonarm auf die äußere Kante der Schallplatte auf. Der Plattenspieler beginnt automatisch, sich zu drehen und die Schallplatte abzuspielen. • Heben Sie den Tonarm an. Setzen Sie den Tonarm auf der Tonarmstütze ab. • Lassen Sie die Verriegelung des Tonarms einrasten, um den Tonarm zu verriegeln. • Nehmen Sie die Schallplatte vom Plattenspieler. Hinweis: Stellen Sie vor dem Transport sicher, dass der Tonarm verriegelt ist.
6. 45 U/Min. Adapter	• Verwenden Sie den 45 U/Min. Adapter, um Schallplatten mit 45 U/Min. abzuspielen.
7. Geschwindigkeitswähler	• Verwenden Sie den Geschwindigkeitswähler, um die Geschwindigkeit (33/45/78 U/Min.) zu wählen.
8. Ein-/Aus-Knopf Lautstärkeknopf	Ein-Aus-Drehknopf • Drehen Sie den Knopf im Uhrzeigersinn in die Position „ON", um das Gerät einzuschalten. • Drehen Sie den Knopf gegen den Uhrzeigersinn in die Position „OFF", um das Gerät auszuschalten. Lautstärkeregler • Drehen Sie den Regler im Uhrzeigersinn, um die Lautstärke zu erhöhen. • Drehen Sie den Regler gegen den Uhrzeigersinn, um die Lautstärke zu verringern.
9. Modustaste	• Drücken Sie auf die Taste, um den Modus einzustellen: Bluetooth / Plattenspieler.
10. Wiedergabe/Pause-Taste	• Drücken Sie auf die Taste, um den Titel wiederzugeben oder anzuhalten.
11. Weiter-Taste	• Drücken Sie auf die Taste, um den nächsten Titel zu wählen.
12. Zurück-Taste	• Drücken Sie auf die Taste, um den vorherigen Titel zu wählen.
13. Bluetooth-Anzeige	• Die Anzeige leuchtet im Bluetooth-Modus blau auf.
14. Kopfhörerbuchse	• Verbinden Sie den Kopfhörer mit der Kopfhörerbuchse. Warnung: Verwenden Sie keine Kopfhörer mit hoher Lautstärke, um Hörschäden zu vermeiden.
15. RCA-Ausgang (rot/weiß)	• Um einen externen Verstärker zu benutzen, verbinden Sie das RCA-Kabel mit dem RCA-Ausgang des Geräts und dem externen Verstärker. Stellen Sie sicher, das jeder Stecker des RCA-Kabels entsprechend der richtigen Farbe (rot/weiß) angeschlossen ist.
16. USB-Anschluss	USB-Codierfunktion • Schalten Sie das Gerät in den Plattenspielermodus. • Schließen Sie ein USB-Gerät an den USB-Anschluss an. • Drücken und halten Sie die Modustaste gedrückt, um das USB-Codieren zu starten. • Drücken und halten Sie die Modustaste erneut, um das USB-Codieren zu stoppen. Hinweis: Sie können die USB-Codierfunktion nur verwenden, wenn sich das Gerät im Plattenspielermodus befindet. Sie können die USB-Codierfunktion nicht benutzen, wenn sich das Gerät im Bluetooth-Modus befindet. Titel über USB abspielen • Schalten Sie das Gerät in den Bluetooth-Modus. • Schließen Sie ein USB-Gerät an den USB-Anschluss an. • Verwenden Sie die Play-/Pause-Taste und die Vorwärts-/Rückwärtstaste, um Titel abzuspielen.
17. DC-Eingang (5V)	• Um das Gerät zu betreiben, verbinden Sie den Netzadapter mit dem DC-Eingang des Geräts und mit der Wandsteckdose.
18. Lautsprecher	
19. Staubabdeckung	• Öffnen Sie die Staubabdeckung, wenn Sie Schallplatten abspielen möchten. • Falls Sie keine Schallplatten abspielen möchten, schließen Sie die Abdeckung.

Gebrauch

Bluetooth-Modus

- Schalten Sie das Gerät ein.
- Wählen Sie den Bluetooth-Modus mit der Modustaste aus.
- Die Bluetooth-Anzeige blinkt blau. Das Gerät befindet sich im Kopplungsmodus.
- Aktivieren Sie die Bluetooth-Funktion an Ihrem Bluetooth-Gerät.
- Suchen Sie auf dem Bluetooth-Gerät nach neuen Geräten.
- Wählen Sie das Gerät „TURN300BK". Wenn ein Passwort erforderlich ist, geben Sie "0000" ein.
- Ist die Kopplung abgeschlossen, leuchtet die LED-Anzeige blau.

Ersetzen der Plattenspielernadel (Abb. B)

Die Plattenspielernadel hält unter normalen Betriebsbedingungen ca. 50 Stunden. Es wird empfohlen, die Plattenspielernadel zu ersetzen, sobald Sie eine Veränderung der Klangqualität bemerken. Die Verwendung einer abgenutzten Plattenspielernadel kann Schäden an den Schallplatten verursachen. Schallplatten mit 78 U/Min. nutzen die Plattenspielernadel schneller ab als Schallplatten mit 33/45 U/Min.

Warnung!

- Achten Sie darauf, dass das Gerät beim Laden ausgeschaltet ist, bevor Sie die Plattenspielernadel auswechseln.
- Biegen oder berühren Sie die Plattenspielernadel nicht.

Um die alte Plattenspielernadel zu entfernen:

- Setzen Sie vorsichtig einen Schraubendreher an die Spitze der Plattenspielernadel und schieben Sie diese nach unten (A).
- Entfernen Sie die alte Plattenspielernadel, indem Sie sie gleichzeitig nach unten und nach vorne ziehen.

Um die neue Plattenspielernadel einzusetzen:

- Halten Sie die Plattenspielernadel an der Vorderkante fest und setzen Sie die Hinterkante der Plattenspielernadel in den Tonarm ein (B).
- Schieben Sie die Plattenspielernadel nach oben, um sie einrasten zu lassen (C).

Technische Daten

Frequenzbereich	2400-2483,5 MHz
Maximale Übertragungsleistung	4 dBm

Sicherheit

Allgemeine Sicherheit

- Lesen Sie die Bedienungsanleitung vor dem Gebrauch genau durch. Bitte bewahren Sie die Bedienungsanleitung zur späteren Bezugnahme auf.
- Der Hersteller ist nicht schadensersatzpflichtig für Folgeschäden, Sachschäden oder Personenverletzungen, die durch die Nichtbeachtung der Sicherheitshinweise und durch unsachgemäße Handhabung des Gerätes entstanden sind.
- Das Gerät darf von Kindern ab 8 Jahren sowie von Personen mit eingeschränkten physischen, sensorischen, geistigen oder motorischen Fähigkeiten oder einem Mangel an Erfahrung und Kenntnis verwendet werden, sofern diese Personen beaufsichtigt oder in den sicheren Gebrauch des Geräts eingewiesen wurden und die damit verbundenen Gefahren verstehen. Kinder dürfen nicht mit dem Gerät spielen. Die Reinigung und Pflege seitens des Benutzers darf nur von Kindern durchgeführt werden, wenn diese beaufsichtigt werden.
- Verwenden Sie das Gerät nur bestimmungsgemäß. Verwenden Sie das Gerät nur für den in dieser Bedienungsanleitung beschriebenen Zweck.
- Verwenden Sie das Gerät nicht, falls ein Teil beschädigt oder defekt ist. Ist das Gerät beschädigt oder defekt, erneuern Sie es unverzüglich.
- Das Gerät eignet sich nur zur Verwendung in Innenräumen. Verwenden Sie das Gerät nicht im Freien.
- Das Gerät eignet sich nur für den Hausgebrauch. Verwenden Sie das Gerät nicht für den gewerblichen Gebrauch.
- Verwenden Sie das Gerät nicht an Orten mit hoher Feuchtigkeit wie beispielsweise Badezimmern oder Schwimmbädern.
- Verwenden Sie das Gerät nicht in der Nähe von Badewannen, Duschen, Becken oder anderen Behältnissen, die Wasser enthalten.

Elektrische Sicherheit

CAUTION
RISK OF ELECTRIC SHOCK
DO NOT OPEN

- Um die Gefahr eines elektrischen Schlags zu verringern, sollte dieses Produkt bei erforderlichen Servicearbeiten ausschließlich von einem autorisierten Techniker geöffnet werden.
- Bei Problemen trennen Sie das Gerät bitte von der Spannungsversorgung und von anderen Geräten.
- Verwenden Sie das Gerät nicht, falls das Netzkabel oder der Netzstecker beschädigt oder defekt ist. Ist das Netzkabel oder der Netzstecker beschädigt oder defekt, muss das Netzkabel oder der Netzstecker vom Hersteller oder einem autorisierten Service-Partner erneuert werden.
- Vergewissern Sie sich stets vor dem Gebrauch, dass die Netzspannung mit der Spannung auf dem Typenschild des Geräts übereinstimmt.
- Bewegen Sie das Gerät nicht durch Ziehen am Netzkabel. Achten Sie darauf, dass sich das Netzkabel nicht verwickeln kann.
- Tauchen Sie das Gerät, das Netzkabel oder den Netzstecker nicht in Wasser oder andere Flüssigkeiten ein.
- Lassen Sie das Gerät nicht unbeaufsichtigt, während der Netzstecker mit dem Stromnetz verbunden ist.
- Verwenden Sie kein Verlängerungskabel.

Reinigung und Pflege

Warnung!

- Schalten Sie das Gerät vor dem Reinigen oder Wahren Stets ab.
- Verwenden Sie keine Lösungs- oder Scheuermittel.
- Reinigen Sie das Gerät nicht von innen.
- Versuchen Sie nicht, das Gerät zu reparieren. Falls das Gerät nicht einwandfrei arbeitet, tauschen Sie es gegen ein neues aus.
- Tauchen Sie das Gerät nicht in Wasser oder andere Flüssigkeiten ein.

- Reinigen Sie das Gerät mit einem weichen feuchten Tuch. Trocknen Sie das Gerät gründlich mit einem sauberen trockenen Tuch ab.

Schallplatten

- Halten Sie Schallplatten mit sauberen Händen an den Kanten fest.
- Berühren Sie die Oberfläche der Schallplatten nicht, um die Klangqualität zu wahren.
- Berühren Sie keinesfalls die Rillen der Schallplatten.
- Bewahren Sie Schallplatten aufrecht und in ihrer Schutzhülle auf, wenn sie nicht in Gebrauch sind.

Hilfe

Wenn Sie weitere Hilfe benötigen oder Kommentare oder Vorschläge für uns haben, gehen Sie bitte auf www.nedis.com/support

Kontakt

NEDIS B.V., De Tweeling 28, 5215 MC 's-Hertogenbosch, Niederlande

Español - Descripción (fig. A)

1. Tocadiscos 2. Brazo fonocaptor 3. Elevador del brazo fonocaptor 4. Soporte del brazo fonocaptor 5. Bloqueo del brazo fonocaptor	• Coloque el disco de vinilo sobre el tocadiscos. • Retire la cubierta de la aguja deslizándola suavemente para alejarla del brazo fonocaptor. • Empuje el bloqueo del brazo fonocaptor a un lado para desbloquearlo. • Utilice el elevador del brazo fonocaptor para levantar el brazo o levante manualmente el brazo fonocaptor. • Coloque el brazo fonocaptor en el borde exterior del disco de vinilo. El tocadiscos empieza a girar y reproduce el disco de vinilo automáticamente. • Levante el brazo fonocaptor. Coloque el brazo fonocaptor en su soporte. • Enganche el bloqueo del brazo fonocaptor para bloquearlo. • Retire el disco de vinilo del tocadiscos. Nota: Antes del transporte, asegúrese de que el brazo fonocaptor esté bloqueado.
6. Adaptador para 45 rpm	• Utilice el adaptador de 45 rpm para escuchar los discos de vinilo de 45 rpm.
7. Selector de velocidad	• Utilice el selector de velocidad para seleccionar la velocidad (33/45/78 rpm).
8. Mando de encendido/apagado Mando de volumen	Mando de encendido/apagado • Gire el mando en sentido horario a la posición "ON" para encender el dispositivo. • Gire el mando en sentido antihorario a la posición "OFF" para apagar el dispositivo. Mando de volumen • Gire el mando en el sentido de las agujas del reloj para aumentar el volumen. • Gire el mando en el sentido contrario a las agujas del reloj para disminuir el volumen.
9. Botón de modo	• Pulse el botón para definir el modo: Bluetooth / tocadiscos.
10. Botón de reproducción/pausa	• Pulse el botón para reproducir o poner en pausa la pista.
11. Botón siguiente	• Pulse el botón para seleccionar la pista siguiente.
12. Botón anterior	• Pulse el botón para seleccionar la pista anterior.
13. Indicador Bluetooth	• El indicador se enciende en azul en el modo Bluetooth.
14. Toma de auriculares	• Conecte los auriculares a la toma de auriculares. Advertencia: No utilice auriculares a niveles elevados de volumen para evitar daños auditivos.
15. Salida RCA (rojo/blanco)	• Para utilizar un amplificador externo, conecte el cable RCA a la salida RCA del dispositivo y al amplificador externo. Asegúrese de que cada enchufe del cable RCA esté conectado de acuerdo con el color correspondiente (rojo/blanco).
16. Puerto USB	Función de codificación USB • Ponga el dispositivo en modo de tocadiscos. • Conecte un dispositivo USB al puerto USB. • Para iniciar la codificación USB, pulse y mantenga pulsado el botón de modo. • Para detener la codificación USB, pulse y mantenga pulsado de nuevo el botón de modo. Nota: Solo puede usar la función de codificación USB cuando el dispositivo está en modo de tocadiscos. No puede utilizar la función de codificación USB cuando el dispositivo está en modo Bluetooth. Reproducción de pista mediante USB • Ponga el dispositivo en modo Bluetooth. • Conecte un dispositivo USB al puerto USB. • Utilice el botón de reproducción/pausa y los botones siguiente/anterior para reproducir pistas.
17. Entrada CC (5V)	• Para alimentar el dispositivo, conecte el adaptador de alimentación a la entrada CC del dispositivo y a la toma de pared.
18. Altavoz	
19. Cubierta antipolvo	• Si reproduce discos de vinilo, abra la cubierta antipolvo. • Si no reproduce discos de vinilo, cierre la cubierta antipolvo.

Uso

Modo Bluetooth

- Encienda el dispositivo.
- Seleccione el modo Bluetooth con el botón de modo.
- El indicador Bluetooth parpadea en azul. El dispositivo se encuentra en modo en emparejamiento.
- Active el Bluetooth en su dispositivo Bluetooth.
- Busque nuevos dispositivos en el dispositivo Bluetooth.
- Seleccione el dispositivo: "TURN300BK". Si es necesaria una contraseña, introduzca "0000".
- Si el emparejamiento ha finalizado, el indicador LED se enciende en azul.

Sustitución de la aguja del tocadiscos (fig. B)

La aguja del tocadiscos dura aproximadamente 50 horas en condiciones de funcionamiento normal. Se recomienda sustituir la aguja del tocadiscos tan pronto como note un cambio en la calidad del sonido. La utilización de una aguja desgastada puede dañar los discos de vinilo. Los discos de vinilo de 78 rpm desgastarán la aguja del tocadiscos más rápidamente que los discos de vinilo de 33/45 rpm.

¡Advertencia!

- Antes de sustituir la aguja del tocadiscos, asegúrese de que el dispositivo esté apagado.
- No doble ni toque la aguja del tocadiscos.

Para retirar la aguja usada del tocadiscos:

- Coloque con cuidado un destornillador en la punta de la aguja del tocadiscos y empuje la aguja hacia abajo (A).
- Retire la aguja usada tirando hacia abajo y hacia delante al mismo tiempo.

Para instalar la nueva aguja del tocadiscos:

- Sujete la aguja del tocadiscos en el extremo delantero e inserte el extremo trasero de la aguja del tocadiscos en el brazo fonocaptor (B).
- Empuje la aguja del tocadiscos hacia arriba para bloquearla en su posición (C).

Datos técnicos

Gama de frecuencia	2400-2483.5 MHz
Potencia de transmisión máxima	4 dBm

Seguridad

Seguridad general

- Lea el manual detenidamente antes del uso. Conserve el manual en caso de futura necesidad.
- El fabricante no es responsable de daños consecuentes o de daños en la propiedad o en las personas causados por no seguir estas instrucciones de seguridad y por un uso inadecuado de este dispositivo.
- El dispositivo puede ser utilizado por niños a partir de los 8 años y por personas con una discapacidad física, sensorial, mental o motora, o que no tengan experiencia ni conocimientos, sin son supervisados o instruidos en el uso del dispositivo de forma segura y entienden los riesgos implicados. Los niños no pueden jugar con el dispositivo. Los niños no podrán realizar la limpieza ni el mantenimiento reservado al usuario a menos que cuenten con supervisión.
- Utilice el dispositivo únicamente para su uso previsto. No utilice el dispositivo con una finalidad distinta a la descrita en el manual.
- No utilice el dispositivo si alguna pieza ha sufrido daños o tiene un defecto. Si el dispositivo ha sufrido daños o tiene un defecto, sustitúyalo inmediatamente.
- El dispositivo sólo es apto para uso en interiores. No utilice el dispositivo en exteriores.
- El dispositivo sólo es apto para uso doméstico. No utilice el dispositivo con fines comerciales.
- No utilice el dispositivo en lugares con un nivel alto de humedad, como baños y piscinas.
- No utilice el dispositivo cerca de bañeras, duchas, lavabos u otros recipientes que contengan agua.

Seguridad eléctrica

CAUTION
RISK OF ELECTRIC SHOCK
DO NOT OPEN

- Para reducir el peligro de descarga eléctrica, este producto sólo debería abrirlo un técnico autorizado cuando necesite reparación.
- Desconecte el producto de la toma de corriente y de los otros equipos si ocurriera algún problema.
- No utilice el dispositivo si el cable de red o el enchufe de red está dañado o es defectuoso. Si el cable de red o el enchufe de red está dañado o es defectuoso, éste debe ser sustituido por el fabricante o un servicio técnico autorizado.
- Antes del uso, compruebe siempre que la tensión de red sea la misma que se indica en la placa de características del dispositivo.
- No mueva el dispositivo tirando del cable de red. Asegúrese de que el cable de red no se enrede.
- No sumerja el dispositivo, el cable de red o el enchufe de red en agua ni otros líquidos.
- No deje el dispositivo desatendido cuando el enchufe de red esté conectado al suministro de red.
- No utilice un cable alargador.

Limpieza y mantenimiento

¡Advertencia!

- Antes de la limpieza o el mantenimiento, apague siempre el dispositivo.
- No utilice disolventes de limpieza ni productos abrasivos.
- No limpie el interior del dispositivo.
- No intente reparar el dispositivo. Si el dispositivo no funciona correctamente, sustitúyalo por uno nuevo.
- No sumerja el dispositivo en agua ni otros líquidos.

- Limpie el dispositivo con un paño suave humedecido. Seque bien el dispositivo con un paño limpio y seco.

Discos de vinilo

- Sujete los discos de vinilo por los bordes con las manos limpias.
- No toque la superficie de los discos de vinilo para mantener la calidad del sonido.
- No toque los surcos de los discos de vinilo.
- Guarde los discos de vinilo en posición vertical y en su funda protectora cuando no los utilice.

Apoyo

Si necesita ayuda adicional o si tiene comentarios o sugerencias, visite www.nedis.com/support

Contacto

NEDIS B.V., De Tweeling 28, 5215 MC 's-Hertogenbosch, Países Bajos

Français - Description (fig. A)

1. Platine 2. Bras de lecture 3. Lève-bras de lecture 4. Repose-bras de lecture 5. Sécurité de bras de lecture	• Placez le disque vinyle sur la platine. • Retirez le cache de stylet en le faisant glisser doucement hors du bras de lecture. • Poussez la sécurité de bras de lecture pour l'écarter afin de libérer le bras de lecture. • Utilisez le lève-bras de lecture pour lever le bras de lecture ou levez-le manuellement. • Placez le bras de lecture sur le bord extérieur du disque vinyle. La platine commence à tourner et lit automatiquement le disque vinyle. • Levez le bras de lecture. Placez le bras de lecture sur le repose-bras de lecture.

nedis

Português - Descrição (fig. A)

1. Prato 2. Braço 3. Alavanca do braço 4. Apoia braço 5. Bloqueio do braço	• Coloque o disco de vinil sobre o prato. • Retire a cobertura da agulha, fazendo-a deslizar para fora do braço. • Empurre o bloqueio do braço para o lado para desbloquear o braço. • Utilize a alavanca do braço para levantar o braço ou levante manualmente o braço. • Coloque o braço na extremidade exterior do disco de vinil. O prato começa a rodar e é iniciada a reprodução automática do disco de vinil. • Levante o braço. Coloque o braço no respetivo apoio. • Bloqueie o braço com o respetivo bloqueio. • Retire o disco de vinil do prato. Nota: Antes de transportar, certifique-se de que o braço está bloqueado.
6. Adaptador de 45 rpm	• Utilize o adaptador de 45 rpm para ouvir discos de vinil de 45 rpm.
7. Selector de velocidade	• Utilize o seletor de velocidade para selecionar a velocidade (33/45/78 rpm).
8. Botão de ligar/desligar Botão de volume	Botão de ligar/desligar • Rode o botão para a direita para a posição "ON" para ligar o dispositivo. • Rode o botão para a esquerda para a posição "OFF" para desligar o dispositivo. Botão de volume • Rode o botão para a direita para aumentar o volume. • Rode o botão para a esquerda para reduzir o volume.
9. Botão de modo	• Prima o botão para definir o modo: Bluetooth / gira-discos.
10. Botão reproduzir/pausa	• Prima o botão para reproduzir ou colocar a faixa em pausa.
11. Botão seguinte	• Prima o botão para selecionar a faixa seguinte.
12. Botão anterior	• Prima o botão para selecionar a faixa anterior.
13. Indicador Bluetooth	• O indicador acende-se a azul no modo Bluetooth.
14. Tomada para auscultadores	• Ligue os auscultadores à tomada para auscultadores. Aviso: Não utilize os auscultadores com níveis de volume altos para evitar problemas auditivos.
15. Saída RCA (vermelho/branco)	• Para utilizar um amplificador externo, ligue o cabo RCA à saída RCA do dispositivo e ao amplificador externo. Certifique-se de que cada ficha do cabo RCA está ligada de acordo com as cores correspondentes (vermelho/branco).
16. Porta USB	Função de codificação USB • Coloque o dispositivo no modo de gira-discos. • Ligue um dispositivo USB à porta USB. • Para iniciar a codificação USB, prima e mantenha premido o botão de modo. • Para parar a codificação USB, prima e mantenha o botão de modo novamente premido. Nota: Só poderá utilizar a função de codificação USB quando o dispositivo estiver no modo de gira-discos. Não poderá utilizar a função de codificação USB quando o dispositivo está no modo Bluetooth. Reproduzir faixas através de USB • Coloque o dispositivo no modo Bluetooth. • Ligue um dispositivo USB à porta USB. • Utilize o botão reproduzir/pausa e os botões seguinte/anterior para reproduzir faixas.
17. Entrada CC (5V)	• Para fornecer corrente ao dispositivo, ligue o adaptador de alimentação à entrada CC do dispositivo e à tomada de parede.
18. Altifalante	
19. Tampa antipoeiras	• Para reproduzir discos de vinil, abra a tampa antipoeiras. • Se não for reproduzir discos de vinil, feche a tampa antipoeiras.

Utilização

Modo Bluetooth

- Ligue o dispositivo.
- Selecione o modo Bluetooth com o botão de modo.
- O indicador Bluetooth pisca a azul. O dispositivo está no modo de emparelhamento.
- Ative o Bluetooth no seu dispositivo Bluetooth.
- Procure novos dispositivos no dispositivo Bluetooth.
- Selecione o dispositivo: "TURN300BK*. Se for necessária uma palavra-passe, utilize "0000".
- Quando o emparelhamento estiver concluído, o indicador LED irá acender-se a azul claro.

Substituir a agulha do gira-discos (fig. B)

A agulha do gira-discos dura, aproximadamente, 50 horas quando sujeita a um funcionamento normal. Recomenda-se que substitua a agulha do gira-discos assim que notar uma alteração na qualidade do som. A utilização de uma agulha gasta pode provocar danos nos discos de vinil. Os discos de vinil de 78 rpm contribuíram para um maior desgaste da agulha do gira-discos do que os discos de vinil de 33/45 rpm.

Aviso!

- Antes de substituir a agulha do gira-discos, certifique-se de que o dispositivo está desligado.
- Não dobre nem toque na agulha do gira-discos.

Para remover a agulha usada do gira-discos:

- Coloque cuidadosamente uma chave de fenda na ponta da agulha do gira-discos e empurre a agulha para baixo (A).
- Retire a agulha usada do gira-discos, puxando, simultaneamente, para baixo e para a frente.

Para instalar uma nova agulha usado do gira-discos:

- Segure na agulha do gira-discos na extremidade dianteira e insira a extremidade traseira da agulha do gira-discos no braço (B).
- Empurre a agulha do gira-discos para cima para a bloquear em posição (C).

Dados técnicos

Intervalo de frequências	2400-2483,5 MHz
Potência máxima de transmissão	4 dBm

Segurança

Segurança geral

- Leia atentamente o manual de instruções antes de utilizar. Guarde o manual para consulta futura.
- O fabricante não se responsabiliza por danos indiretos ou por danos em bens ou pessoas provocados pela inobservância das instruções de segurança e utilização indevida do dispositivo.
- O dispositivo pode ser utilizado por crianças com idade igual ou superior a 8 anos e pessoas com capacidade física, sensorial, mental ou motora diminuída ou falta de experiência e conhecimentos, caso sejam supervisionadas ou recebam instruções relativas à utilização do dispositivo de um modo seguro e compreendam os riscos envolvidos. As crianças não deverão brincar com o dispositivo. A limpeza e a manutenção pelo utilizador não deverão ser realizadas por crianças sem supervisão.
- Utilize o dispositivo apenas para a finalidade a que se destina. Não utilize o dispositivo para outras finalidades além das descritas no manual.
- Não utilize o dispositivo caso tenha alguma peça danificada ou com defeito. Se o dispositivo estiver danificado ou tenha defeito, substitua imediatamente o dispositivo.
- O dispositivo destina-se apenas a utilização no interior. Não utilize o dispositivo no exterior.
- O dispositivo destina-se apenas a utilização doméstica. Não utilize o dispositivo para fins comerciais.
- Não utilize o dispositivo em locais com elevada humidade, tais como casas de banho e piscinas.
- Não utilize junto de banheiras, chuveiros, lavatórios ou outros recipientes que contenham água.

Segurança elétrica

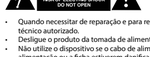

- Quando necessitar de reparação e para reduzir o risco de choque elétrico, este produto deve apenas ser aberto por um técnico autorizado.
- Desligue o produto da tomada de alimentação e outro equipamento se ocorrer um problema.
- Não utilize o dispositivo se o cabo de alimentação ou a ficha estiverem danificados ou com defeito. Se o cabo de alimentação ou a ficha estiverem danificados ou com defeito, têm de ser substituídos pelo fabricante ou um agente reparador autorizado.
- Antes de utilizar, verifique sempre se a tensão da rede é igual à tensão indicada na placa de classificação do dispositivo.
- Não desloque o dispositivo puxando-o pelo cabo de alimentação. Certifique-se de que o cabo de alimentação não fica emaranhado.
- Não mergulhe o dispositivo, o cabo de alimentação ou a ficha em água ou outros líquidos.
- Não deixe o dispositivo sem vigilância com a ficha ligada à corrente elétrica.
- Não utilize um cabo de extensão.

Limpeza e manutenção

Aviso!

- Desligue sempre o dispositivo antes de proceder à limpeza ou manutenção.
- Não utilize solventes de limpeza ou produtos abrasivos.
- Não limpe o interior do dispositivo.
- Não tente reparar o dispositivo. Se o dispositivo não funcionar corretamente, substitua-o por um dispositivo novo.
- Não mergulhe o dispositivo em água ou outros líquidos.

- Limpe o dispositivo utilizando um pano húmido macio. Segue minuciosamente o dispositivo com um pano limpo e seco.

Discos de vinil

- Segure no discos de vinil pelas extremidades com as mãos limpas.
- Não toque na superfície dos discos de vinil para manter a qualidade do som.
- Não toque nas ranhuras dos discos de vinil.
- Guarde os discos de vinil na vertical e nas respetivas mangas de proteção sempre que não forem utilizados.

Suporte

Se necessitar de ajuda adicional ou tiver comentários ou sugestões, por favor visite www.nedis.com/support

Contacto

NEDIS B.V., De Tweeling 28, 5215 MC 's-Hertogenbosch, Países Baixos

Dansk – Beskrivelse (fig. A)

1. Pladespiller 2. Tonearm 3. Tonarmsløfter 4. Tonarmshvil 5. Tonarmslås	• Sæt vinylpladen på pladespilleren. • Fjern dækket til pickuppen ved forsigtigt at skubbe det væk fra tonearmen. • Skub tonearmslåsen til side for at sætte tonearmen fri. • Brug tonearmsløfteren til at løfte tonearmen, eller løft tonearmen manuelt. • Sæt tonearmen på yderkanten af vinylpladen. Pladespilleren begynder automatisk at dreje og afspille vinylpladen. • Løft tonearmen. Sæt tonearmen på tonearmshvilet. • Skub tonearmslåsen på for at låse tonearmen fast. • Tag vinylpladen af pladespilleren. Bemærk: Inden transport skal man sikre sig at tonearmen er låst fast.
6. 45 rpm-adapter	• Brug 45 rpm-adapteren til at afspille 45 rpm-vinylplader.
7. Hastighedsknap	• Brug hastighedsvælgeren til valg af hastighed (33/45/78 rpm).
8. Tænd/sluk-skive Lydstyrke-skive	Tænd/sluk-skive • Drej skiven med uret til positionen "ON" for at tænde for enheden. • Drej skiven mod uret til positionen "OFF" for at slukke for enheden. Lydstyrkeregulator • Drej skiven med uret for at øge lydstyrken. • Drej skiven mod uret for at sænke lydstyrken.
9. Tilstandsknap	• Tryk på knappen for at vælge funktion: Bluetooth / pladespiller.
10. Afspil/pause-knap	• Tryk på knappen for at afspille eller stille sporet i pause.
11. Næste-knap	• Tryk på knappen for at vælge det næste spor.
12. Foregående-knap	• Tryk på knappen for at vælge det tidligere spor.
13. Bluetooth-indikator	• Indikatoren lyser blåt i Bluetooth-tilstand.
14. Stik til hovedtelefoner	• Tilslut hovedtelefonerne ved hjælp af stikket til hovedtelefoner. Advarsel: Man bør ikke bruge høretelefoner på høj lydstyrke for at undgå høreskader.
15. RCA-udgang (rød/hvid)	• For at benytte en ekstern forstærker skal man tilslutte RCA-kablet til RCA-udgangen på enheden og til den eksterne forstærker. Sørg for at hvert stik på RCA-kablet er tilsluttet i henhold til de tilsvarende farver (rød/hvid).
16. USB-port	USB-kodefunktion • Indstil enheden i pladespiller-tilstand. • Slut en USB enhed til USB-porten. • USB-indkodning startes ved at trykke og holde på funktionsknappen. • USB-indkodning stoppes ved at trykke og holde på funktionsknappen igen. Bemærk: Man kan også bruge USB-indkodningsfunktionen når enheden er i pladespiller-tilstand. Man kan ikke bruge USB-indkodningsfunktionen når enheden er i Bluetooth-tilstand. Sådan afspilles spor via USB • Indstil enheden i Bluetooth-tilstand. • Slut en USB enhed til USB-porten. • Brug afspil/pause-knappen og næste/tidligere-knapperne til at afspille spor.
17. DC-indgang (5V)	• Strømfør enheden ved at tilslutte strømadapteret til DC-indgangen på enheden og til vægstikket.
18. Højttaler	
19. Støvhætte	• Hvis du vil spille plader, så åben støvhætten. • Hvis du ikke vil spille plader, så luk støvhætten.

Anvendelse

Bluetooth-tilstand

- Tænd for enheden.
- Vælg Bluetooth-tilstand med tilstandsknappen.
- Bluetooth-indikatoren blinker blåt. Enheden er i parringstilstand.
- Aktivér Bluetooth-funktionen på Bluetooth-enheden.
- Søg efter nye enheder på Bluetooth-enhed.
- Vælg enheden: "TURN300BK*. Indtast "0000", hvis der skal angives en adgangskode.
- Når parringen er gennemført, lyser LED-indikatoren blåt.

Udskiftning af pladespillerens pickup (fig. B)

Pladespillerens pickup varer i ca. 50 timer ved normal brug. Det anbefales at udskifte pickuppen så snart man mærker en ændring i lydkvaliteten. Hvis man benytter slidte pickupper, kan det skade vinylpladerne. Vinylplader med 78 rpm slider en pickup hurtigere end vinylplader med 33/45 rpm.

Advarsel!

- Inden pickuppen udskiftes, skal man sørge for at enheden er slukket.
- Man må ikke bøje eller røre ved pickuppen.

Sådan fjernes pickuppen:

- Sæt forsigtigt en skruetrækker ved spidsen af pickuppen, og tryk pickuppen nedad (A).
- Fjern den gamle pickup ved at trække den nedad og fremad samtidig.

Sådan monteres den nye pickup:

- Hold pickuppen ved forkanten og sæt bagenden af pickuppen ind i tonearmen (B).
- Skub pickuppen opad for at låse den fast i stilling (C).

Tekniske data

Frekvensområde	2400-2483,5 MHz
Maksimal transmissionsstrøm	4 dBm

Sikkerhed

Generel sikkerhed

- Læs vejledningen omhyggeligt før brug. Gem vejledningen til fremtidig brug.
- Fabrikanten kan ikke holdes ansvarlig for skader der opstår på ejendom eller personer, på grund af manglende overholdelse af sikkerhedsvejledninger og forkert brug af enheden.
- Enheden kan anvendes af børn i alderen 8 år og opefter, og af personer med fysiske, sensoriske eller mentale handicap eller mangel på erfaring eller kendskab, hvis de holdes under opsyn eller undervises i brug af enheden på en sikker måde og forstår de involverede fare. Børn må ikke lege med enheden. Rengøring og vedligeholdelse må ikke udføres af børn, der ikke er under opsyn.
- Brug kun enheden til de tilsigtede formål. Brug ikke enheden til andre formål end dem, som er beskrevet i vejledningen.
- Brug ikke enheden, hvis den har beskadigede eller defekte dele. Hvis enheden er beskadiget eller defekt, skal den omgående udskiftes.
- Enheden er kun beregnet til indendørs brug. Brug ikke enheden udenders.
- Enheden er kun beregnet til hjemmebrug. Brug ikke enheden til kommercielle formål.
- Brug ikke enheden på meget fugtige steder som f.eks. badeværelser og ved svømmebassiner.
- Brug ikke enheden nær ved badekar, brusebade, vandfade eller andre kar der indeholder vand.

Elektrisk sikkerhed

- For at nedsætte risikoen for elektrisk stød, må dette produkt kun åbnes af en autoriseret tekniker, når service er nødvendig.
- Tag produktet ud af stikkontakten og andet udstyr, hvis der opstår et problem.
- Brug ikke enheden, hvis netledningen eller netstikket er beskadiget eller defekt. Hvis netledningen eller netstikket er beskadiget eller defekt, skal den udskiftes af fabrikanten, eller en autoriseret tekniker.
- Kontroller altid, at netspændingen er den samme som spændingen angivet på ydelsesskiltet af enheden før brug.
- Flyt ikke enheden ved at trække i netledningen. Kontroller at netledningen ikke kan blive filtret sammen.
- Sænk ikke enheden, netledningen eller netstikket ned i vand eller andre vasker.
- Efterlad ikke enheden uden opsyn, når netstikket er tilsluttet til en stikkontakt.
- Brug ikke forlængerledning.

Rengøring og vedligeholdelse

Advarsel!

- Inden rengøring og vedligeholdelse skal man altid slukke for enheden.
- Brug ikke opløsningsmidler eller slibende rengøringsmidler.
- Rengør ikke enheden indvendigt.
- Forsøg ikke at reparere enheden. Hvis enheden ikke fungerer korrekt, skal den udskiftes med en ny enhed.
- Sænk ikke enheden ned i vand eller andre vasker.

- Rengør enheden med en blød, fugtig klud. Tør enheden grundigt af med en ren, tør klud.

Vinylplader

- Hold vinylplader i kanterne med rene hænder.
- Rør ikke ved overfladen af vinylpladerne for bedste lydkvalitet.
- Rør ikke rillerne på vinylpladerne.
- Opbevar vinylpladerne opret i deres beskyttende omslag, når de ikke er i brug.

Support

Hvis du har brug for yderligere hjælp, eller hvis du har kommentarer eller forslag, beder vi dig besøge www.nedis.com/support

Kontakt

NEDIS B.V., De Tweeling 28, 5215 MC 's-Hertogenbosch, Nederlandene

Norsk - Beskrivelse (fig. A)

1. Platespiller 2. Pickuparm 3. Pickupmløfter 4. Pickuparmstøtte 5. Pickuparmlås	• Sett en vinylplate på platespilleren. • Fjern pickupdekselet ved forsiktig å skyve det bort fra pickuparmen. • Skyv pickuparmlåsen til siden for å frigjøre pickuparmen. • Bruk pickuparmløfteren til å løfte pickuparmen, eller løft den opp manuelt. • Plasser pickuparmen på den ytre kanten av vinylplaten. Platespilleren begynner å rotere og spille av platen automatisk. • Vipp opp pickuparmen. Plasser pickuparmen på støtten. • Sett på pickuparmlåsen for å låse pickuparmen. • Ta vinylplaten av fra platespilleren. Merk: Pilse at pickuparmen er låst for transport.
6. 45 rpm-adapter	• Bruk 45 rpm-adapteren for å lytte til 45 rpm-vinylskiver.
7. Hastighetsvelger	• Bruk hastighetsvelgeren til å velge hastighet (33/45/78 rpm).
8. På/av-knapp Volumknapp	På/av-knapp • Drei brytern med klokken til "ON" for å slå på enheten. • Drei brytern mot klokken til "OFF" for å slå av enheten. Volumknapp • Drei volumhjulet med klokken for å øke volumet. • Drei volumhjulet mot klokken for å redusere volumet.
9. Moduksknapp	• Trykk på knappen for å velge modus: Bluetooth / platespiller.
10. Spela/paus-knapp	• Trykk på knappen for å spille av eller pause musikken.
11. Nästa-knapp	• Trykk på knappen for å velge neste spor.
12. Bakåt-knapp	• Trykk på knappen for å velge forrige spor.
13. Bluetooth-indikator	• Lampen lyser blått i Bluetooth-modus.
14. Hodetelefonkontakt	• Koble hodetelefonene til hodetelefonkontakten. Advarsel: Ikke bruk hodetelefoner med høyt volumnivå, da det kan føre til hørselsskade.
15. RCA-utgang (rød/hvit)	• For å bruke en ekstern forsterker, koble RCA-kabelen til RCA-utgangen på enheten og til den eksterne forsterkeren. Sørg for at hver plugg på RCA-kabelen er koblet til i henhold til den korresponderende farge (rød/hvit).
16. USB-port	USB-omkoderfunksjon • Sett enheten til platespillermodus. • Koble en USB-enhet til USB-porten. • For å starte USB-omkoding, hold inne moduksknappen. • For å stoppe USB-omkoding, hold inne moduksknappen igjen. Merk: Du kan bare bruke USB-omkodingsfunksjonen når enheten er i platespillermodus. Du kan ikke bruke USB-omkodingsfunksjonen når enheten er i Bluetooth-modus. Spille av spor via USB • Sett enheten til Bluetooth-modus. • Koble en USB-enhet til USB-porten. • Bruk spela/paus-knappen og neste/forrige-knappene for å spille av spor.
17. DC-inngang (5V)	• For å sette strøm på enheten, koble strømadapteren til DC-inngangen på enheten og til en stikkontakt.
18. Høyttaler	
19. Deksel	• Ved avspilling av vinylplate, åpner du dekselet. • Hvis du ikke spiller vinylplate, lukker du dekselet.

Bruk

Bluetooth-modus

- Slå på enheten.
- Velg Bluetooth-modus med modus-knappen.
- Bluetooth-indikatoren blinker blåt. Enheten er i parringstilstand.
- Aktiver Bluetooth på Bluetooth-enheten din.
- Søg efter nye enheder på Bluetooth-enheden.
- Velg enheden: "TURN300BK*. Indtast "0000", hvis der skal angives en adgangskode.
- Når parringen er gennemført, lyser LED-indikatoren blå.

Skifte stift (fig. B)

Stiften kan brukes i ca. 50 timer ved normal bruk. Det anbefales å skifte stiften så snart du oppdager endringer i lydkvaliteten. En slitt stift kan forårsake skade på vinylplatene. 78 rpm-plater vil slite ut stiften raskere enn 33/45 rpm-plater.

Advarsel!

- Før du skifter stiften, må du påse at enheten er slått av.
- Ikke bøy eller bevar stiften.

Fjerne den gamle stiften:

- Sett forsiktig et skruenøkkel ved spissen av stiften og vipp stiften nedover (A).
- Fjern den gamle stiften ved å trekke den ned og fremover samtidig.

Sette på plass den nye stiften:

- Hold stiften etter den fremre kanten og før den bakre kanten av stiften inn i pickupramen (B).
- Skyv stiften oppover for å låse den i posisjon (C).

Tekniske data

Frekvensområde	2400-2483,5 MHz
Maksimal sendeeffekt	4 dBm

Sikkerhet

Generell sikkerhet

- Les bruksanvisningen nøye før bruk. Oppbevar bruksanvisningen for fremtidig bruk.
- Produsenten er ikke ansvarlig for påfølgende skade eller for skade på eiendom eller person som følge av manglende overholdelse av sikkerhetsanvisningene og feil bruk av enheten.
- Enheten kan brukes av barn fra 8 år og personer med en fysisk, sensorisk, mental eller motorisk funksjonshemming eller mangel på erfaring og kunnskaper, kun hvis de holdes under tilsyn og gis instruksjoner angående bruken av enheten på en trygg måte og er innforstått med farene som er involvert. Barn skal ikke leke med enheten. Rengjøring og vedlikehold skal ikke gjøres av barn med mindre de er under tilsyn.
- Bruk bare enheten for det tiltenkte formålet. Ikke bruk enheten til andre formål enn det som er beskrevet i bruksanvisningen.
- Ikke bruk enheten hvis noen del er skadet eller defekt. Enheten må erstattes umiddelbart hvis den er skadet eller defekt.
- Enheten er kun ment for innendørs bruk. Ikke bruk enheten utenders.
- Enheten er kun for innendørs bruk. Ikke bruk enheten i forretningsøyemed.
- Ikke bruk enheten på steder med høy luftfuktighet, som på bad og ved svømmebasseng.
- Ikke bruk enheten i nærheten av badekar, dusj, håndvask eller andre vannbeholdere.

Elektrisk sikkerhet

- For å redusere faren for strømstøt, skal dette produktet bare åpnes av en autorisert tekniker når vedlikehold er nødvendig.
- Koble produktet fra strømmen og annet utstyr dersom et problem oppstår.
- Ikke bruk enheten hvis strømkabelen eller støpselet er skadet eller på andre måter defekt. Hvis strømkabelen eller støpselet er skadet eller defekt, må disse byttes ut av produsenten eller et autorisert serviceverksted.
- Før bruk må det alltid sjekkes at nettspenningen er den samme som spenningen som er merket på enheten.
- Ikke flytt på enheten ved å trekke i strømkabelen. Pass på at strømkabelen ikke blir viklet inn i noe.
- Enheten, støpselet og strømkabelen må aldri senkes i vann eller andre væsker.
- Ikke la enheten bli liggende uten tilsyn når støpselet koblet til stikkontakten.
- Ikke bruk forlengelsesledning.

Rengjøring og vedlikehold

Advarsel!

- Slå alltid av enheten før rengjøring eller vedlikehold.
- Ikke bruk rensemidler eller skuremidler.
- Ikke rengjør innsiden av enheten.
- Ikke prøv å reparere enheten. Hvis enheten ikke fungerer som den skal, erstatt den med en ny enhet.
- Ikke senk enheten i vatten eller annen væske.

- Rengjør enheten med en myk, fuktig klut. Tørk enheten grundig med en tørr, ren klut.

Vinylplater

- Hold vinylplatene etter kantene med rene hænder.
- Ikke berør overflaten på vinylplatene, for å ikke svekke lydkvaliteten.
- Ikke berør sporene på vinylplater.
- Oppbevar vinylplater å stående stilling og i platecover når de ikke er i bruk.

Support

Hvis du trenger ytterligere hjelp eller har kommentarer eller forslag, vennligst gå inn på www.nedis.com/support

Kontakt

NEDIS B.V., De Tweeling 28, 5215 MC 's-Hertogenbosch, Nederland

Svenska - Beskrivning (fig. A)

1. Skivspelare 2. Tonarm 3. Tonarmshiss 4. Tonarmsstöd 5. Tonarmslås	• Placera vinylskivan på skivspelaren. • Avlägsna pickupskyddet genom att varsamt föra bort skyddet från tonarmen. • För tonarmslåset åt sidan för att låsa upp tonarmen. • Använd tonarmsliften för att lyfta tonarmen eller lyft tonarmen manuellt. • Placera tonarmen på vinylskivans yterkant. Skivspelaren börjar rotera och spela upp vinylskivan automatiskt. • Lyft tonarmen. Placera tonarmen i tonarmsstödet. • Engagera tonarmslåset för att låsa tonarmen. • Avlägsna vinylplattan från skivspelaren. OBS: Före transport, ska du se till att tonarmen är låst.
6. 45 rpm adapter	• Använd 45 rpm adaptern för att spela 45 rpm vinylskivor.
7. Hastighetsväljare	• Använd hastighetsväljaren för att välja hastighet (33/45/78 rpm).
8. På/av-knapp Volym-vred	På/av-vred • Vrid vredet medurs till "ON"-läge för att slå på enheten. • Vrid ratten moturs till "OFF"-läge för att stänga av enheten. Volymhjul • Vrid hjulet medurs för att öka volymen. • Vrid hjulet moturs för att minska volymen.
9. Lägesknapp	• Tryck på knappen för att välja läge: Bluetooth / skivspelare.
10. Spela/paus-knapp	• Tryck på knappen för att spela upp eller pausa spåret.
11. Nästa-knapp	• Tryck på knappen för välja nästa spår.
12. Föregående-knapp	• Tryck på knappen för välja föregående spår.
13. Bluetooth-indikator	• Indikatorn lyser blått i Bluetooth-läge.
14. Hörlursuttag	• Anslut hörlurarna till hörlursuttaget. Varning: Ett kraftigt ljudtryck i hörlurar med hög volym för att förhindra hörselskador.
15. RCA-utgång (röd/vit)	• För att använda en extern förstärkare, anslut RCA-kabeln till RCA-utgången på enheten och till den externa förstärkaren. Se till att varje kontakt på RCA-kabeln är ansluten enligt motsvarande färg (röd/vit).
16. USB-port	PC-kodningsfunktion • Ställ in enheten till skivspelarläge. • Anslut en USB-enhet till USB-porten. • För att påbörja USB-kodning, tryck och håll in lägesknappen. • För att avsluta USB-kodning, tryck och håll in lägesknappen igen. OBS: Du kan använda USB-kodningsfunktionen endast när enheten är i skivspelarläge. Du kan inte använda USB-kodningsfunktionen när enheten är i Bluetooth-läge. Spela upp spår via USB • Ställ in enheten till Bluetooth-läge. • Anslut en USB-enhet till USB-porten. • Använd spela/pauseknappen och nästa/bakåt-knappen för att spela upp spår.
17. DC-ingång (5V)	• För att ge ström åt enheten, anslut strömadaptern till DC-ingången på enheten och till vägguttaget.
18. Högtalare	
19. Dammskydd	• Om du spelar vinylskivor, öppna dammskyddet. • Om du inte spelar vinylskivor, stäng dammskyddet.

Användning

Bluetooth-läge

- Sätt på enheten.
- Välj Bluetooth-läge med lägesknappen.
- Bluetooth-indikatorn blinkar blått. Enheten är i parningsläge.
- Aktivera Bluetooth på din Bluetooth-enhet.
- Sök efter nya enheter på Bluetooth-enheten.
- Välj enheten: "TURN300BK*. Om ett lösenord krävs, ange "0000".
- Om parningen är slutförd, lyser LED-indikatorn blått.

Byta ut pickupen (fig. B)

Pickupen räcker i uppskattningsvis 50 timmar vid normal användning. Det rekommenderas att byta ut pickupen så snart som du lägger märke till förändrad ljudkvalitet. Att använda en utsliten pickup kan skada vinylskiverna. 78 rpm vinylskivor sliter ut pickupen snabbare än 33/45 rpm vinylskivor.

Varning!

- Innan du byter ut pickupen, se till att enheten är avstängd.
- Vanten böj eller vidrör pickupen.

För att avlägsna en gammal pickup:

- Placera en skruvmejsel vid pickupnålspetsen och tryck varsamt ned pickupen (A).
- Avlägsna den gamla pickupen genom att trycka den nedåt och framåt samtidigt.

Att installera en ny pickup:

- Håll pickupen vid framkanten och för pickupens bakkant i tonarmen (B).
- Tryck pickupen uppåt för att låsa den i läge (C).

Tekniska data

Frekvensområde	2400-2483,5 MHz
Maximal sändningseffekt	4 dBm

Säkerhet

Allmän säkerhet

- Läs bruksanvisningen noga innan användning. Behåll bruksanvisningen för att kunna använda den igen.
- Tillverkaren är inte ansvarig för följdskador eller för skador på egendom eller person som orsakas av att säkerhetsföreskrifterna inte följs och av felaktig användning av enheten.
- Enheten kan användas av barn från 8 år och uppåt och av personer med reducerad fysisk, känsel eller mental förmåga eller med brist på erfarenheter och kunskap om de står under tillsyn eller har fått instruktioner gällande användandet av enheten på ett säkert sätt och förstår eventuella faror. Barn ska ej leka med enheten. Rengöring eller underhåll ska inte utföras av barn utan övervakning.
- Använd endast enheten för dess avsedda syfte. Använd inte enheten till andra ändamål än dem som beskrivs i denna bruksanvisning.
- Använd inte enheten om någon del är skadad eller felaktig. Om enheten är skadad eller felaktig ska den bytas ut omedelbart.
- Enheten är bara avsedd för inomhusanvändning. Använd inte enheten utomhus.
- Enheten är endast avsedd för inomhusanvändning. Använd inte för kommersiella ändamål.
- Använd inte enheten på platser med hög luftfuktighet, så som badrum och vid pooler.
- Använd inte enheten nära badkar, duschar, bassänger eller andra kärl innehållande vatten.

Elsäkerhet

- För att minska risken för elektriska stötar bör denna produkt endast öppnas av behörig tekniker när service behövs.
- Dra ut nätkabeln från vägguttaget och koppla ur all annan utrustning om något problem skulle uppstå.
- Används inte enheten om nätkabeln eller nätkontakten är skadad eller defekt. Om nätkabeln eller nätkontakten är skadad eller defekt, måste den bytas ut av tillverkaren eller en auktoriserad reparatör.
- Kolla alltid om nätströmmen är den samma som strömgraderingen på enheten innan användning.
- Förflytta inte på enheten genom att dra i nätkabeln. Se till att nätkabeln inte kan trassla in sig.
- Doppa inte enheten, nätkabeln eller nätkontakten i vatten eller någon annan vätska.
- Lämna inte enheten oövervakad medan nätkontakten är ansluten till vägguttaget.
- Använd ej förlängningskabel.

Rengöring och underhåll

Varning!

- Före rengöring eller underhåll, stäng alltid av enheten.
- Använd inga rengöringsmedel som innehåller lösningsmedel eller slipmedel.
- Rengör inte enhetens insida.
- Försök inte att reparera enheten. Byt ut enheten mot en ny om den inte fungerar som den ska.
- Doppa inte enheten i vatten eller andra vätskor.

- Rengör enhetens med en mjuk, fuktad trasa. Torka noggrant enheten med en ren, torr trasa.

Vinylskivor

- Håll vinylskivor i kanterna med rena händer.
- Rör inte vinylskivornas yta för att upprätthålla ljudkvaliteten.
- Rör inte vinylskivornas spår.
- Förvara vinylskivor stående upprätt och i deras skyddshölje när de inte används.

Support

Om du behöver mer hjälp eller har kommentarer eller förslag, besök www.nedis.com/support

Kontakt

NEDIS B.V., De Tweeling 28, 5215 MC 's-Hertogenbosch, Nederländerna

Suomi - Kuvaus (kuva A)

1. Levysoitin 2. Äänivarsi 3. Äänivarren nostin 4. Äänivarren pidin 5. Äänivarren lukko	• Laita vinyylilevy levysoittimeen. • Poista neulan suojus liu'uttamalla suojus varovasti pois äänivarresta. • Vapauta äänivarsi työntämällä äänivarren lukko sivuun. • Nosta äänivarsi äänivarren nostimella tai manuaalisesti. • Aseta äänivarsi vinyylilevyn ulkoreunaan. Levyalusta alkaa pyöriä ja toistaa vinyyllevyn automaattisesti. • Nosta äänivarsi. Aseta äänivarsi äänivarren pitimeen. • Lukitse äänivarsi kytkemällä äänivarren lukko. • Poista vinyylilevy levysoittimesta. Huomaa: Varmista ennen kuljetusta, että äänivarsi on lukittu.
6. 45 r/min sovitin	• Kuuntele 45 r/min vinyylilevyjä käyttämällä 45 r/min sovitinta.
7. Nopeuden valitsin	• Käytä nopeuden valitsinta valitsemaan nopeus (33/45/78 r/min).
8. Päällä/pois-valitsin Äänenvoimakkuus-valitsin	Virtakytkin • Käynnistä laite kääntämällä valitsin myötäpäivään "ON"-asentoon. • Sammuta laite kääntämällä valitsin vastapäivään "OFF"-asentoon. Äänenvoimakkuuden säädin • Lisää äänenvoimakkuutta kääntämällä säädintä myötäpäivään. • Vähennä äänenvoimakkuutta kääntämällä säädintä vastapäivään.
9. Tilapainike	• Aseta tila painamalla painiketta: Bluetooth / levysoitin.
10. Toisto-/tauko-painike	• Toista ohjelma tai pidä tauko painamalla painiketta.
11. Seuraava-painike	• Valitse seuraava raita painamalla painiketta.
12. Edellinen-painike	• Valitse edellinen raita painamalla painiketta.
13. Bluetooth-merkkivalo	• Merkkivalo palaa sinisenä Bluetooth-tilassa.
14. Kuulokkeiden liitin	• Liitä kuulokkeet kuulokeliittimeen. Varoitus: Estä kuulovauriot. Älä käytä korvakuulokkeita suurilla äänenvoimakkuuksilla.
15. RCA-lähtö (punainen/valkoinen)	• Käytä ulkoista vahvistinta liittämällä RCA-johto laitteen RCA-lähtöön ja ulkoiseen vahvistimeen. Varmista RCA-johdon kunkin pistokkeen olevan kytketty vastaavaan värin (punainen/valkoinen).
16. USB-port	USB-koodausfunktiolle • Aseta laite levysoittimelaan. • Liitä USB-laite USB-liittimeen. • Aloita USB-koodaus pitämällä painettuna Tila-painiketta. • Lopeta USB-koodaus pitämällä uudelleen painettuna Tila-painiketta. Huomaa: Voit käyttää USB-koodaustoimintoa laitteen ollessa levysoittimilassa. Et voi käyttää USB-koodaustoimintoa laitteen ollessa Bluetooth-tilassa. Raitojen toisto USB:n kautta

nedis

Polski - Opis (rys. A)

1. Talerz 2. Ramię gramofonu 3. Podnośnik ramienia 4. Wspornik ramienia 5. Blokada ramienia	• Umieść płytę winylową na talerzu. • Zdejmij osłonę igły, delikatnie zsuwając ją z ramienia. • Odsuń blokadę ramienia, aby je odblokować. • Podnieś ramię ręcznie lub korzystając z podnośnika ramienia. • Umieść ramię na zewnętrznej krawędzi płyty. Talerz zacznie się obracać i odtwarzanie płyty rozpocznie się automatycznie. • • Unieś ramię gramofonu. Odłóż je na wsporniku ramienia. • Załącz blokadę ramienia, aby je zablokować. • Zdejmij płytę winylową z talerza. Uwaga: Na potrzeby transportu należy załączyć blokadę ramienia gramofonu.
6. Przełącznik na 45 obr/min	• Aby móc słuchać płyt z prędkością 45 obr/min, należy skorzystać z przełącznika na 45 obr/min.
7. Regulator prędkości	• Regulator prędkości umożliwia wybór liczby obrotów na minutę (33/45/78 obr/min).
8. Pokrętło do włączania/wyłączania Pokrętło głośności	Pokrętło wł./wył. • Przekręć pokrętło w prawo w położenie „ON", aby włączyć urządzenie. • Przekręć pokrętło w lewo w położenie „OFF", aby wyłączyć urządzenie. Regulacja głośności • Obróć pokrętło regulacyjne w kierunku zgodnym z ruchem wskazówek zegara, aby zwiększyć głośność. • Obróć pokrętło regulacyjne w kierunku przeciwnym do ruchu wskazówek zegara, aby zmniejszyć głośność.
9. Przycisk trybu	• Naciśnij przycisk, aby ustawić tryb: Bluetooth / gramofon.
10. Przycisk odtwarzania/wstrzymania	• Naciśnij przycisk, aby rozpocząć lub wstrzymać odtwarzanie ścieżki.
11. Przycisk Następny	• Naciśnij przycisk, aby wybrać następny utwór.
12. Przycisk Poprzedni	• Naciśnij przycisk, aby wybrać poprzedni utwór.
13. Wskaźnik Bluetooth	• Wskaźnik świeci się na niebiesko w trybie Bluetooth.
14. Gniazdo słuchawek	• Podłącz słuchawki do gniazda słuchawek. Ostrzeżenie: Nie używaj słuchawek przy dużym poziomie głośności, aby uniknąć uszkodzenia słuchu.
15. Wyjście RCA (czerwony/biały)	• Aby móc korzystać z wzmacniacza zewnętrznego, podłącz przewód RCA do wyjścia RCA na urządzeniu i do wzmacniacza. Upewnij się, że obie wtyczki przewodu RCA są połączone zgodnie z oznaczeniem kolorystycznym (czerwony/biały).
16. Port USB	Funkcja kodowania USB • Przestaw urządzenie w tryb gramofonu. • Podłącz urządzenie USB do portu USB. • Naciśnij i przytrzymaj przycisk trybu, aby rozpocząć kodowanie USB. • Ponownie naciśnij i przytrzymaj przycisk trybu, aby zatrzymać kodowanie USB. Uwaga: Z funkcji kodowania USB można korzystać tylko gdy urządzenie jest w trybie gramofonu. Nie można korzystać z funkcji kodowania USB, gdy urządzenie jest w trybie Bluetooth. Odtwarzanie ścieżek przez USB • Przestaw urządzenie w tryb Bluetooth. • Podłącz urządzenie USB do portu USB. • Korzystać z przycisków odtwarzania/wstrzymania oraz następna/poprzednia, aby odtwarzać ścieżki.
17. Wejście DC (5V)	• Aby zasilać urządzenie, podłącz zasilacz do wejścia DC urządzenia i do gniazda ściennego.
18. Głośnik	
19. Pokrywa	• Otwórz pokrywę na czas odtwarzania płyty winylowej. • Przez resztę czasu pokrywa powinna być zamknięta.

Użytkowanie

Tryb Bluetooth

- Włącz urządzenie.
- Wybierz tryb Bluetooth za pomocą przycisku trybu.
- Wskaźnik Bluetooth miga na niebiesko. Urządzenie znajduje się w trybie parowania.
- Uaktywnij tryb Bluetooth w urządzeniu Bluetooth.
- Wyszukaj nowe urządzenia w urządzeniu Bluetooth.
- Wybierz urządzenie:„TURN300BK". Jeśli wymagane jest hasło, wprowadź„0000".
- Gdy parowanie zostanie zakończone, wskaźnik LED zaświeci się na kolor jasnoniebieski.

Wymiana igły gramofonu (rys. B)

Igła gramofonu wystarcza w zwykłych warunkach na około 50 godzin pracy. Zaleca się niezwłocznie wymienić igłę gramofonu, jeśli zauważy się zmianę jakości dźwięku. Korzystanie ze zużytej igły gramofonowej może uszkodzić płytę winylowe. Płyty o prędkości 78 obr/min zużywają igłę gramofonową szybciej niż płyty o prędkości 33/45 obr/min.

Ostrzeżenie!

- Przed przystąpieniem do wymiany igły gramofonowej należy upewnić się, że urządzenie jest wyłączone.
- Nie zagnieć ani nie dotykać igły gramofonowej.

Wyjmowanie starej igły gramofonowej:

- Ostrożnie przyłóż śrubokręt do końcówki igły gramofonowej i popchnij ją ku dołowi (A).
- Wyjmij starą igłę gramofonową, pociągając ją jednocześnie ku dołowi i do przodu.

Wkładanie nowej igły gramofonowej:

- Przytrzymaj igłę gramofonową za przednią krawędź i wsuń tylną krawędź do ramienia gramofonu (B).
- Popchnij igłę ku górze, aby zablokowała się we właściwym położeniu (C).

Dane techniczne

Zakres częstotliwości	2400-2483,5 MHz
Maksymalna moc transmisji	4 dBm

Bezpieczeństwo

Ogólne zasady bezpieczeństwa

- Przed rozpoczęciem korzystania z urządzenia należy dokładnie przeczytać instrukcję. Zachowaj instrukcję do wykorzystania w przyszłości.
- Produkt nie ponosi odpowiedzialności za uszkodzenia urządzenia lub obrażenia osób powstałe w wyniku nieprzestrzegania instrukcji dotyczących bezpieczeństwa i niewłaściwego użytkowania urządzenia.
- Z urządzenia mogą korzystać dzieci powyżej 8 roku życia oraz osoby o ograniczonej zdolności fizycznej, czuciowej, psychicznej lub fizycznej, lub osoby bez braku doświadczenia lub znajomości sprzętu pod warunkiem zapewnienia nadzoru lub udzielania instrukcji, jak należy obchodzić się z urządzeniem w bezpieczny sposób, oraz zrozumienia przez nie ewentualnego ryzyka. Dzieciom nie wolno bawić się urządzeniem. Czyszczenie i konserwacja nie mogą być wykonywane przez dzieci bez nadzoru.
- Urządzenie powinno być używane zgodnie ze swoim przeznaczeniem. Nie należy używać urządzenia w celach innych niż określono w instrukcji.
- Nie wolno korzystać z urządzenia, jeśli jakakolwiek część jest uszkodzona lub wadliwa. Jeśli urządzenie jest uszkodzone lub wadliwe, należy niezwłocznie wymienić urządzenie.
- Urządzenie nadaje się wyłącznie do użytku wewnętrznego. Nie używać urządzenia na zewnątrz.
- Urządzenie nadaje się wyłącznie do użytku domowego. Urządzenia nie wolno używać do celów handlowych.
- Nie używać urządzenia w miejscach o wysokiej wilgotności, takich jak łazienki i baseny.
- Nie wolno korzystać z urządzenia w pobliżu wanien, pryszniców, zlewów lub innych zbiorników napełnionych wodą.

Bezpieczeństwo elektryczne

CAUTION
RISK OF ELECTRIC SHOCK
DO NOT OPEN

- W celu zmniejszenia ryzyka porażenia prądem elektrycznym, niniejsze urządzenie powinno być otwierane wyłącznie przez osobę z odpowiednimi uprawnieniami, kiedy wymagane jest przeprowadzenie przeglądu.
- W przypadku wystąpienia problemu odłączyć urządzenie od sieci i innego sprzętu.
- Nie wolno korzystać z urządzenia, jeśli kabel zasilający lub wtyczka zasilająca są uszkodzone lub nie działają poprawnie. Jeśli kabel zasilający lub wtyczka zasilająca są uszkodzone lub nie działają poprawnie, muszą zostać wymienione przez producenta lub autoryzowanego serwisanta.
- Przed rozpoczęciem użytkowania zawsze należy sprawdzać, czy napięcie sieci zasilającej odpowiada wartości podanej na tabliczce znamionowej urządzenia.
- Poruszać urządzeniem tak, aby nie doprowadzić do pociągnięcia za kabel zasilający. Nie dopuszczać do zaplątania kabla.
- Nie wolno zanurzać urządzenia, kabla zasilającego ani wtyczki zasilającej w wodzie bądź innej cieczy.
- Nie pozostawiać urządzenia bez nadzoru, gdy wtyczka jest podłączona do zasilania.
- Nie używać przedłużacza.

Czyszczenie i konserwacja

Ostrzeżenie!

- Przed czyszczeniem lub czynnościami konserwacyjnymi trzeba zawsze wyłączyć urządzenie.
- Nie używać do czyszczenia rozpuszczalników ani materiałów ściernych.
- Nie czyścić wewnętrznej strony urządzenia.
- Nie podejmować prób naprawy urządzenia. Jeśli urządzenie nie działa poprawnie, należy wymienić je na nowe urządzenie.
- Nie zanurzać urządzenia w wodzie lub innych płynach.

- Urządzenie czyścić miękką, wilgotną szmatką. Urządzenie dokładnie wycierać do sucha przy użyciu czystej, suchej szmatki.

Płyty winylowe

- Płyty winylowe należy trzymać za krawędzie czystymi dłońmi.
- Nie wolno dotykać powierzchni płyty winylowej, ponieważ może to pogorszyć jakość dźwięku.
- Nie wolno dotykać rowków płyty winylowej.
- Przechowuj płyty winylowe w pozycji pionowej, w ich ochronnych kopertach.

Wsparcie

Jeśli potrzebujesz dalszej pomocy lub masz uwagi lub sugestie, proszę odwiedź stronę www.nedis.com/support

Kontakt

NEDIS B.V., De Tweeling 28, 5215 MC 's-Hertogenbosch, Holandia

Čeština - Popis (obr. A)

1. Gramofon 2. Raménko s přenoskou 3. Zvedák raménka s přenoskou 4. Opěrka raménka s přenoskou 5. Zámek raménka s přenoskou	• Umístěte vinylovou desku na gramofon. • Odstraňte krytku pera jemným odsunutím krytky z gramofonu. • Odtlačte zámek raménka s přenoskou pro odemčení raménka. • Pro zvedání raménka s přenoskou použijete zvedák raménka nebo raménko zvedněte manuálně. • Raménko s přenoskou umístěte na vnější okraj vinylové desky. Raménko s přenoskou se začne otáčet a vinylová deska se bude automaticky přehrávat. • Nadzvedněte raménko s přenoskou. Umístěte raménko s přenoskou do opěrky. • Aktivujte zámek raménka s přenoskou stranou pro uzamčení raménka. • Vyjměte vinylovou desku z gramofonu. Poznámka: Před přepravou se ujistěte, zda je raménko s přenoskou uzamčeno.
6. Adaptér s rychlostí přehrávání 45 ot/min	• Pro poslech 45 ot/min vinylových desek použijte adaptér s rychlostí přehrávání 45 ot/min.
7. Volič rychlosti	• Použijte volič rychlosti pro výběr rychlosti (33/45/78 ot/min).
8. Ovladač pro zapnutí/vypnutí Ovladač hlasitosti	Volič zapnutí/vypnutí • Pro zapnutí zařízení otočte vypínačem ve směru hodinových ručiček do polohy "ON". • Pro vypnutí zařízení otočte vypínačem proti směru hodinových ručiček do polohy "OFF". Kolečko hlasitosti • Otočením kolečka ve směru hodinových ručiček hlasitost zvýšíte. • Otočením kolečka proti směru hodinových ručiček hlasitost snížíte.
9. Tlačítko režimu	• Stisknutím tlačítka zvolíte režim: Bluetooth / gramofon.
10. Tlačítko přehrávání/pauza	• Stisknutím tlačítka spustíte nebo zastavíte stopu.
11. Tlačítko Další	• Stisknutím tlačítka vyberete následující stopu.
12. Tlačítko Předchozí	• Stisknutím tlačítka vyberete předchozí stopu.
13. Indikátor Bluetooth	• Indikátor se rozsvítí modře v režimu Bluetooth.
14. Sluchátkový konektor	• Sluchátka zapojte do konektoru typu jack pro sluchátka. Upozornění: Nepoužívejte sluchátka při vysoké hlasitosti, předejdete tak poškození sluchu.
15. Výstup RCA (červený/bílý)	• Chcete-li použít vnější zesilovač, zapojte RCA kabel do výstupu RCA zařízení a k vnějšímu zesilovači. Ujistěte se, aby každá zástrčka RCA kabelu byla připojena podle příslušné barvy (červená/bílá).
16. USB port	Funkce kódování USB • Zařízení nastavte do režimu gramofonu. • USB zařízení připojte do USB vstupu. • Pro spuštění USB kódování stiskněte a přidržte tlačítko režimu. • Pro spuštění USB kódování znovu stiskněte a přidržte tlačítko režimu. Poznámka: Funkci USB kódování můžete používat pouze tehdy, je-li zařízení v režimu gramofonu. Funkci USB kódování nemůžete používat, je-li zařízení v režimu Bluetooth. Přehrávání stop přes USB • Zařízení nastavte do režimu Bluetooth. • USB zařízení připojte do USB vstupu. • Použijte tlačítko přehrávání/pauzy a tlačítka další/předchozí pro přehrávání stop.
17. Vstup DC (5V)	• Pro nabití zařízení připojte napájecí adaptér k DC vstupu zařízení a do síťové zásuvky.
18. Reproduktor	
19. Protiprachový kryt	• Při přehrávání vinylových desek otevřete protiprachový kryt. • Jestliže vinylové desky nepřehráváte, zavřete protiprachový kryt.

Použití

Režim Bluetooth

- Zařízení zapněte.
- Vyberte režim Bluetooth tlačítkem režim.
- Indikátor Bluetooth se bliká modře. Zařízení je v režimu párování.
- Na svém zařízení Bluetooth aktivujte Bluetooth.
- Vyhledejte na zařízení Bluetooth nová zařízení.
- Vyberte zařízení: "TURN300BK". Je-li vyzdavováno heslo, zadejte "0000".
- Je-li párování dokončeno, LED ukazatel svítí modře.

Výměna pera gramofonu (obr. B)

Pero gramofonu vydrží přibližně 50 hodin při normálním provozu. Doporučuje se vyměnit pero gramofonu, jakmile zaznamenáte změnu v kvalitě zvuku. Používání opotřebeného pera gramofonu může zapříčinit poškození vinylových desek. 78 ot/min vinylové desky opotřebovávají pero gramofonu rychleji než 33/45 ot/min vinylové desky.

Upozornění!

- Před výměnou pera gramofonu zajistěte, aby bylo zařízení vypnuto.
- Pero gramofonu neohýbejte ani se jej nedotýkejte.

Odstranění starého pera gramofonu:

- Opatrně přiložte šroubovák na hrot pera gramofonu a zatlačte pero směrem dolů (A).
- Vyjměte staré pero gramofonu souběžným zatažením dolů a dopředu.

Instalace nového pera gramofonu:

- Přidržte pero gramofonu na předním okraji a zasuňte zadní okraj pera gramofonu do raménka s přenoskou (B).
- Zatlačte pero gramofonu nahoru pro jeho zajištění v poloze (C).

Technické údaje

Frekvenční rozsah	2400-2483,5 MHz
Maximální přenosový výkon	4 dBm

Bezpečnost

Všeobecné bezpečnostní pokyny

- Před použitím si pozorně přečtěte příručku. Příručku uschovejte pro pozdější použití.
- Výrobce není zodpovědný za následné škody nebo poškození vlastního zranění osob způsobené nedodržováním zde uvedených bezpečnostních pokynů nebo nesprávným použitím výrobku.
- Zařízení mohou používat děti od 8 let a osoby s omezenými fyzickými, smyslovými, duševními nebo motorickými schopnostmi či nedostatkem zkušeností a znalostí, pokud je jim poskytován dohled nebo pokyny ohledně bezpečného používání zařízení a pokud chápou související rizika. Děti by si se zařízením neměly hrát. Čištění a uživatelskou údržbu nesmí vykonávat děti bez dozoru.
- Zařízení používejte pouze k jeho zamýšленým účelům. Nepoužívejte zařízení k jiným účelům, než je popsáno v příručce.
- Nepoužívejte zařízení, pokud je jakákoli část poškozená nebo vadná. Pokud je zařízení poškozené nebo vadné, okamžitě jej vyměňte.
- Toto zařízení je určeno pouze pro použití v místnosti. Nepoužívejte zařízení v exteriérech.
- Toto zařízení je určeno pouze pro domácí použití. Nepoužívejte zařízení pro komerční účely.
- Zařízení nepoužívejte v místech s vysokou vlhkostí vzduchu, jako jsou koupeliny a bazény.
- Zařízení nepoužívejte ve vaně, ve sprše, v umyvadle ani v jiných nádobách obsahujících vodu.

Elektrická bezpečnost

CAUTION
RISK OF ELECTRIC SHOCK
DO NOT OPEN

- Abyste snížili riziko úrazu elektrickým proudem, měl by být v případě potřeby tento výrobek otevřen pouze autorizovaným technikem.
- Dojde-li k závadě, odpojte výrobek ze sítě a od jiných zařízení.
- Nepoužívejte zařízení, pokud jsou napájecí kabel či napájecí zástrčka poškozeny nebo vadné. Pokud jsou napájecí kabel či napájecí zástrčka poškozeny nebo vadné, musí je vyměnit výrobce nebo oprávněný servisní zástupce.
- Před použitím vždy zkontrolujte, zda napětí napájení odpovídá napětí uvedenému na typovém štítku zařízení.
- Zařízení nepřenášejte nošením za napájecí kabel. Zkontrolujte, zda se napájecí kabel nemůže nikde zachytit.
- Zařízení, napájecí kabel ani napájecí zástrčku neponořujte do vody ani jiných kapalin.
- Zařízení nenechávejte bez dozoru, pokud je napájecí zástrčka zasunuta do napájecího obvodu.
- Nepoužívejte prodlužovací kabel.

Čištění a údržba

Upozornění!

- Před čištěním nebo údržbou zařízení vždy vypněte.
- Nepoužívejte čistící rozpouštědla ani abrazivní čistící prostředky.
- Nečistěte vnitřek zařízení.
- Nepokoušejte se zařízení opravovat. Pokud zařízení nepracuje správně, vyměňte jej za nové zařízení.
- Zařízení neponořujte do vody ani jiných kapalin.

- Zařízení očistěte měkkým, suchým hadříkem. Zařízení pečlivě osušte čistým suchým hadříkem.

Vinylové desky

- Přidejte vinylové desky na okrajích čistýma rukama.
- Nedotýkejte se povrchu vinylových desek k udržení kvality zvuku.
- Nedotýkejte se drážek na vinylových deskách.
- Vinylové desky ukládejte ve vzpřímené poloze a do ochranného pouzdra, pokud se nepoužívají.

Podpora

Pokud potřebujete další pomoc nebo máte návrhy nebo připomínky, navštivte www.nedis.com/support

Kontakty

NEDIS B.V., De Tweeling 28, 5215 MC 's-Hertogenbosch, Nizozemsko

Magyar - Leírás (A. ábra)

1. Lemeztányér 2. Lejátszókar 3. Lejátszókar-emelő 4. Lejátszókar tartó 5. Lejátszókar-rögzítő	• Helyezze fel a bakelit lemezt a lemeztányérra. • Távolítsa el a lejátszókró burkolatát úgy, hogy óvatosan elcsúsztatja a burkolatot a lejátszókarról. • Tolja félre a lejátszókar-rögzítőjét, hogy kioldhassa a lejátszókart. • A lejátszókar-emelőjét használva, vagy manuálisan emelje fel a lejátszókart. • Helyezze a lejátszókart a bakelit lemez közé óvatosan és lassan. • Emelje fel a lejátszókart. Helyezze vissza a lejátszókart a lejátszókar tartóra. • Rögzítse a lejátszókar-rögzítőjét, hogy megfelelően rögzíthese a lejátszókart. • Távolítsa el a bakelit lemezt a lemeztányérról. Megjegyzés: Szállítás előtt győződjön meg róla, hogy a lejátszókar rögzítve van.
6. 45 fordulatos adapter	• Használja a 45 fordulatos adaptert, hogy 45 fordulatos bakelit lemezt hallgathasson.
7. Fordulatszám szabályozó	• Használja a fordulatszám szabályozót, hogy kiválaszthassa a megfelelő fordulatszámot (33/45/78 ford/perc).
8. Be-/kikapcsoló tárcsa Hangerő tárcsa	Be/ki tárcsa • A készülék bekapcsolásához forgassa el a tárcsát az óramutató járásával megegyező irányba, az „ON" pozícióba. • A készülék kikapcsolásához forgassa el a tárcsát az óramutató járásával ellentétes irányba, az „OFF" pozícióba. Hangerő tárcsa • Jobbra hangosít. Balra halkít.
9. Üzemmód gomb	• Nyomja le a gombot az üzemmód kiválasztásához: Bluetooth / lemezjátszó.
10. Lejátszás/szünet gomb	• A számlejátszás elindításához vagy szüneteltetéséhez nyomja meg a gombot.
11. Következő gomb	• Nyomja le a gombot a következő műsorszám kiválasztásához.
12. Előző gomb	• Nyomja le a gombot az előző műsorszám kiválasztásához.
13. Bluetooth visszajelző	• Bluetooth üzemmódban a visszajelző lámpa kéken világít.
14. Fejhallgató csatlakozóaljzat	• Csatlakoztassa a fejhallgatót a fejhallgató dugaljba. Figyelmeztetés: A halláskárosodás megelőzése érdekében ne hallgassa nagy hangerővel a fejhallgatót.
15. RCA kimenet (piros/fehér)	• Külső erősítő használatához csatlakoztassa az RCA kábelt az eszköz RCA kimenetéhez, illetve a külső erősítőhöz. Győződjön meg róla, hogy az RCA kábel minden csatlakozója a megfelelő szín szerint van csatlakoztatva (piros/fehér).
16. Port USB	Funcție codificare USB • Comutați dispozitivul pe modul picup. • Conectați un dispositiv USB la portul USB. • Pentru a începe codificarea USB, apăsați prelungit butonul de mod. • Pentru a opri codificarea USB, apăsați prelungit butonul de mod din nou. Notă: Puteți utiliza funcția de codificare USB numai când dispozitivul se află în modul de picup. Nu puteți utiliza funcția de codificare USB când dispozitivul este în modul Bluetooth. Redarea pieselor prin USB • Comutați dispozitivul pe modul Bluetooth. • Conectați un dispozitiv USB la portul USB. • Utilizați butonul de redare/suspendare și butoanele continuare/înapoi pentru a reda piesele.
17. Intrare CC (5V)	• Pentru a alimenta dispozitivul, conectați adaptorul de alimentare la intrarea CC a dispozitivului și la priza de perete.
18. Difuzor	
19. Husă antipraf	• Dacă redați discuri vinil, deschideți husa antipraf. • Dacă nu redați discuri vinil, închideți husa antipraf.

Használat

Bluetooth üzemmód

- Kapcsolja be a készüléket.
- Az üzemmód gombbal válassza ki a Bluetooth üzemmódot.
- A Bluetooth visszajelző kéken villog. A termék párosítási módban van.
- Aktiválja a Bluetooth funkciót a Bluetooth-képes készüléken.
- Keressen új eszközöket a Bluetooth készüléken.
- Válassza ki a készüléket„TURN300BK". Ha jelszót kér, adja meg a „0000" kódot.
- Ha a párosítás befejeződött, akkor a LED jelzőfény kéken világít.

A lemeztányér lejátszótűjének cseréje (B ábra)

Normál használat esetén a lejátszótű élettartama körülbelül 50 óra. Javasolt a lejátszótű mielőbbi cseréje, ha változást tapasztal a hangminőségben. Kopott lejátszótű használata károsíthatja a bakelit lemezeket. A 78 fordulatos bakelit lemezek esetén a lejátszótű sokkal gyorsabban használódik el, mint a 33/45 fordulatos bakelit lemezek esetén.

Figyelmeztetés!

- A lejátszótű cseréje győződjön meg róla, hogy az eszköz ki van kapcsolva.
- Ne hajlítsa meg vagy érintse meg a lejátszótűt.

A használt lejátszótű eltávolítása:

- Óvatosan helyezzen egy csavarhúzót a lejátszótű hegyéhez és nyomja lefelé a lejátszótűt (A).
- Távolítsa el a használt lejátszótűt úgy, hogy egyszerre húzza lefelé és előre.

Az új lejátszótű felszerelése:

- Fogja meg a lejátszótűt az első részén, majd illesze be a hátsó részét a lejátszókarba (B).
- Nyomja a lejátszótűt felfelé, hogy a helyén rögzítheste (C).

Műszaki adatok

Frekvenciatartomány	2400-2483,5 MHz
Maximális átviteli teljesítmény	4 dBm

Biztonság

Általános biztonság

- A használat előtt figyelmesen olvassa el a kézikönyvet. Tegye el a kézikönyvet, hogy szükség esetén belenézhessen.
- A termékre vonatkozó biztonsági szabályok megszegése vagy a termék nem rendeltetésszerű használata miatt bekövetkező anyagi és személyi károkért és sérülésekért a gyártó nem vállal felelősséget.
- A terméket 8 év alatti gyermekek, illetve csökkent fizikai, érzékszervi, mentális vagy mozgásszervi képességekkel rendelkező – vagy a használatra vonatkozó tapasztalattal és tudással nem rendelkező – személyek kizárólag felügyelettel, vagy a termék biztonságos módon való használatára vonatkozó tájékoztatás birtokában és a veszélyek tudomásul vételével használhatják. A termék nem játékszer. A tisztítást és karbantartást nem végezheti gyermek felügyelet nélkül.
- Csak rendeltetése szerint használja a készüléket. Ne használja a készüléket a kézikönyvben feltüntetettől eltérő célra.
- Ne használja a készüléket, ha valamely része sérült vagy meghibásodott. A sérült vagy meghibásodott készüléket azonnal javíttassa meg, vagy cseréltesse ki.
- A termék csak beltéri használatra készült. Ne használja a terméket kültérben.
- A termék csak otthoni használatra készült. Ne használja a terméket kereskedelmi célokra.
- Ha használja a készüléket olyan helyen, ahol magas a páratartalom, pl. fürdőszobában és medencetérben.
- Ne használja kád, zuhany, mosdókagyló vagy egyéb folyadékkal teli edény közelében.

Elektromos biztonság

CAUTION
RISK OF ELECTRIC SHOCK
DO NOT OPEN

- Az áramütés veszélyének csökkentése érdekében ezt a terméket kizárólag a márkaszerviz képviselője nyithatja fel.
- Hiba esetén húzza ki a termék csatlakozóját a konnektorból, és kösse le más berendezésekről.
- Ne használja a terméket, ha a tápkábel vagy a csatlakozódugó sérült vagy meghibásodott. Ha a tápkábel vagy a csatlakozódugó sérült vagy meghibásodott, azt ki kell cserélterni a gyártóval vagy a hivatalos márkaszervizzel.
- Használat előtt mindig ellenőrizze, hogy a hálózati feszültség megegyezik-e a termék adattábláján található feszültséggel.
- Ne használja a tápkábelt a termék mozgatására. Győződjön meg róla, hogy a tápkábel nem csavarodott meg.
- A terméket, a tápkábelt vagy a csatlakozódugót ne merítse vízbe vagy más folyadékba.
- Ne hagyja a terméket felügyelet nélkül, ha a tápkábel be van dugva az aljzatba.
- Ne használjon hosszabbítókábelt.

Tisztítás és karbantartás

Figyelmeztetés!

- Takarítás vagy karbantartás előtt minden esetben kapcsolja ki az eszközt.
- Tisztító- és súrolószerek használatát mellőzze.
- Ne tisztítsa a készülék belsejét.
- Ne próbálja megjavítani a készüléket. Ha a készülék nem működik megfelelően, cserélje le egy új készülékre.
- Ne merítse a terméket vízbe vagy más folyadékba.

- Törölje át a készüléket puha, nedves törlőkendővel. Alaposan törölje szárazra a készüléket tiszta, száraz törlőkendővel.

Bakelit lemezek

- A bakelit lemezeket tiszta kézzel az éleiknél fogja meg.
- A hangminőség megőrzéséhez ne érintse meg a bakelit lemezek felületét.
- Ne érintse meg a bakelit lemezek barázdáit.
- A bakelit lemezeket függőlegesen, a tokban tárolja, ha azok nincsenek használatban.

Támogatás

Ha további segítségre van szüksége, illetve megjegyzése vagy javaslata lenne, keresse fel a www.nedis.com/support weboldalt

Kapcsolat

NEDIS B.V., De Tweeling 28, 5215 MC 's-Hertogenbosch, Hollandia

Română - Descrierea (fig. A)

1. Placa rotativă 2. Braț 3. Ridicător de braț 4. Suport de braț 5. Blocare braț	• Așezați discul vinil pe picup. • Scoateți capacul acului, făcând capacul să gliseze ușor de pe braț. • Împingeți blocarea brațului într-o parte pentru a debloca brațul. • Utilizați ridicătorul de braț pentru a ridica brațul sau ridicați-l manual. • Așezați brațul pe marginea externă a discului vinil. Picupul începe să se rotească și să redea discul automat. • Ridicați brațul. Așezați brațul în suportul de braț. • Cuplați blocarea brațului pentru a bloca brațul. • Scoateți discul vinil de pe picup. Notă: Înainte de transport, verificați dacă brațul este blocat.
6. Adaptor 45 rpm	• Utilizați adaptorul de 45 rpm pentru a asculta discurile vinil cu 45 rpm.
7. Selector de viteză	• Utilizați selectorul de viteză pentru a selecta viteza (33/45/78 rpm).
8. Disc pornire/oprire Disc volum	Disc de pornire/oprire • Rotiți discul în sens orar, în poziția „ON", pentru a porni dispozitivul. • Rotiți discul în sens antiorar, în poziția „OFF", pentru a opri dispozitivul. Disc de volum • Rotiți discul în sens orar pentru a crește volumul. • Rotiți discul în sens antiorar pentru a reduce volumul.
9. Buton mod	• Apăsați butonul pentru a seta modul: Bluetooth / picup.
10. Buton redare/suspendare	• Apăsați butonul pentru a reda sau suspenda redarea piesei curmătoare.
11. Buton înainte	• Apăsați butonul pentru a selecta următoarea piesă.
12. Buton înapoi	• Apăsați butonul pentru a selecta piesa anterioară.
13. Indicator Bluetooth	• Indicatorul se aprinde în albastru în modul Bluetooth.
14. Mufă jack căști	• Conectați căștile la mufa jack pentru căști. Avertizare: Pentru a vă proteja de probleme auditive, nu utilizați căștile la volum ridicat.
15. Ieșire RCA (roșu/alb)	• Pentru a utiliza un amplificator extern, conectați cablul RCA la ieșirea RCA a dispozitivului și la amplificatorul extern. Asigurați-vă că fiecare mufă a cablului RCA este conectată în funcție de culoarea corespunzătoare (roșu/alb).
16. Port USB	Funcție codificare USB • Comutați dispozitivul pe modul picup. • Conectați un dispozitiv USB la portul USB. • Pentru a începe codificarea USB, apăsați prelungit butonul de mod. • Pentru a opri codificarea USB, apăsați prelungit butonul de mod din nou. Notă: Puteți utiliza funcția de codificare USB numai când dispozitivul se află în modul de picup. Nu puteți utiliza funcția de codificare USB când dispozitivul este în modul Bluetooth. Redarea pieselor prin USB • Comutați dispozitivul pe modul Bluetooth. • Conectați un dispozitiv USB la portul USB. • Utilizați butonul de redare/suspendare și butoanele continuare/înapoi pentru a reda piesele.
17. Intrare CC (5V)	• Pentru a alimenta dispozitivul, conectați adaptorul de alimentare la intrarea CC a dispozitivului și la priza de perete.
18. Difuzor	
19. Husă antipraf	• Dacă redați discuri vinil, deschideți husa antipraf. • Dacă nu redați discuri vinil, închideți husa antipraf.

Utilizarea

Mod Bluetooth

- Porniți dispozitivul.
- Selectați modul Bluetooth cu butonul de mod.
- Indicatorul Bluetooth clipește în albastru. Dispozitivul este în modul de asociere.
- Activați Bluetooth pe dispozitivul dvs. Bluetooth.
- Căutați dispozitive noi pe dispozitivul Bluetooth.
- Selectați dispozitivul:„TURN300BK". Dacă se solicită o parolă, introduceți „0000".
- Dacă procesul de asociere este încheiat, indicatorul cu led se aprinde în albastru.

Înlocuirea acului picupului (fig. B)

Acul picupului are o durată de viață de aproximativ 50 de ore în condiții de funcționare normală. Se recomandă înlocuirea acului picupului imediat ce observați o modificare a calității sunetului. Dacă utilizați un ac de picup uzat, puteți provoca deteriorarea discurilor vinil. Discurile vinil la 78 rpm vor uza acul picupului mai rapid decât cele de 33/45 rpm.

Avertisment!

- Înainte de a înlocui acul picupului, asigurați-vă că dispozitivul este oprit.
- Nu îndoiți și nu atingeți acul picupului.

Pentru a elimina acul vechi al picupului:

- Apăsați cu grijă o surubelniță la vârful acului picupului și împingeți în jos acul picupului (A).
- Scoateți acul vechi al picupului, trăgându-l simultan în jos și înainte.

Pentru a monta un ac nou la picup:

- Țineți acul picupului de marginea din față și introduceți marginea posterioară a acului picupului în brț (B).
- Împingeți acul picupului în sus pentru a-l bloca în poziție (C).

Specificații tehnice

Gama de frecvență	2400-2483,5 MHz
Putere de transmisie maximă	4 dBm

Siguranță

Instrucțiuni generale de siguranță

- Citiți manualul cu atenție înainte de utilizare. Păstrați manualul pentru consultări ulterioare.
- Producătorul nu este responsabil de daunele directe sau daunele aduse proprietății sau persoanelor, cauzate de nerespectarea instrucțiunilor de siguranță și utilizarea incorectă a dispozitivului.
- Dispozitivul poate fi utilizat de copii cu vârsta de cel puțin 8 ani și de persoane cu dizabilități fizice, senzoriale, mentale sau motorii sau care nu dețin experiență și cunoștințele necesare cu condiția să fie supraveghegi și instruiți privind modul de utilizare a dispozitivului într-o manieră sigură și dacă au înțeles pericolele inerente utilizării. Copiii nu trebuie să se joace cu dispozitivul. Curățarea și întreținerea dispozitivului nu trebuie să fie realizate de copii nesupravegheați.
- Utilizați dispozitivul numai în scopurile prevăzute. Nu utilizați dispozitivul în alte scopuri decât cele descrise în manual.
- Nu utilizați dispozitivul dacă are piese deteriorate sau defecte. Dacă dispozitivul este deteriorat sau defect, înlocuiți imediat dispozitivul.
- Dispozitivul este potrivit doar pentru utilizare în interior. Nu utilizați dispozitivul în spații exterioare.
- Dispozitivul este potrivit doar pentru utilizare domestică. Nu utilizați dispozitivul în scopuri comerciale.
- Nu utilizați dispozitivul în locuri cu umiditate ridicată, precum băi și piscine.
- Nu utilizați dispozitivul în apropierea unei cadițe, a unei duș sau altor recipiente cu apă.

Instrucțiuni privind siguranța electrică

CAUTION
RISK OF ELECTRIC SHOCK
DO NOT OPEN

- Pentru a se reduce pericolul de electrocutare, acest produs va fi desfăcut numai de către un tehnician avizat, când este necesară depanarea.
- Deconectați produsul de la priza de rețea sau alte echipamente în cazul apariției unei probleme.
- Nu utilizați dispozitivul atunci când cablul electric sau ștecherul sunt deteriorate sau defecte. În cazul în care cablul sau ștecherul sunt deteriorate sau defecte, trebuie să fie înlocuite de producător sau de către un agent de reparații autorizat.
- Înainte de utilizare, verificați întotdeauna dacă tensiunea de rețea coincide cu tensiunea de pe plăcuța tehnică a dispozitivului.
- Nu deplasați dispozitivul trăgând de cablul electric. Asigurați-vă că nu se poate încâlci cablul electric.
- Nu imersați dispozitivul, cablul electric sau ștecherul în apă sau al