ai167653813019_TVWM1550BK_MAN_COMP_C02_print.pdf 1 16-2-2023 10:02:11

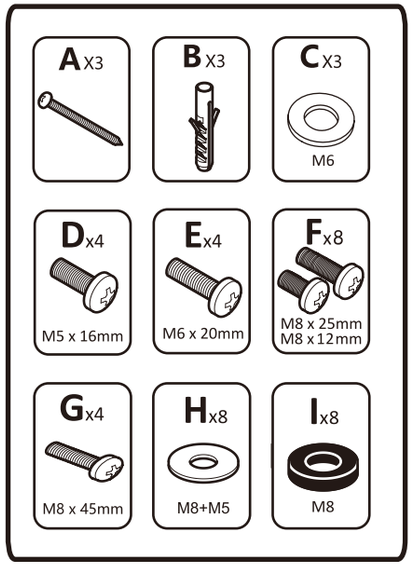

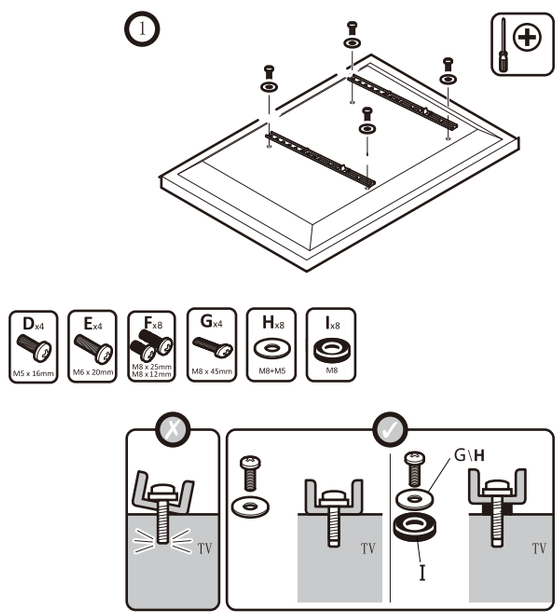

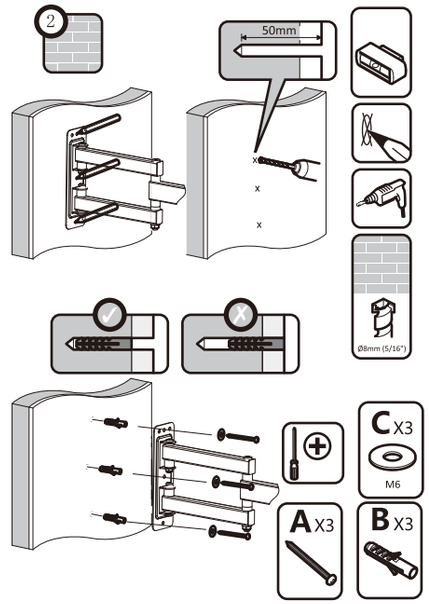

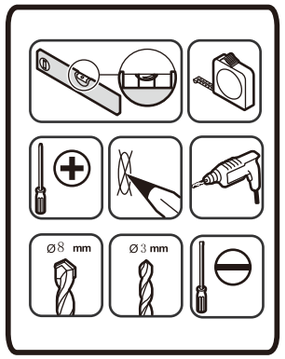

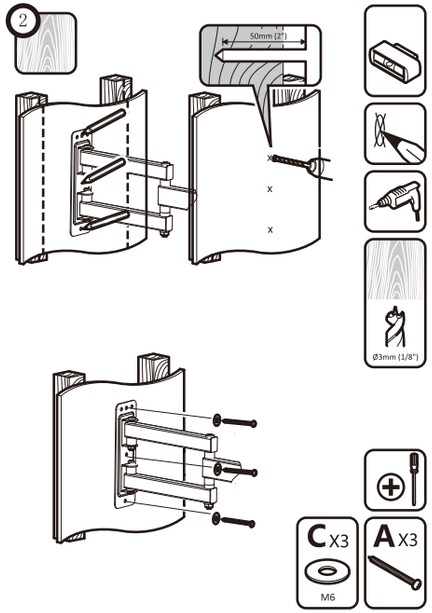

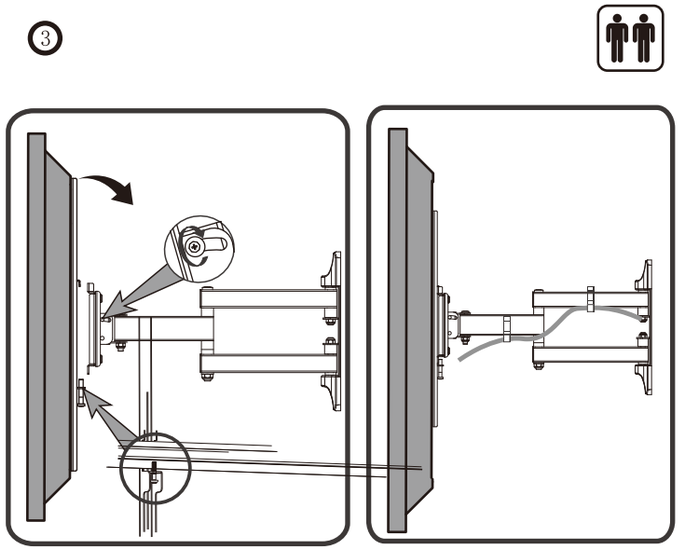

nedis

TVWM1550BK
INSTALLATION MANUAL

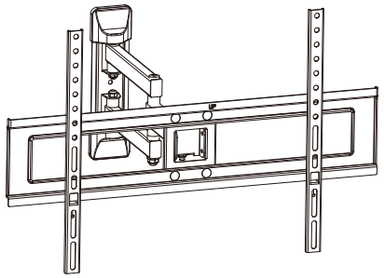

2 persons required
Zwei Personen erforderlich
Necessite deux personnes
2 personen
Se precisan dos personas
E' richiesta la presenza di due persone
Requer duas pessoas
Tva personer erfordras
Konieczne dwie osoby
Нужны два человека
Montaž vyžaduje 2 osoby
Montaž vyžaduje 2 osoby
Ket szemely szukseges
İki kişi gerekli
Este nevoie de două persoane
Для монтажу необхідно 2 людини
Необходими са двама души
二人作業
需要两个人员操作