nedis

UPBK7500xx
Power bank

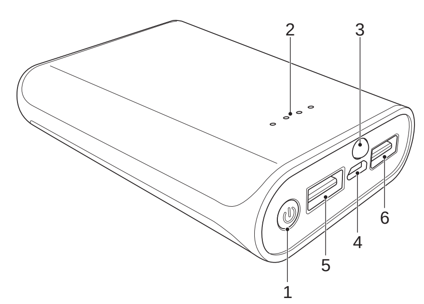

Description — English

The power bank is a portable, compact power source that can be connected to smartphones, tablets or other USB devices.

1. On/off button	• Press the button to check the battery level. • Press and hold the button for 3 seconds to switch on or off the LED light.
2. Battery capacity indicator Charging indicator	• 1 light (on/flashing): The battery is charged for 1%-25%. • 2 lights (on/flashing): The battery is charged for 26%-50%. • 3 lights (on/flashing): The battery is charged for 51%-75%. • 4 lights (on/flashing): The battery is charged for 76%-100%.
3. LED light	
4. USB port (input) (Micro USB)	• To charge the power bank, connect a USB cable to the USB port of the power bank and the PC or charger.
5. USB port (output for tablets) 6. USB port (output for smartphones)	• To charge a mobile device, connect a USB cable to the USB port of the power bank and the mobile device.

Technical data

Input voltage (USB charging)	DC 5 V / 1 A
Output voltage	DC 5 V / 2.1 A + DC 5 V / 1 A
Capacity	7500 mAh
Charging duration	9-10 hours
Operating temperature	0 °C ~ 45 °C

Safety

CAUTION
RISK OF ELECTRIC SHOCK
DO NOT OPEN

- To reduce risk of electric shock, this product should only be opened by an authorized technician when service is required.
- Disconnect the product from the mains and other equipment if a problem should occur.

- Read the manual carefully before use. Keep the manual for future reference.
- Only use the device for its intended purposes. Do not use the device for other purposes than described in the manual.
- Do not use the device if any part is damaged or defective. If the device is damaged or defective, replace the device immediately.

Cleaning and maintenance

Warning!
- Do not use cleaning solvents or abrasives.
- Do not clean the inside of the device.
- Do not attempt to repair the device. If the device does not operate correctly, replace it with a new device.

- Clean the outside of the device using a soft, damp cloth.

Beschrijving — Nederlands

De powerbank is een draagbare, compacte voedingsbron die op smartphones, tablets of andere USB-apparaten kan worden aangesloten.

1. Aan/uit-knop	• Druk op de knop om het batterijniveau te controleren. • Houd de knop 3 seconden ingedrukt om de LED-lamp in of uit te schakelen.
2. Batterijcapaciteitsindicator Oplaadindicator	• 1 lampje (aan/knipperend): De batterij is 1% -25% opgeladen. • 2 lampjes (aan/knipperend): De batterij is 26% -50% opgeladen. • 3 lampjes (aan/knipperend): De batterij is 51% -75% opgeladen. • 4 lampjes (aan/knipperend): De batterij is 76% -100% opgeladen.
3. Led-lamp	
4. USB-poort (ingang) (Micro-USB)	• Sluit een USB-kabel aan op de USB-poort van de powerbank en de PC of oplader om de powerbank op te laden.
5. USB-poort (uitgang voor tablets) 6. USB-poort (uitgang voor smartphones)	• Sluit een USB-kabel aan op de USB-poort van de powerbank en het mobiele apparaat om een mobiel apparaat op te laden.

Technische gegevens

Ingangsspanning (opladen met USB)	DC 5 V / 1 A
Uitgangsspanning	DC 5 V / 2,1 A + DC 5 V / 1 A
Capaciteit	7500 mAh
Oplaadduur	9-10 uur
Bedrijfstemperatuur	0 °C ~ 45 °C

Veiligheid

CAUTION
RISK OF ELECTRIC SHOCK
DO NOT OPEN

- Dit product mag voor onderhoud alleen worden geopend door een erkend technicus om het risico op elektrische schokken te verkleinen.
- Koppel het product los van het stopcontact en van andere apparatuur als er zich problemen voordoen.

- Lees voor gebruik de handleiding zorgvuldig door. Bewaar de handleiding voor latere raadpleging.
- Gebruik het apparaat uitsluitend voor de beoogde doeleinden. Gebruik het apparaat niet voor andere doeleinden dan beschreven in de handleiding.
- Gebruik het apparaat niet als een onderdeel beschadigd of defect is. Vervang een beschadigd of defect apparaat onmiddellijk.

Reiniging en onderhoud

Waarschuwing!
- Gebruik geen reinigingsmiddelen of schuurmiddelen.
- Reinig niet de binnenzijde van het apparaat.
- Probeer het apparaat niet te repareren. Indien het apparaat niet juist werkt, vervang het dan door een nieuw apparaat.

- Reinig de buitenzijde van het apparaat met een zachte, vochtige doek.

Beschreibung — Deutsch

Die Power Bank ist eine tragbare kompakte Stromquelle, die mit Smartphones, Tablets oder anderen USB-Geräten verbunden werden kann.

1. Ein-/Aus-Taste	• Drücken Sie auf die Taste, um den Batterieladestand zu überprüfen. • Drücken und halten Sie die Taste drei Sekunden lang, um die LED-Lampe ein- oder auszuschalten.
2. Batteriekapazitätsanzeige Ladeanzeige	• 1 Lampe (an/blinkend): Die Batterie ist zu 1%-25% geladen. • 2 Lampen (an/blinkend): Die Batterie ist zu 26%-50% geladen. • 3 Lampen (an/blinkend): Die Batterie ist zu 51%-75% geladen. • 4 Lampen (an/blinkend): Die Batterie ist zu 76%-100% geladen.
3. LED-Lampe	
4. USB-Anschluss (Eingang) (Micro-USB)	• Um die Power Bank zu laden, verbinden Sie ein USB-Kabel mit dem USB-Anschluss der Power Bank und dem PC oder Ladegerät.
5. USB-Anschluss (Ausgang für Tablets) 6. USB-Anschluss (Ausgang für Smartphones)	• Um ein Mobilgerät zu laden, verbinden Sie ein USB-Kabel mit dem USB-Anschluss der Power Bank und dem Mobilgerät.

Technische Daten

Eingangsspannung (Laden über USB)	DC 5 V / 1 A
Ausgangsspannung	DC 5 V / 2.1 A + DC 5 V / 1 A
Kapazität	7500 mAh
Ladedauer	9-10 Stunden
Betriebstemperatur	0 °C ~ 45 °C

Sicherheit

CAUTION
RISK OF ELECTRIC SHOCK
DO NOT OPEN

- Um die Gefahr eines elektrischen Schlags zu verringern, sollte dieses Produkt bei erforderlichen Servicearbeiten ausschließlich von einem autorisierten Techniker geöffnet werden.
- Bei Problemen trennen Sie das Gerät bitte von der Spannungsversorgung und von anderen Geräten.

- Lesen Sie die Bedienungsanleitung vor dem Gebrauch genau durch. Bitte bewahren Sie die Bedienungsanleitung zur späteren Bezugnahme auf.
- Verwenden Sie das Gerät nur bestimmungsgemäß. Verwenden Sie das Gerät nur für den in dieser Bedienungsanleitung beschriebenen Zweck.
- Verwenden Sie das Gerät nicht, falls ein Teil beschädigt oder defekt ist. Ist das Gerät beschädigt oder defekt, erneuern Sie es unverzüglich.

Reinigung und Pflege

Warnung!
- Verwenden Sie keine Lösungs- oder Scheuermittel.
- Reinigen Sie das Gerät nicht von innen.
- Versuchen Sie nicht, das Gerät zu reparieren. Falls das Gerät nicht einwandfrei arbeitet, tauschen Sie es gegen ein neues aus.

- Reinigen Sie das Äußere des Geräts mit einem weichen feuchten Tuch.

Descripción — Español

La batería externa portátil es una fuente de alimentación portátil y compacta que puede conectarse a smartphones, tabletas u otros dispositivos USB.

1. Botón de encendido/apagado	• Pulse el botón para comprobar el nivel de batería. • Pulse y mantenga pulsado el botón durante 3 segundos para encender o apagar la luz LED.
2. Indicador de capacidad de batería Indicador de carga	• 1 luz (encendido/intermitente): La batería está cargada para 1%-25%. • 2 luces (encendido/intermitente): La batería está cargada para 26%-50%. • 3 luces (encendido/intermitente): La batería está cargada para 51%-75%. • 4 luces (encendido/intermitente): La batería está cargada para 76%-100%.
3. Luz LED	
4. Puerto USB (entrada) (Micro USB)	• Para cargar la batería externa portátil, conecte un cable USB al puerto USB de la batería externa portátil y del PC o el cargador.
5. Puerto USB (salida para tabletas) 6. Puerto USB (salida para smartphones)	• Para cargar un dispositivo móvil, conecte un cable USB al puerto USB de la batería externa portátil y el dispositivo móvil.

Datos técnicos

Tensión de entrada (carga USB)	CC 5 V / 1 A
Tensión de salida	CC 5 V / 2,1 A + CC 5 V / 1 A
Capacidad	7500 mAh
Duración de carga	9-10 horas
Temperatura de funcionamiento	0 °C ~ 45 °C

Seguridad

CAUTION
RISK OF ELECTRIC SHOCK
DO NOT OPEN

- Para reducir el peligro de descarga eléctrica, este producto sólo debería abrirlo un técnico autorizado cuando necesite reparación.
- Desconecte el producto de la toma de corriente y de los otros equipos si ocurriera algún problema.

- Lea el manual detenidamente antes del uso. Conserve el manual en caso de futura necesidad.
- Utilice el dispositivo únicamente para su uso previsto. No utilice el dispositivo con una finalidad distinta a la descrita en el manual.
- No utilice el dispositivo si alguna pieza ha sufrido daños o tiene un defecto. Si el dispositivo ha sufrido daños o tiene un defecto, sustitúyalo inmediatamente.

Limpieza y mantenimiento

¡Advertencia!
- No utilice disolventes de limpieza ni productos abrasivos.
- No limpie el interior del dispositivo.
- No intente reparar el dispositivo. Si el dispositivo no funciona correctamente, sustitúyalo por uno nuevo.

- Limpie el exterior del dispositivo con un paño suave humedecido.

Description — Français

Le chargeur nomade est une source d'alimentation compacte et portable pouvant être connectée à des smartphones, tablettes ou autres dispositifs USB.

1. Bouton marche/arrêt	• Appuyez sur le bouton pour vérifier le niveau de la batterie. • Appuyez sur le bouton 3 secondes sans le relâcher pour allumer /éteindre la lampe LED.
2. Indicateur d'autonomie de batterie Indicateur de charge	• 1 lampe (on/clignotement) : La batterie est chargée entre 1% et 25%. • 2 lampes (on/clignotement) : La batterie est chargée entre 26% et 50%. • 3 lampes (on/clignotement) : La batterie est chargée entre 51% et 75%. • 4 lampes (on/clignotement) : La batterie est chargée entre 76% et 100%.
3. Lampe LED	
4. Port USB (entrée) (Micro USB)	• Pour charger le chargeur nomade, connectez un câble USB aux ports USB du chargeur nomade et du PC ou du chargeur.
5. Port USB (sortie pour tablettes) 6. Port USB (sortie pour smartphones)	• Pour charger un dispositif mobile, connectez un câble USB aux ports USB du chargeur nomade et du dispositif mobile.

Caractéristiques techniques

Tension d'entrée (charge USB)	CC 5 V / 1 A
Tension de sortie	CC 5 V / 2,1 A + CC 5 V / 1 A
Capacité	7500 mAh
Durée de charge	9-10 heures
Température de fonctionnement	0 °C ~ 45 °C

Sécurité

CAUTION
RISK OF ELECTRIC SHOCK
DO NOT OPEN

- Pour réduire le risque de choc électrique, ce produit doit être ouvert uniquement par un technicien qualifié si une réparation s'impose.
- Débranchez l'appareil et les autres équipements du secteur s'il y a un problème.

- Lisez attentivement le manuel avant usage. Conservez le manuel pour toute référence ultérieure.
- Utilisez l'appareil uniquement pour son usage prévu. N'utilisez pas l'appareil à d'autres fins que celles décrites dans le manuel.
- N'utilisez pas l'appareil si une pièce quelconque est endommagée ou défectueuse. Si l'appareil est endommagé ou défectueux, remplacez-le immédiatement.

Nettoyage et entretien

Avertissement !
- N'utilisez pas de solvants ni de produits abrasifs.
- Ne nettoyez pas l'intérieur de l'appareil.
- Ne tentez pas de réparer l'appareil. Si l'appareil fonctionne mal, remplacez-le par un neuf.

- Nettoyez l'extérieur de l'appareil avec un chiffon doux et humide.

Descrizione — Italiano

Il power bank è un alimentatore portatile e compatto, collegabile a smartphone, tablet o altri dispositivi USB.

1. Pulsante accensione/spegnimento	• Premere il pulsante per controllare il livello della batteria. • Tenere premuto il pulsante per 3 secondi per accendere o spegnere la luce LED.
2. Indicatore di capacità della batteria Indicatore di ricarica	• 1 luce (accesa/lampeggiante): La batteria è carica dall'1% al 25%. • 2 luci (accese/lampeggianti): La batteria è carica dal 26% al 50%. • 3 luci (accese/lampeggianti): La batteria è carica dal 51% al 75%. • 4 luci (accese/lampeggianti): La batteria è carica dal 76% al 100%.
3. Luce LED	
4. Porta USB (ingresso) (Micro USB)	• Per caricare il power bank, collegare un cavo USB alla porta USB del power bank e del PC o del caricabatterie.
5. Porta USB (uscita per tablet) 6. Porta USB (uscita per smartphone)	• Per caricare un dispositivo mobile, collegare un cavo USB alla porta USB del power bank e del dispositivo mobile.

Dati tecnici

Tensione in ingresso (ricarica USB)	CC 5 V / 1 A
Tensione di uscita	CC 5 V / 2,1 A + CC 5 V / 1 A
Capacità	7500 mAh
Durata della ricarica	9-10 ore
Temperatura di funzionamento	0 °C ~ 45 °C

Sicurezza

CAUTION
RISK OF ELECTRIC SHOCK
DO NOT OPEN

- Per ridurre il rischio di scosse elettriche, il presente prodotto deve essere aperto solo da un tecnico autorizzato, nel caso sia necessario ripararlo.
- Scollegare il prodotto dall'alimentazione e da altri apparecchi se dovesse esserci un problema.
- Leggere il manuale con attenzione prima dell'uso. Conservare il manuale per riferimenti futuri.
- Utilizzare il dispositivo solo per gli scopi previsti. Non utilizzare il dispositivo per scopi diversi da quelli descritti nel manuale.
- Non utilizzare il dispositivo se presenta parti difettose. Se il dispositivo è danneggiato o difettoso, sostituirlo immediatamente.

Pulizia e manutenzione

Attenzione!
- Non utilizzare solventi detergenti o abrasivi.
- Non pulire l'interno del dispositivo.
- Non cercare di riparare il dispositivo. Se il dispositivo non funziona correttamente, sostituirlo con uno nuovo.

- Pulire l'esterno del dispositivo con un panno morbido e umido.

Descrição — Português

O Power Bank é uma fonte de alimentação compacta portátil que pode ser ligada a smartphones, tablets ou outros dispositivos USB.

1. Botão de ligar/desligar	• Prima o botão para verificar o nível da bateria. • Prima e mantenha o botão premido durante 3 segundos para ligar ou desligar a luz LED.
2. Indicador de capacidade da bateria Indicador de carga	• 1 luz (ligada/intermitente): A bateria está carregada a 1%-25%. • 2 luzes (ligadas/intermitentes): A bateria está carregada a 26%-50%. • 3 luzes (ligadas/intermitentes): A bateria está carregada a 51%-75%. • 4 luzes (ligadas/intermitentes): A bateria está carregada a 76%-100%.
3. Luz LED	
4. Porta USB (entrada) (Micro USB)	• Para carregar o Power Bank, ligue um cabo USB à porta USB do Power Bank e ao PC ou carregador.
5. Porta USB (saída para tablets) 6. Porta USB (saída para smartphones)	• Para carregar um dispositivo móvel, ligue um cabo USB à porta USB do Power Bank e ao dispositivo móvel.

Dados técnicos

Tensão de entrada (carregamento USB)	CC 5 V / 1 A
Tensão de saída	CC 5 V / 2,1 A + CC 5 V / 1 A
Capacidade	7500 mAh
Duração do carregamento	9-10 horas
Temperatura de funcionamento	0 °C ~ 45 °C

Segurança

CAUTION
RISK OF ELECTRIC SHOCK
DO NOT OPEN

- Quando necessitar de reparação e para reduzir o risco de choque elétrico, este produto deve apenas ser aberto por um técnico autorizado.
- Desligue o produto da tomada de alimentação e outro equipamento se ocorrer um problema.

- Leia atentamente o manual de instruções antes de utilizar. Guarde o manual para consulta futura.
- Utilize o dispositivo apenas para a finalidade a que se destina. Não utilize o dispositivo para outras finalidades além das descritas no manual.
- Não utilize o dispositivo caso tenha alguma peça danificada ou com defeito. Se o dispositivo estiver danificado ou tenha defeito, substitua imediatamente o dispositivo.

Limpeza e manutenção

Aviso!
- Não utilize solventes de limpeza ou produtos abrasivos.
- Não limpe o interior do dispositivo.
- Não tente reparar o dispositivo. Se o dispositivo não funcionar corretamente, substitua-o por um dispositivo novo.

- Limpe o exterior do dispositivo utilizando um pano húmido macio.

Beskrivelse — Dansk

Power bank er et bærbar, kompakt strømkilde, som kan kobles til smartphones, tablets eller andre USB-enheder.

1. Tænd/sluk-knap	• Tryk på knappen for at kontrollere batteriniveauet. • Tryk og hold knappen nede i 3 sekunder for at tænde eller slukke lysdioden.
2. Batterikapacitetsindikator Ladeindikator	• 1 lys (tændt/blinker): Batteriet er opladet 1 % -25 %. • 2 lys (tændt/blinker): Batteriet er opladet 26 % -50 %. • 3 lys (tændt/blinker): Batteriet er opladet 51 % -75 %. • 4 lys (tændt/blinker): Batteriet er opladet 76 % -100 %.
3. Lysdiode	
4. USB-port (indgang) (Mikro-USB)	• Strømbanken oplades ved at tilslutte et USB-opladerkabel til USB-porten på strømbanken og pc'en eller opladeren.
5. USB-port (udgang til tablets) 6. USB-port (udgang til smartphones)	• En mobil enhed oplades ved at tilslutte et USB-opladerkabel til USB-porten på strømbanken og den mobile enhed.

Tekniske data

Indgangsspænding (USB-opladning)	DC 5 V / 1 A
Udgangsspænding	DC 5 V / 2.1 A + DC 5 V / 1 A
Kapacitet	7500 mAh
Varighed af opladning	9-10 timer
Driftstemperatur	0 °C ~ 45 °C

Sikkerhed

CAUTION
RISK OF ELECTRIC SHOCK
DO NOT OPEN

- For at nedsætte risikoen for elektrisk stød, må dette produkt kun åbnes af en autoriseret tekniker, når service er nødvendig.
- Tag produktet ud af stikkontakten og andet udstyr, hvis der opstår et problem.

- Læs vejledningen omhyggeligt før brug. Gem vejledningen til fremtidig brug.
- Brug kun enheden til de tilsigtede formål. Brug ikke enheden til andre formål end dem, som er beskrevet i vejledningen.
- Brug ikke enheden, hvis den har beskadigede eller defekte dele. Hvis enheden er beskadiget eller defekt, skal den omgående udskiftes.

Rengøring og vedligeholdelse

Advarsel!
- Brug ikke opløsningsmidler eller slibende rengøringsmidler.
- Rengør ikke enheden indvendigt.
- Forsøg ikke at reparere enheden. Hvis enheden ikke fungerer korrekt, skal den udskiftes med en ny enhed.

- Rengør enheden udvendigt med en blød, fugtig klud.

Beskrivelse — Norsk

Powerbank er en portabel, kompakt strømkilde som kan kobles til smarttelefoner, nettbrett eller andre USB-enheter.

1. På/av-knapp	• Trykk på knappen for å se batterinivået. • Hold inne knappen i 3 sekunder for å slå LED-lyset på eller av.
2. Batterinivåindikator Ladeindikator	• 1 lys (på/blinker): Batteriet har kapasitet på 1%-25%. • 2 lys (på/blinker): Batteriet har kapasitet på 26%-50%. • 3 lys (på/blinker): Batteriet har kapasitet på 51%-75%. • 4 lys (på/blinker): Batteriet har kapasitet på 76%-100%.
3. LED-lys	
4. USB port (inngang) (Micro USB)	• For å lade powerbanken, koble en USB-kabel til USB-porten på powerbanken og en PC eller strømadapter.
5. USB-port (utgang for nettbrett) 6. USB-port (utgang for smarttelefon)	• For å lade en mobil enhet, koble en USB-kabel til USB-porten på powerbanken og den mobile enheten.

Tekniske data

Inngangsspenning (USB-lading)	DC 5 V / 1 A
Utgangsspenning	DC 5 V / 2,1 A + DC 5 V / 1 A
Kapasitet	7500 mAh
Ladetid	9-10 timer
Driftstemperatur	0 °C ~ 45 °C

Sikkerhet

CAUTION
RISK OF ELECTRIC SHOCK
DO NOT OPEN

- For å redusere faren for strømstøt, skal dette produktet bare åpnes av en autorisert tekniker når vedlikehold er nødvendig.
- Koble produktet fra strømmen og annet utstyr dersom et problem oppstår.

- Les bruksanvisningen nøye før bruk. Oppbevar bruksanvisningen for fremtidig bruk.
- Bruk bare enheten for det tiltenkte formålet. Ikke bruk enheten til andre formål enn det som er beskrevet i bruksanvisningen.
- Ikke bruk enheten hvis noen del er skadet eller defekt. Enheten må erstattes umiddelbart hvis den er skadet eller defekt.

Rengjøring og vedlikehold

Advarsel!
- Ikke bruk rensemidler eller skuremidler.
- Ikke rengjør innsiden av enheten.
- Ikke prøv å reparere enheten. Hvis enheten ikke fungerer som den skal, erstatt den med en ny enhet.

- Rengjør utsiden av enheten med en myk, fuktig klut.

Beskrivning — Svenska

Powerbanken är en portabel, kompakt kraftkälla som kan anslutas till smarttelefoner, surfplattor eller andra USB-enheter.

1. På/av-knapp	• Tryck på knappen för att kontrollera batterinivå. • Tryck och håll inne knappen i 3 sekunder för att sätta på eller stänga av LED-belysningen..
2. Batterikapacitet indikator Laddningsindikator	• 1 ljus (på/blinkar): Batteriet är laddat 1%-25%. • 2 ljus (på/blinkar): Batteriet är laddat 26%-50%. • 3 ljus (på/blinkar): Batteriet är laddat 51%-75%. • 4 ljus (på/blinkar): Batteriet är laddat 76%-100%.
3. LED-lampa	
4. USB-port (ingång) (Micro USB)	• För att ladda powerbanken, anslut en USB-kabel till USB-porten på powerbanken och till en PC eller laddare.
5. USB-port (utgång för surfplattor) 6. USB-port (utgång för smarttelefoner)	• För att ladda en mobil enhet, anslut en USB-kabel till USB-porten på powerbanken och till den mobila enheten.

Tekniska data

Ingångsspänning (USB-laddning)	DC 5 V / 1 A
Utgående spänning	DC 5 V / 2,1 A + DC 5 V / 1 A
Kapacitet	7500 mAh
Laddningstid	9-10 timmar
Driftstemperatur	0 °C ~ 45 °C

Säkerhet

CAUTION
RISK OF ELECTRIC SHOCK
DO NOT OPEN

- För att minska risken för elektriska stötar bör denna produkt endast öppnas av behörig tekniker när service behövs.
- Dra ut nätkabeln från vägguttaget och koppla ur all annan utrustning om något problem skulle uppstå.

- Läs bruksanvisningen noga innan användning. Behåll bruksanvisningen för att kunna använda den igen.
- Använd endast enheten för dess avsedda syfte. Använd inte enheten till andra ändamål än dem som beskrivs i denna bruksanvisning.
- Använd inte enheten om någon del är skadad eller felaktig. Om enheten är skadad eller felaktig ska den bytas ut omedelbart.

Rengöring och underhåll

Varning!
- Använd inga rengöringsmedel som innehåller lösningsmedel eller slipmedel.
- Rengör inte enhetens insida.
- Försök inte att reparera enheten. Byt ut enheten mot en ny om den inte fungerar som den ska.

- Rengör enhetens utsida med en mjuk fuktad trasa.

Kuvaus — Suomi

Akkupaketti on kannettava pienikokoinen virtalähde, joka voidaan liittää älypuhelimiin, tablettikoneisiin ja muihin USB-laitteisiin.

1. Virtapainike	• Tarkista akun varaustaso painamalla painiketta. • Kytke LED-valo päälle ja pois painamalla painiketta 3 sekuntia.
2. Akun varaustilan osoitin	• 1 valo (palaa/vilkkuu): Akun varaustaso on 1 % - 25 %. • 2 valoa (palaa/vilkkuu): Akun lataus on 26% - 50 %. • 3 valoa (palaa/vilkkuu): Akun varaustaso on 51 % - 75 %. • 4 valoa (palaa/vilkkuu): Akun lataus on 76% - 100 %.
3. LED-valo	
4. USB-portti (tulo) (mikro-USB)	• Lataa akkupaketti liittämällä USB-johto akkupaketin ja tietokoneen tai latauslaitteen USB-liittimiin.
5. USB-liitin (lähtö tableteille) 6. USB-liitin (lähtö älypuhelimille)	• Lataa mobiililaite liittämällä USB-johto akkupaketin ja mobiililaitteen USB-liittimiin.

Tekniset tiedot

Tulojännite (USB-lataus)	DC 5 V, 1 A
Lähtöjännite	DC 5 V / 2,1 A + DC 5 V / 1 A
Kapasiteetti	7500 mAh
Latausaika	9-10 tuntia
Käyttölämpötila	0 °C ~ 45 °C

Turvallisuus

CAUTION
RISK OF ELECTRIC SHOCK
DO NOT OPEN

- Sähköiskun riskin pienentämiseksi, ainoastaan valtuutettu huoltohenkilö saa avata tämän laitteen huoltoa varten.
- Jos ongelmia ilmenee, irrota laite verkkovirrasta ja muista laitteista.

- Lue käyttöopas huolella ennen käyttöä. Säilytä käyttöopas tulevaa käyttöä varten.
- Käytä laitetta vain sille tarkoitettuun käyttötarkoitukseen. Älä käytä laitetta muuhun kuin käyttöoppaassa kuvattuun tarkoitukseen.
- Älä käytä laitetta, jos jokin sen osa on vioittunut tai viallinen. Jos laite on vioittunut tai viallinen, vaihda laite välittömästi.

Puhdistus ja huolto

Varoitus!
- Älä käytä liuottimia tai hankausaineita.
- Älä puhdista laitteen sisäpuolta.
- Älä yritä korjata laitetta. Jos laite ei toimi asianmukaisesti, vaihda se uuteen.

- Puhdista laite ulkopuolelta pehmeällä, kostealla liinalla.

Περιγραφή — Ελληνικά

Η φορητή επαναφορτιζόμενη μπαταρία είναι μια φορητή, συμπαγής πηγή ισχύος, η οποία μπορεί να συνδεθεί σε smartphone, tablet ή άλλες συσκευές USB.

1. Κουμπί on/off	• Πατήστε το κουμπί για να ελέγξετε τη στάθμη μπαταρίας. • Πιέστε παρατεταμένα το κουμπί για 3 δευτερόλεπτα για να ενεργοποιήσετε ή απενεργοποιήσετε τη λυχνία LED.
2. Ένδειξη απόδοσης μπαταρίας Ένδειξη φόρτισης	• 1 λυχνία (on/αναβοσβήνει): Η μπαταρία έχει φορτιστεί από 1%-25%. • 2 λυχνίες (on/αναβοσβήνουν): Η μπαταρία έχει φορτιστεί από 26%-50%. • 3 λυχνίες (on/αναβοσβήνουν): Η μπαταρία έχει φορτιστεί από 51%-75%. • 4 λυχνίες (on/αναβοσβήνουν): Η μπαταρία έχει φορτιστεί από 76%-100%.
3. Λυχνία LED	
4. Θύρα USB (είσοδος) (Micro USB)	• Για να φορτίσετε τη φορητή επαναφορτιζόμενη μπαταρία, συνδέστε ένα καλώδιο USB στη θύρα USB της φορητής επαναφορτιζόμενης μπαταρίας και του Η/Υ ή φορτιστή.
5. Θύρα USB (έξοδος για tablet) 6. Θύρα USB (έξοδος για smartphone)	• Για να φορτίσετε μια φορητή συσκευή, συνδέστε ένα καλώδιο USB στη θύρα USB της φορητής επαναφορτιζόμενης μπαταρίας και της φορητής συσκευής.

Τεχνικά χαρακτηριστικά

Τάση εισόδου (φόρτιση USB)	DC 5 V / 1 A
Τάση εξόδου	DC 5 V / 2.1 A + DC 5 V / 1 A
Χωρητικότητα	7500 mAh
Διάρκεια φόρτισης	9-10 ώρες
Θερμοκρασία λειτουργίας	0 °C ~ 45 °C

Ασφάλεια

CAUTION
RISK OF ELECTRIC SHOCK
DO NOT OPEN

- Για να μειώσετε τον κίνδυνο ηλεκτροπληξίας, το προϊόν αυτό θα πρέπει να ανοιχθεί μόνο από εξουσιοδοτημένο τεχνικό όταν απαιτείται συντήρηση (σέρβις).
- Αποσυνδέστε το προϊόν από την πρίζα και άλλο εξοπλισμό αν παρουσιαστεί πρόβλημα.

- Διαβάστε το εγχειρίδιο προσεκτικά πριν από τη χρήση. Φυλάξτε το εγχειρίδιο για μελλοντική αναφορά.
- Χρησιμοποιείτε τη συσκευή μόνο για τους προοριζόμενους σκοπούς. Μη χρησιμοποιείτε τη συσκευή για διαφορετικούς σκοπούς από τους περιγραφόμενους στο εγχειρίδιο.
- Μη χρησιμοποιείτε τη συσκευή, εάν οποιοδήποτε τμήμα της έχει ζημιά ή ελάττωμα. Εάν η συσκευή έχει ζημιά ή ελάττωμα, αντικαταστήστε την αμέσως.

Καθαρισμός και συντήρηση

Προειδοποίηση!
- Μην χρησιμοποιείτε διαλύτες ή λειαντικά.
- Μην καθαρίσετε το εσωτερικό της συσκευής.
- Μην επιχειρήσετε να επισκευάσετε τη συσκευή. Εάν η συσκευή δεν λειτουργεί σωστά, αντικαταστήστε την με μια νέα.

- Καθαρίζετε το εξωτερικό της συσκευής χρησιμοποιώντας ένα μαλακό, νωπό πανί.

Opis — Polski

Ładowarka przenośna (powerbank) to kompaktowe źródło energii, do którego można podłączyć smartfon, tablet lub inne urządzenie USB.

1. Przycisk wł./wył.	• Naciśnij przycisk, aby sprawdzić poziom naładowania baterii. • Naciśnij i przytrzymaj przycisk przez 3 sekundy, aby włączyć lub wyłączyć lampkę LED.
2. Wskaźnik pojemności baterii Wskaźnik ładowania	• 1 lampka (wł./miga): Poziom naładowania baterii to 1-25%. • 2 lampki (wł./migają): Poziom naładowania baterii to 26%-50%. • 3 lampki (wł./migają): Poziom naładowania baterii to 51-75%. • 4 lampki (wł./migają): Poziom naładowania baterii to 76%-100%.
3. Lampka LED	
4. Port USB (wejście) (Micro USB)	• Aby naładować ładowarkę przenośną, podłącz kabel USB do portu USB urządzenia i komputera lub ładowarki.
5. Port USB (wyjście dla tabletów) 6. Port USB (wyjście dla smatrfonów)	• Aby naładować urządzenie mobilne, podłącz kabel USB do portu USB ładowarki przenośnej i urządzenia mobilnego.

Dane techniczne

Napięcie wejściowe (ładowanie USB)	DC 5 V / 1 A
Napięcie wyjściowe	DC 5 V / 2,1 A + DC 5 V / 1 A
Pojemność	7500 mAh
Długość ładowania	9-10 godziny
Temperatura robocza	0 °C ~ 45 °C

Bezpieczeństwo

CAUTION
RISK OF ELECTRIC SHOCK
DO NOT OPEN

- W celu zmniejszenia ryzyka porażenia prądem elektrycznym, niniejsze urządzenie powinno być otwierane wyłącznie przez osobę z odpowiednimi uprawnieniami, kiedy wymagane jest przeprowadzenie przeglądu.
- W przypadku wystąpienia problemu odłączyć urządzenie od sieci i innego sprzętu.

- Przed rozpoczęciem korzystania z urządzenia należy dokładnie przeczytać instrukcję. Zachowaj instrukcję do wykorzystania w przyszłości.
- Urządzenie powinno być używane zgodnie ze swoim przeznaczeniem. Nie należy używać urządzenia w celach innych niż określono w instrukcji.
- Nie wolno korzystać z urządzenia, jeśli jakakolwiek część jest uszkodzona lub wadliwa. Jeśli urządzenie jest uszkodzone lub wadliwe, należy niezwłocznie wymienić urządzenie.

Czyszczenie i konserwacja

Ostrzeżenie!
- Nie używać do czyszczenia rozpuszczalników ani materiałów ściernych.
- Nie czyścić wewnętrznej strony urządzenia.
- Nie podejmować prób naprawy urządzenia. Jeśli urządzenie nie działa poprawnie, należy wymienić je na nowe urządzenie.

- Zewnętrzną stronę urządzenia czyścić miękką, wilgotną szmatką.

Popis — Čeština

Záložní baterie je přenosný, kompaktní zdroj napájení, který lze připojit k chytrému telefonu, tabletu nebo jinému USB zařízení.

1. Tlačítko zapnutí/vypnutí	• Stisknutím tlačítka zkontrolujete stav baterie. • Stisknutím a podržením tlačítka na 3 sekundy zapnete nebo vypnete LED světlo.
2. Ukazatel kapacity baterie Ukazatel dobíjení	• 1 světlo (zap/bliká): Baterie je nabita na 1-25%. • 2 světla (zap/bliká): Baterie je nabita na 26-50%. • 3 světla (zap/bliká): Baterie je nabita na 51-75%. • 4 světla (zap/bliká): Baterie je nabita na 76-100%.
3. LED světlo	
4. Port USB (vstup) (Micro USB)	• K dobití záložní baterie připojte USB kabel k USB portu záložní baterie a PC nebo nabíječky.
5. USB port (výstup pro tablety) 6. USB port (výstup pro chytré telefony)	• K dobití mobilního zařízení připojte USB kabel k USB portu záložní baterie a mobilního zařízení.

Technické údaje

Vstupní napětí (nabíjení přes USB)	DC 5 V / 1 A
Výstupní napětí	DC 5 V / 2,1 A + DC 5 V / 1 A
Kapacita	7500 mAh
Doba nabíjení	9-10 hodiny
Provozní teplota	0 °C ~ 45 °C

Bezpečnost

CAUTION
RISK OF ELECTRIC SHOCK
DO NOT OPEN

- Abyste snížili riziko úrazu elektrickým proudem, měl by být v případě potřeby tento výrobek otevřen pouze autorizovaným technikem.
- Dojde-li k závadě, odpojte výrobek ze sítě a od jiných zařízení.

- Před použitím si pozorně přečtěte příručku. Příručku uschovejte pro pozdější použití.
- Zařízení používejte pouze k jeho zamýšleným účelům. Nepoužívejte zařízení k jiným účelům, než je popsáno v příručce.
- Nepoužívejte zařízení, pokud je jakákoli část poškozená nebo vadná. Pokud je zařízení poškozené nebo vadné, okamžitě jej vyměňte.

Čištění a údržba

Upozornění!
- Nepoužívejte čisticí rozpouštědla ani abrazivní čisticí prostředky.
- Nečistěte vnitřek zařízení.
- Nepokoušejte se zařízení opravovat. Pokud zařízení nepracuje správně, vyměňte jej za nové zařízení.

- Venek zařízení očistěte měkkým, suchým hadříkem.

Leírás — Magyar

A külső akkumulátor olyan hordozható, kompakt áramforrás, amelyet okostelefonokhoz, tabletekhez és más USB eszközökhöz csatlakoztathat.

1. Be-/kikapcsoló gomb	• Nyomja meg ezt a gombot az akkumulátor töltöttségének ellenőrzéséhez. • Nyomja le és tartsa lenyomva 3 másodpercig a gombot a LED világítás be- és kikapcsolásához.
2. Akkumulátor töltöttség jelző Töltés jelző	• 1 lámpa (világít/villog): Az akkumulátor töltöttségi szintje: 1-25%. • 2 lámpa (világít/villog): Az akkumulátor töltöttségi szintje: 26–50%. • 3 lámpa (világít/villog): Az akkumulátor töltöttségi szintje: 51-75%. • 4 lámpa (világít/villog): Az akkumulátor töltöttségi szintje: 76–100%.
3. LED fényforrás	
4. USB csatlakozó (bemeneti) (Micro USB)	• A power bank feltöltéséhez egy USB kábellel kösse össze a power bank USB csatlakozóját egy számítógép vagy töltő USB csatlakozójával.
5. USB csatlakozó (kimenet tabletek töltéséhez) 6. USB csatlakozó (kimenet okostelefonok töltéséhez)	• Mobileszköz feltöltéséhez egy USB kábellel kösse össze a power bank USB csatlakozóját a mobileszköz USB csatlakozójával.

Műszaki adatok

Bemenőfeszültség (USB töltés)	DC 5 V / 1 A
Kimenőfeszültség	DC 5 V / 2.1 A + DC 5 V / 1 A
Teljesítmény	7500 mAh
Töltési idő	9-10 óra
Működési hőmérséklet	0 °C ~ 45 °C

Biztonság

CAUTION
RISK OF ELECTRIC SHOCK
DO NOT OPEN

- Az áramütés veszélyének csökkentése érdekében ezt a terméket kizárólag a márkaszerviz képviselője nyithatja fel.
- Hiba esetén húzza ki a termék csatlakozóját a konnektorból, és kösse le más berendezésekről.

- A használat előtt figyelmesen olvassa el a kézikönyvet. Tegye el a kézikönyvet, hogy szükség esetén belenézhessen.
- Csak rendeltetése szerint használja a készüléket. Ne használja a készüléket a kézikönyvben feltüntetettől eltérő célra.
- Ne használja a készüléket, ha valamely része sérült vagy meghibásodott. A sérült vagy meghibásodott készüléket azonnal javíttassa meg, vagy cseréltesse ki.

Tisztítás és karbantartás

Figyelmeztetés!
- Tisztító- és súrolószerek használatát mellőzze.
- Ne tisztítsa a készülék belsejét.
- Ne próbálja megjavítani a készüléket. Ha a készülék nem működik megfelelően, cserélje le egy új készülékre.

- Törölje át a készülék külső felületeit egy puha, nedves törlőkendővel.

Descrierea — Română

Acumulatorul extern este o sursă electrică portabilă şi compactă ce poate fi conectată la smartphone-uri, tablete sau alte dispozitive USB.

1. Buton pornire/oprire	• Apăsaţi butonul pentru a verifica nivelul bateriei. • Apăsaţi prelungit butonul timp de 3 secunde pentru a opri sau opri LED-ul.
2. Indicator capacitate baterie Indicator încărcare	• 1 lumină (pornit/intermitent): Bateria este încărcată la 1%-25%. • 2 lumini (pornit/intermitent): Bateria este încărcată la 26%-50%. • 3 lumini (pornit/intermitent): Bateria este încărcată la 51%-75%. • 4 lumini (pornit/intermitent): Bateria este încărcată la 76%-100%.
3. Lumină LED	
4. Port USB (intrare) (Micro USB)	• Pentru a încărca acumulatorul extern, conectaţi un cablu USB la portul USB al acumulatorului extern şi la cel al PC-ului sau încărcătorului.
5. Port USB (ieşire pentru tablete) 6. Port USB (ieşire pentru smartphone-uri)	• Pentru a încărca un dispozitiv mobil, conectaţi un cablu USB la portul USB al acumulatorului extern şi la cel al dispozitivului mobil.

Specificaţii tehnice

Tensiune intrare (încărcare prin USB)	CC 5 V / 1 A
Tensiune de ieşire	CC 5 V / 2,1 A + CC 5 V / 1 A
Capacitate	7500 mAh
Durata încărcării	9-10 ore
Temperatura de funcţionare	0 °C ~ 45 °C

Siguranţă

CAUTION
RISK OF ELECTRIC SHOCK
DO NOT OPEN

- Pentru a se reduce pericolul de electrocutare, acest produs va fi desfăcut numai de către un tehnician avizat, când este necesară depanarea.
- Deconectaţi produsul de la priza de reţea sau alte echipamente în cazul apariţiei unei probleme.

- Citiţi manualul cu atenţie înainte de utilizare. Păstraţi manualul pentru consultări ulterioare.
- Utilizaţi dispozitivul numai în scopurile prevăzute. Nu utilizaţi dispozitivul în alte scopuri decât cele descrise în manual.
- Nu utilizaţi dispozitivul dacă are piese deteriorate sau defecte. Dacă dispozitivul este deteriorat sau defect, înlocuiţi imediat dispozitivul.

Curăţarea şi întreţinerea

Avertisment!
- Nu folosiţi solvenţi sau agenţi de curăţare abrazivi.
- Nu curăţaţi interiorul dispozitivului.
- Nu încercaţi să reparaţi dispozitivul. Dacă dispozitivul nu funcţionează corect, înlocuiţi-l cu unul nou.

- Curăţaţi exteriorul dispozitivului cu o cârpă umedă şi moale.

Описание — Русский

Дополнительный аккумулятор — это портативный компактный источник питания, который можно подключать к смартфонам, планшетам или другим USB-устройствам.

1. Кнопка вкл./выкл.	• Нажмите кнопку для проверки уровня заряда аккумулятора. • Для включения или выключения светодиодного индикатора нажмите и удерживайте кнопку в течение 3 секунд.
2. Индикатор заряда аккумулятора Индикатор зарядки	• 1 индикатор (вкл/мигает): Аккумулятор заряжен на 1%-25%. • 2 индикатора (вкл/мигает): Аккумулятор заряжен на 26%-50%. • 3 индикатора (вкл/мигает): Аккумулятор заряжен на 51%-75%. • 4 индикатора (вкл/мигает): Аккумулятор заряжен на 76%-100%.
3. Светодиодный индикатор	
4. USB-порт (вход) (Micro USB)	• Для зарядки дополнительного аккумулятора подключите USB-кабель к USB-порту дополнительного аккумулятора и компьютеру или зарядному устройству.
5. USB-порт (выход для планшетных компьютеров) 6. USB-порт (выход для смартфонов)	• Для зарядки мобильного устройства подключите USB-кабель к USB-порту дополнительного аккумулятора и мобильному устройству.

Технические данные

Входное напряжение (зарядка по USB)	5 В пост. тока / 1 А
Выходное напряжение	5 В / 2,1 А пост. тока + 5 В / 1 А пост. тока
Емкость	7500 мАч
Длительность зарядки	9-10 часа
Рабочая температура	0 °C ~ 45 °C

Требования безопасности

CAUTION
RISK OF ELECTRIC SHOCK
DO NOT OPEN

- В целях предотвращения поражения электрическим током следует открывать устройство только для проведения обслуживания и только силами авторизованного персонала.
- При возникновении неполадок отключите устройство от сети и другого устройства.

- Перед началом работы внимательно прочитайте руководство. Сохраните руководство для будущего использования.
- Используйте устройство строго по назначению. Устройство должно использоваться только по прямому назначению в соответствии с руководством по эксплуатации.
- Запрещается использовать устройство с поврежденными или неисправными компонентами. Немедленно замените поврежденное или неисправное устройство.

Очистка и обслуживание

Предупреждение!
- Не производите очистку растворителями или абразивами.
- Не выполняйте очистку внутренних поверхностей устройства.
- Не пытайтесь самостоятельно ремонтировать устройство. Неправильно работающее устройство следует заменить новым.

- Очистите корпус устройства при помощи мягкой влажной ткани.

Açıklama — Türkçe

Güç bankosu, akıllı telefonlara, tabletlere veya diğer USB cihazlarına bağlanabilen, taşınabilir, kompakt bir güç kaynağıdır.

1. Açma/kapatma düğmesi	• Batarya seviyesini kontrol etmek için düğmeye basın. • LED lambasını açmak veya kapatmak için 3 saniye süreyle düğmeye basılı tutun.
2. Batarya kapasite göstergesi Şarj göstergesi	• 1 lamba (açık/yanıp sönüyor): Batarya %1 ila %25 arasında şarj oldu. • 2 lamba (açık/yanıp sönüyor): Batarya %26 ila %50 arasında şarj oldu. • 3 lamba (açık/yanıp sönüyor): Batarya %51 ila %75 arasında şarj oldu. • 4 lamba (açık/yanıp sönüyor): Batarya %76 ila %100 arasında şarj oldu.
3. LED ışık	
4. USB portu (giriş) (Mikro USB)	• Güç bankosunu şarj etmek için USB kablosunu güç bankosunun ve PC'nin veya şarj aletinin USB şarj bağlantılarına bağlayın.
5. USB bağlantı noktası (tablet çıkışı) 6. USB bağlantı noktası (akıllı telefon çıkışı)	• Mobil bir cihazı şarj etmek için USB kablosunu mobil cihazın ve güç bankosunun USB şarj bağlantılarına bağlayın.

Teknik bilgiler

Giriş voltajı (USB ile şarj)	DC 5 V / 1 A
Çıkış voltajı	DC 5 V / 2.1 A + DC 5 V / 1 A
Kapasite	7500 mAh
Şarj süresi	9-10 saat
Çalışma sıcaklığı	0 °C ~ 45 °C

Güvenlik

CAUTION
RISK OF ELECTRIC SHOCK
DO NOT OPEN

- Elektrik çarpma riskini azaltmak için servis gerekli olduğunda bu ürün sadece yetkili bir teknisyen tarafından açılmalıdır.
- Bir sorun meydana geldiğinde ürünün elektrikle ve diğer aygıtlarla olan bağlantısını kesin.

- Kullanmadan önce kılavuzu dikkatli bir şekilde okuyun. Kılavuzu daha sonra başvurmak için saklayın.
- Cihazı sadece tasarlanan amacı için kullanın. Cihazı kılavuzda açıklanan amaçların dışındaki amaçlar için kullanmayın.
- Herhangi bir parçası hasarlı veya kusurlu ise cihazı kullanmayın. Cihaz hasarlı veya kusurlu ise cihazı derhal değiştirin.

Temizlik ve bakım

Uyarı!
- Temizlik solventleri veya aşındırıcılar kullanmayın.
- Cihazın içini temizlemeyin.
- Cihazı onarmaya çalışmayın. Cihaz doğru şekilde çalışmıyorsa, yeni bir cihazla değiştirin.

- Cihazın dış tarafını yumuşak, nemli bir bezle silin.