EN Quick start guide

Solar Panel Powerbank

WCPBK80GN

For more information see the extended manual online: **ned.is/wcpbk80gn**

Intended use

The Nedis WCPBK80GN is a power bank that charges using a built-in solar panel.

This product can output energy to 5V, 6V or 12V wildlife cameras.

This product can be used by children aged from 8 years and above and persons with reduced physical, sensory or mental capabilities or lack of experience and knowledge if they have been given supervision or instruction concerning use of the product in a safe way and understand the hazards involved. Children shall not play with the product. Cleaning and user maintenance shall not be done by children without supervision.

Any modification of the product may have consequences for safety, warranty and proper functioning.

Main parts (image **A**)

❶ Solar panel
❷ Tripod mount
❸ Mounting bracket
❹ Adjustment ring
❺ Spacer
❻ Charging indicator LED
❼ 12V output
❽ 6V output
❾ 5V output
❿ 5V input
⓫ USB-A cable
⓬ USB-C cable
⓭ Extension cable
⓮ Wildlife camera cable

Safety instructions

⚠ WARNING

- Ensure you have fully read and understood the instructions in this document before you install or use the product. Keep the packaging and this document for future reference.
- Retain the original product literature for future reference.
- Only use the product as described in this document.
- Do not use the product if a part is damaged or defective. Always replace a damaged or defective product immediately.
- Do not drop the product and avoid bumping.
- This product may only be serviced by a qualified technician for maintenance to reduce the risk of electric shock.
- The product is delivered with a partially charged battery. For optimal battery life, fully charge the battery before first use.
- In the event of a cell leaking, do not allow the liquid to come in contact with the skin or eyes. If contact has been made, wash the affected area with copious amounts of water and seek medical advice.
- This product is equipped with a non-removable internal battery. Do not attempt to replace the battery yourself.
- Only power the product with the voltage corresponding to the markings on the product.
- During charging the product must be placed in a well-ventilated area.
- When charging, do not place the product on flammable materials such as rugs, carpets or bedding.
- Disconnect the product from the power outlet and other equipment if problems occur.
- Do not open the product.
- Keep the product out of reach from children.
- Only use the provided charging cable.

Mounting the product (image **B** & **C**)

1. Place the product within 3 meters of the camera on a location with the most sun during the day.

Follow steps 2 - 8 for stone/concrete surfaces.
Continue to step 5 for wood surfaces.

2. Mark the drill holes with a pencil using the mounting bracket **A**❸.
3. Drill three holes.
4. Insert suitable plugs.
5. Place the nut around the spacer **A**❺.
6. Fasten the mounting bracket **A**❸ with the screws.
7. Screw the spacer **A**❺ into the tripod mount **A**❷.
8. Tighten the adjustment ring **A**❹ to secure the solar panel **A**❶.

Charging the power bank

ⓘ You can charge the product in two ways.

For charging via the solar panel:

1. Place the product on a location with the most sun during the day. Point the solar panel **A**❶ towards the sun.

ⓘ The charging indicator LED **A**❻ lights up blue to indicate that the product is charging using the solar panel **A**❶.

For charging via the USB charging cable:

⚠ Only use the provided charging cable.

1. Insert the USB-A cable **A**⓫ or the USB-C cable **A**⓬ into the 5V input port **A**❿.
2. Insert the other end of the USB-A cable **A**⓫ or the USB-C cable **A**⓬ into a 5V/1A power adapter.
3. Plug the power adapter into a power outlet.

ⓘ The charging indicator LED **A**❻ lights up red to indicate that the product is charging using the 5V input port **A**❿.

⚠ To extend the lifetime of the battery, charge the product periodically if it is left unused for extended periods.

Charging your device

1. Insert one end of the extension cable **A**⓭ into the 5V, 6V or 12V output port **A**❼❽❾.
2. Connect the other end of the extension cable **A**⓭ to the wildlife camera cable **A**⓮.
3. Connect the other end of the wildlife camera cable **A**⓮ into your device.

Disposal

The product is designated for separate collection at an appropriate collection point. Do not dispose of the product with household waste.
For more information, contact the retailer or the local authority responsible for the waste management.

DE Kurzanleitung

Solarpanel-Powerbank

WCPBK80GN

Weitere Informationen finden Sie in der erweiterten Anleitung online: **ned.is/wcpbk80gn**

Bestimmungsgemäße Verwendung

Die Nedis WCPBK80GN ist eine Powerbank, die über ein eingebautes Solarpanel aufgeladen wird.

Dieses Produkt kann Strom für 5V-, 6V- oder 12V-Wildtierkameras liefern.

Kinder ab dem achten Lebensjahr und Personen mit eingeschränkten körperlichen, sensorischen oder geistigen Fähigkeiten oder ohne ausreichende Erfahrung und Kenntnis dürfen dieses Produkt nur dann verwenden, wenn sie beaufsichtigt werden oder in die sichere Benutzung des Produkts eingewiesen wurden und die bestehenden Gefahren verstehen. Kinder dürfen nicht mit dem Produkt spielen. Reinigung und Wartung durch den Benutzer dürfen nicht von unbeaufsichtigten Kindern durchgeführt werden.

Jegliche Modifikation des Produkts kann Folgen für die Sicherheit, Garantie und ordnungsgemäße Funktionalität haben.

Hauptbestandteile (Abbildung **A**)

❶ Solarpanel
❷ Stativanschluss
❸ Montagehalterung
❹ Einstellring
❺ Abstandshalter
❻ Ladeanzeige-LED
❼ 12V Ausgabe
❽ 6V Ausgabe
❾ 5V Ausgabe
❿ 5V Eingang
⓫ USB-A-Kabel
⓬ USB-C-Kabel
⓭ Verlängerungskabel
⓮ Wildtierkamerakabel

Sicherheitshinweise

⚠ WARNUNG

- Vergewissern Sie sich, dass Sie die Anweisungen in diesem Dokument vollständig gelesen und verstanden haben, bevor Sie das Produkt installieren oder verwenden. Heben Sie die Verpackung und dieses Dokument zum späteren Nachschlagen auf.
- Bewahren Sie die Original-Produktliteratur zum späteren Nachschlagen auf.
- Verwenden Sie das Produkt nur wie in diesem Dokument beschrieben.
- Verwenden Sie das Produkt nicht, wenn ein Teil beschädigt ist oder es einen Mangel aufweist. Ersetzen Sie ein beschädigtes oder defektes Produkt stets unverzüglich.
- Lassen Sie das Produkt nicht herunterfallen und vermeiden Sie Kollisionen.
- Dieses Produkt darf nur von einem ausgebildeten Techniker gewartet werden, um die Gefahr eines Stromschlags zu reduzieren.
- Das Produkt wird mit einer teilweise geladenen Batterie geliefert. Für eine optimale Batterielebensdauer laden Sie den Akku vor der ersten Verwendung vollständig auf.
- Im Falle eines Auslaufens der Batterie darf die Flüssigkeit keinesfalls mit der Haut oder den Augen in Kontakt kommen. Sollte es dennoch zu Kontakt kommen, waschen Sie den betroffenen Bereich mit reichlich Wasser ab und holen Sie ärztlichen Rat ein.
- Dieses Produkt ist mit einem nicht austauschbaren internen Akku ausgestattet. Versuchen Sie nicht, den Akku selbst auszutauschen.
- Betreiben Sie das Produkt nur mit der auf der Kennzeichnung auf dem Produkt angegebenen Spannung.
- Während des Ladevorgangs muss das Produkt in einem gut belüfteten Bereich platziert werden.
- Legen Sie das Produkt beim Aufladen nicht auf brennbare Materialien wie Teppiche, Läufer oder Bettwäsche.
- Trennen Sie das Produkt vom Stromanschluss und anderer Ausrüstung, falls Probleme auftreten.
- Öffnen Sie das Produkt nicht.
- Halten Sie das Produkt stets von Kindern fern.
- Verwenden Sie nur das mitgelieferte Ladekabel.

Montage des Produkts (Abbildung **B** & **C**)

1. Stellen Sie das Produkt im Umkreis von 3 Metern um die Kamera an einer Position auf, an der tagsüber die meiste Sonne scheint.

Befolgen Sie die Schritte 2 – 8 für Stein-/Betonoberflächen. Für Holzoberflächen fahren Sie mit Schritt 5 fort.

2. Markieren Sie die Bohrlöcher der Montagehalterung **A**❸ mit einem Stift.
3. Bohren Sie drei Löcher.
4. Setzen Sie geeignete Dübel ein.
5. Legen Sie die Mutter um den Abstandshalter **A**❺.
6. Befestigen Sie die Halterung **A**❸ mit den Schrauben.
7. Schrauben Sie den Abstandshalter **A**❺ auf die Stativhalterung **A**❷.
8. Ziehen Sie den Einstellring **A**❹ fest, um das Solarpanel **A**❶ zu fixieren.

Aufladen der Powerbank

ⓘ Sie können das Produkt auf zwei Arten aufladen.

Zum Aufladen über das Solarpanel:

1. Stellen Sie das Produkt an einer Position auf, an der tagsüber die meiste Sonne scheint. Richten Sie das Solarpanel **A**❶ auf die Sonne aus.

ⓘ Die Ladeanzeige-LED **A**❻ leuchtet blau auf, um anzuzeigen, dass das Produkt über das Solarpanel **A**❶ lädt.

Zum Laden über das USB-Ladekabel:

⚠ Verwenden Sie nur das mitgelieferte Ladekabel.

1. Schließen Sie das USB-A-Kabel **A**⓫ oder das USB-C-Kabel **A**⓬ an den 5V-Eingangsanschluss **A**❿ an.
2. Stecken Sie das andere Ende des USB-A-Kabels **A**⓫ oder das USB-C-Kabel **A**⓬ in ein 5V/1A Netzteil.
3. Stecken Sie das Netzteil in eine Steckdose.

ⓘ Die Ladeanzeige-LED **A**❻ leuchtet rot auf, um anzuzeigen, dass das Produkt über den 5V-Eingangsanschluss **A**❿ lädt.

⚠ Um die Lebensdauer des Akkus zu erhöhen, sollte das Produkt regelmäßig aufgeladen werden, wenn es über einen längeren Zeitraum nicht genutzt wird.

Laden Ihres Geräts

1. Stecken Sie ein Ende des Verlängerungskabels **A**⓭ in den 5V-, 6V- oder 12V-Ausgangsanschluss **A**❼❽❾.
2. Schließen Sie das andere Ende des Verlängerungskabels **A**⓭ am Wildtierkamerakabel **A**⓮ an.
3. Verbinden Sie das andere Ende des Wildtierkamerakabels **A**⓮ mit Ihrem Gerät.

Entsorgung

Dieses Produkt muss an einer entsprechenden Sammelstelle zur Entsorgung abgegeben werden. Entsorgen Sie das Produkt nicht mit dem Haushaltsabfall.
Weitere Informationen erhalten Sie beim Verkäufer oder der für die Abfallwirtschaft verantwortlichen örtlichen Behörde.

FR Guide de démarrage rapide

Batterie externe à panneau solaire

WCPBK80GN

Pour plus d'informations, consultez le manuel détaillé en ligne : **ned.is/wcpbk80gn**

Utilisation prévue

La Nedis WCPBK80GN est une batterie externe qui se recharge à l'aide d'un panneau solaire intégré.

Ce produit peut fournir de l'énergie à des caméras animalières 5 V, 6 V ou 12 V.

Ce produit peut être utilisé par des enfants âgés de 8 ans et plus ainsi que des personnes ayant des capacités physiques, sensorielles ou mentales réduites ou manquant d'expérience et de connaissances s'ils sont supervisés ou ont reçu des instructions sur l'utilisation du produit en toute sécurité et comprennent les dangers impliqués.

Les enfants ne doivent pas jouer avec le produit.

Le nettoyage et la maintenance ne doivent pas être effectués par des enfants sans surveillance.

Toute modification du produit peut avoir des conséquences sur la sécurité, la garantie et le bon fonctionnement.

Pièces principales (image **A**)

❶ Panneau solaire
❷ Monture de trépied
❸ Support de montage
❹ Bague de réglage
❺ Entretoise
❻ Voyant LED de charge
❼ Sortie 12 V
❽ Sortie 6 V
❾ Sortie 5 V
❿ Entrée 5 V
⓫ Câble USB-A
⓬ Câble USB-C
⓭ Câble d'extension
⓮ Câble pour caméra animalière

Consignes de sécurité

⚠ AVERTISSEMENT

- Assurez-vous d'avoir entièrement lu et compris les instructions de ce document avant d'installer ou d'utiliser le produit. Conservez l'emballage et le présent document pour référence ultérieure.
- Conservez la documentation originale du produit pour référence ultérieure.
- Utilisez le produit uniquement comme décrit dans le présent document.
- Ne pas utiliser le produit si une pièce est endommagée ou défectueuse. Toujours remplacer immédiatement un produit endommagé ou défectueux.
- Ne pas laisser tomber le produit et éviter de le cogner.
- Ce produit ne peut être réparé que par un technicien qualifié afin de réduire les risques d'électrocution.
- Le produit est livré avec une batterie partiellement chargée. Pour une durée de vie optimale de la batterie, chargez complètement la batterie avant la première utilisation.
- En cas de fuite d'une pile, ne pas laisser le liquide entrer en contact avec la peau ou les yeux. En cas de contact, lavez la zone touchée à grande eau et consultez un médecin.
- Ce produit est équipé d'une batterie interne non amovible. Ne pas tenter de remplacer la batterie vous-même.
- N'alimentez le produit qu'avec la tension correspondant aux inscriptions figurant sur le produit.
- Pendant la charge, le produit doit être placé dans un endroit bien ventilé.
- Lors de la charge, ne pas placer le produit sur des matériaux inflammables tels que des tapis, des moquettes ou de la literie.
- Débranchez le produit de la prise de courant et tout autre équipement en cas de problème.
- Ne pas ouvrir le produit.
- Gardez le produit hors de portée des enfants.
- Utilisez uniquement le câble de charge fourni.

Montage du produit (images **B** et **C**)

1. Placez le produit à moins de 3 mètres de la caméra à un endroit le plus ensoleillé pendant la journée.

Suivez les étapes 2 - 8 pour des surfaces en pierre/béton. Passez à l'étape 5 pour des surfaces en bois.

2. Marquer les trous avec un crayon en utilisant le support de montage **A**❸.
3. Percez trois trous.
4. Insérez des chevilles appropriées.
5. Mettez l'écrou autour de l'entretoise **A**❺.
6. Fixez le support de montage **A**❸ avec les vis.
7. Vissez l'entretoise **A**❺ sur le support du trépied **A**❷.
8. Serrez la bague de réglage **A**❹ pour fixer le panneau solaire **A**❶.

Charger la batterie externe

ⓘ Vous pouvez charger le produit de deux manières.

Pour recharger via le panneau solaire :

1. Placez le produit à un endroit le plus ensoleillé pendant la journée. Pointez le panneau solaire **A**❶ vers le soleil.

ⓘ Le voyant LED de charge **A**❻ s'allume en bleu pour indiquer que le produit est en cours de charge à l'aide du panneau solaire **A**❶.

Pour effectuer une charge via le câble de charge USB :

⚠ Utilisez uniquement le câble de charge fourni.

1. Insérez le câble USB-A **A**⓫ ou le câble USB-C **A**⓬ dans le port d'entrée 5 V **A**❿.
2. Insérez l'autre extrémité du câble USB-A **A**⓫ ou du câble USB-C **A**⓬ dans un adaptateur secteur 5 V/1 A.
3. Branchez l'adaptateur secteur dans une prise de courant.

ⓘ Le voyant LED de charge **A**❻ s'allume en rouge pour indiquer que le produit est en cours de charge à l'aide du port d'entrée 5 V **A**❿.

⚠ Pour prolonger la durée de vie de la batterie, chargez régulièrement le produit s'il n'est pas utilisé pendant une période prolongée.

Charger votre appareil

1. Insérez une extrémité du câble d'extension **A**⓭ dans le port de sortie 5 V, 6 V ou 12 V **A**❼❽❾.
2. Connectez l'autre extrémité du câble d'extension **A**⓭ au câble de la caméra animalière **A**⓮.
3. Connectez l'autre extrémité du câble de la caméra animalière **A**⓮ sur votre appareil.

Traitement des déchets

Le produit doit être jeté séparément des ordures ménagères dans un point de collecte approprié. Ne jetez pas le produit avec les ordures ménagères ordinaires.
Pour plus d'informations, contactez le distributeur ou l'autorité locale responsable de la gestion des déchets.

NL Snelstartgids

Powerbank met zonnepaneel

WCPBK80GN

Zie voor meer informatie de uitgebreide handleiding online: **ned.is/wcpbk80gn**

Bedoeld gebruik

De Nedis WCPBK80GN is een powerbank die wordt opgeladen met behulp van een ingebouwd zonnepaneel.

Dit product kan wildcamera's van 5 V, 6 V of 12 V voeden.

Dit product mag worden gebruikt door kinderen van 8 jaar en ouder en personen met een verminderd lichamelijk, zintuiglijk of geestelijk vermogen, of die gebrek aan ervaring of kennis hebben, als iemand die verantwoordelijk is voor hun veiligheid toezicht op hen houdt of hen is uitgelegd hoe het product veilig dient te worden gebruikt en ze begrijpen wat de potentiële risico's zijn. Kinderen mogen niet met het product spelen. De reiniging en het onderhoud door de gebruiker mogen niet worden uitgevoerd door kinderen zonder toezicht.

Elke wijziging van het product kan gevolgen hebben voor de veiligheid, garantie en correcte werking.

Belangrijkste onderdelen (afbeelding **A**)

❶ Zonnepaneel
❷ Statiefbevestiging
❸ Montagebeugel
❹ Stelring
❺ Afstandhouder
❻ Led-controlelampjes voor opladen
❼ 12 V uitgang
❽ 6 V uitgang
❾ 5 V uitgang
❿ 5 V ingang
⓫ USB-A-kabel
⓬ USB-C kabel
⓭ Verlengkabel
⓮ Wildcamerakabel

Veiligheidsvoorschriften

⚠ WAARSCHUWING

- Zorg ervoor dat u de instructies in dit document volledig gelezen en begrepen heeft voordat u het product installeert of gebruikt. Bewaar de verpakking en dit document voor toekomstig gebruik.
- Bewaar de originele productdocumentatie voor toekomstig gebruik.
- Gebruik het product alleen zoals in dit document beschreven.
- Gebruik het product niet als een onderdeel beschadigd of defect is. Vervang een beschadigd of defect product onmiddellijk.
- Laat het product niet vallen en voorkom stoten.
- Dit product mag voor onderhoud alleen worden geopend door een erkend technicus om het risico op elektrische schokken te verkleinen.
- Het product wordt met een gedeeltelijk opgeladen batterij geleverd. Voor een optimale levensduur van de batterij moet u de batterij vóór de eerste ingebruikname volledig opladen.
- Als een cel lekt, laat de vloeistof dan niet met de huid of de ogen in contact komen. Als dit toch gebeurt, moet u de vloeistof direct met veel water afspoelen en medische hulp inroepen.
- Dit product bevat een niet-verwijderbare interne batterij. Probeer niet om de batterij zelf te vervangen.
- Het product mag alleen worden gevoed met de spanning die overeenkomt met de markering op het product.
- Tijdens het laden moet het product in een goed geventileerde ruimte worden geplaatst.
- Plaats het product tijdens het opladen niet op brandbare materialen zoals tapijten, karpetten of beddengoed.
- Haal de stekker van het product uit het stopcontact en ontkoppel het van andere apparatuur als er zich problemen voordoen.
- Open het product niet.
- Houd het product buiten bereik van kinderen.
- Gebruik alleen de meegeleverde-oplaadkabel.

Montage van het product (afbeelding **B** + **C**)

1. Plaats het product binnen 3 meter van de camera op een plek die gedurende de dag de meeste zon opvangt.

Volg stappen 2 - 8 voor stenen/betonnen oppervlakken. Ga verder met stap 5 voor houten oppervlakken.

2. Markeer de boorgaten met een potlood met behulp van de montagebeugel **A**❸.
3. Boor drie gaten.
4. Plaats geschikte pluggen.
5. Plaats de moer rondom de afstandhouder **A**❺.
6. Bevestig de montagebeugel **A**❸ met de schroeven.
7. Schroef de afstandhouder **A**❺ in de statiefbevestiging **A**❷.
8. Draai de stelring **A**❹ om het zonnepaneel **A**❶ te bevestigen.

De powerbank opladen

ⓘ U kunt het product op twee manieren opladen.

Voor opladen via het zonnepaneel:

1. Plaats het product op een plek die gedurende de dag de meeste zon opvangt. Richt het zonnepaneel **A**❶ naar de zon.

ⓘ Het laadindicatielampje **A**❻ gaat blauw branden om aan te geven dat het product aan het opladen is met behulp van het zonnepaneel **A**❶.

Voor opladen via de USB-oplaadkabel:

⚠ Gebruik alleen de meegeleverde-oplaadkabel.

1. Steek de USB-A-kabel **A**⓫ of de USB-C-kabel **A**⓬ in de 5V-ingangspoort **A**❿.
2. Steek het andere uiteinde van de USB-A-kabel **A**⓫ of de USB-C-kabel **A**⓬ in een 5V/1A-voedingsadapter.
3. Sluit de voedingsadapter aan op een stopcontact.

ⓘ Het laadindicatielampje **A**❻ gaat rood branden om aan te geven dat het product wordt opgeladen met behulp van de 5V-ingangspoort **A**❿.

⚠ Om de levensduur van de batterij te verlengen, laad het product regelmatig op als u het langere tijd niet gebruikt.

Uw apparaat opladen

1. Steek een uiteinde van de verlengkabel **A**⓭ in de 5V-, 6V- of 12V-uitgangspoort **A**❼❽❾.
2. Koppel het andere uiteinde van de verlengkabel **A**⓭ met de wildcamerakabel **A**⓮.
3. Steek het andere uiteinde van de wildcamerakabel **A**⓮ in uw apparaat.

Afdanking

Het product is bestemd voor gescheiden inzameling bij een hiertoe aangewezen verzamelpunt. Werp het product niet weg bij het huishoudelijk afval.
Neem voor meer informatie contact op met de detailhandelaar of de lokale overheid die verantwoordelijk is voor het afvalbeheer.

IT Guida rapida all'avvio

Power bank solare

WCPBK80GN

Per maggiori informazioni vedere il manuale esteso online: **ned.is/wcpbk80gn**

Uso previsto

Nedis WCPBK80GN è un power bank che ricarica grazie all'uso di un pannello solare integrato.

Il prodotto può fornire energia in uscita a fototrappole da 5V, 6V o 12V.

Il prodotto può essere utilizzato da bambini che hanno compiuto almeno 8 anni e da persone con capacità fisiche, sensoriali e mentali ridotte o che non dispongono di esperienza e conoscenza in materia solo se monitorati o istruiti sull'uso sicuro del prodotto e solo se in grado di capire i rischi connessi. I bambini non devono giocare con il prodotto. Le operazioni di pulizia e manutenzione non possono essere effettuate da bambini non sorvegliati.

Eventuali modifiche al prodotto possono comportare conseguenze per la sicurezza, la garanzia e il corretto funzionamento.

Parti principali (immagine **A**)

❶ Pannello solare
❷ Treppiede
❸ Staffa di montaggio
❹ Ghiera di registrazione
❺ Distanziale
❻ Spia LED di ricarica
❼ Uscita da 12 V
❽ Uscita da 6 V
❾ Uscita da 5 V
❿ Ingresso da 5 V
⓫ Cavo USB-A
⓬ Cavo USB-C
⓭ Prolunga
⓮ Cavo per fototrappola

Istruzioni di sicurezza

⚠ ATTENZIONE

- Assicurarsi di aver letto e compreso pienamente le istruzioni presenti nel documento prima di installare o utilizzare il prodotto. Conservare la confezione e il presente documento per farvi riferimento in futuro.
- Conservare la documentazione originale del prodotto per farvi riferimento in futuro.
- Utilizzare il prodotto solo come descritto nel presente documento.
- Non utilizzare il prodotto se una parte è danneggiata o difettosa. Sostituire immediatamente un prodotto danneggiato o difettoso.
- Non far cadere il prodotto ed evitare impatti.
- Il prodotto può essere riparato e sottoposto a manutenzione esclusivamente da un tecnico qualificato per ridurre il rischio di scosse elettriche.
- Il prodotto viene consegnato con una batteria parzialmente carica. Per una durata ottimale della batteria, caricarla completamente prima del primo utilizzo.
- In caso di perdita di una cella, non lasciare che il liquido venga in contatto con la pelle o con gli occhi. In caso di contatto, lavare l'area in questione con acqua abbondante e rivolgersi a un medico.
- Questo prodotto è dotato di una batteria interna non rimovibile. Non cercare di sostituire la batteria da sé.
- Alimentare il prodotto esclusivamente con la tensione corrispondente ai contrassegni sul prodotto.
- Durante la carica, il prodotto deve trovarsi in un'area ben ventilata.
- Durante la ricarica, non poggiare il prodotto su materiali infiammabili come tappeti, moquette o lenzuola.
- Scollegare il prodotto dalla presa elettrica e da altre apparecchiature se si verificano problemi.
- Non aprire il prodotto.
- Tenere il prodotto lontano dalla portata dei bambini.
- Utilizzare esclusivamente il cavo di ricarica fornito in dotazione.

Montaggio del prodotto (immagine **B** e **C**)

1. Posizionare il prodotto a una distanza massima di 3 metri dalla telecamera in un punto con la massima esposizione solare durante il giorno.

Seguire i passaggi 2 - 8 per le superfici in pietra/cemento. Proseguire con il passaggio 5 per le superfici in legno.

2. Contrassegnare con una matita i fori da praticare, utilizzando la staffa di montaggio **A**❸.
3. Praticare i tre fori.
4. Inserire i tasselli adatti.
5. Posizionare il dado intorno al distanziale **A**❺.
6. Fissare la staffa di montaggio **A**❸ con le viti.
7. Avvitare il distanziale **A**❺ al supporto per treppiede **A**❷.
8. Stringere la ghiera di registrazione **A**❹ per fissare il pannello solare **A**❶.

Come ricaricare il power bank

ⓘ Il prodotto può essere ricaricato in due modi.

Per ricaricare tramite il pannello solare:

1. Posizionare il prodotto in un punto con la massima esposizione solare durante il giorno. Puntare il pannello solare **A**❶ verso il sole.

ⓘ L'indicatore LED di ricarica **A**❻ diventa blu a indicare che il prodotto si sta ricaricando con l'uso del pannello solare **A**❶.

Ricarica con cavo USB:

⚠ Utilizzare esclusivamente il cavo di ricarica fornito in dotazione.

1. Inserire il cavo USB-A **A**⓫ o il cavo USB-C **A**⓬ nella porta di ingresso da 5V **A**❿.
2. Inserire l'altra estremità del cavo USB-A **A**⓫ o il cavo USB-C **A**⓬ in un adattatore di alimentazione da 5V/1A.
3. Collegare l'adattatore di alimentazione in una presa elettrica.

ⓘ L'indicatore LED di ricarica **A**❻ diventa rosso a indicare che il prodotto si sta ricaricando con l'uso della porta di ingresso da 5V **A**❿.

⚠ Per prolungare la durata della batteria, ricaricare il prodotto periodicamente se viene lasciato inutilizzato per periodi prolungati.

Come ricaricare il proprio dispositivo

1. Inserire un'estremità della prolunga **A**⓭ nella porta di uscita da 5V, 6V o 12V **A**❼❽❾.
2. Collegare l'altra estremità della prolunga **A**⓭ al cavo per la fototrappola **A**⓮.
3. Collegare l'altra estremità del cavo per la fototrappola **A**⓮ al proprio dispositivo.

Smaltimento

Questo prodotto è soggetto a raccolta differenziata nei punti di raccolta appropriati. Non smaltire il prodotto con i rifiuti domestici.
Per maggiori informazioni, contattare il rivenditore o le autorità locali responsabili per la gestione dei rifiuti.

ES Guía de inicio rápido

Batería externa de panel solar

WCPBK80GN

Para más información, consulte el manual ampliado en línea: **ned.is/wcpbk80gn**

Uso previsto por el fabricante

WCPBK80GN de Nedis es una batería externa que se carga con un panel solar incorporado.

Este producto puede generar energía para cámaras de fototrampeo de 5V, 6V o 12V.

Este producto lo pueden utilizar niños a partir de 8 años y adultos con capacidades físicas, sensoriales o mentales reducidas o que no tengan experiencia o conocimientos, siempre y cuando se les haya explicado cómo usar el producto de forma segura y los riesgos que implica o se les supervise.

Los niños no deben jugar con el producto. Los niños no deben realizar las tareas de limpieza ni mantenimiento sin supervisión.

Cualquier modificación del producto puede tener consecuencias para la seguridad, la garantía y el funcionamiento adecuado.

Partes principales (imagen **A**)

❶ Panel solar
❷ Rosca para trípode
❸ Soporte de montaje
❹ Anillo de ajuste
❺ Separador
❻ Indicador LED de carga en curso
❼ Salida de 12 V
❽ Salida de 6 V
❾ Salida de 5 V
❿ Entrada de 5V
⓫ Cable USB-A
⓬ Cable USB-C
⓭ Alargador
⓮ Cable de cámara de fototrampeo

Instrucciones de seguridad

⚠ ADVERTENCIA

- Asegúrese de que ha leído y entendido completamente las instrucciones en este documento antes de instalar o utilizar el producto. Guarde el embalaje y este documento para futuras consultas.
- Conserve la documentación original del producto para futuras referencias.
- Utilice el producto únicamente tal como se describe en este documento.
- No use el producto si alguna pieza está dañada o presenta defectos. Sustituya siempre inmediatamente un producto dañado o defectuoso.
- No deje caer el producto y evite que sufra golpes.
- Este producto solo puede recibir servicio de un técnico cualificado para su mantenimiento para así reducir el riesgo de descargas eléctricas.
- El producto se entrega con una batería parcialmente cargada. Para una duración óptima de la batería, cárguela por completo antes de utilizarla por primera vez.
- En el supuesto de una fuga de la pila, no permita que el líquido entre en contacto con la piel o los ojos. Si se ha producido el contacto, lave la zona afectada con agua abundante y consulte a un médico.
- Este producto está equipado con una batería interna no extraíble. No intente sustituir la batería por su cuenta.
- Conecte el producto solamente con la tensión correspondiente a las marcas en el mismo.
- Durante la carga, el producto debe colocarse en una zona bien ventilada.
- Al cargar, no coloque el producto cerca de materiales inflamables, como ropa de cama, alfombrillas o alfombras.
- Desconecte el producto de la toma de corriente y de otros equipos si surgen problemas.
- No abra el producto.
- Mantenga el producto fuera del alcance de los niños.
- Utilice solamente el cable de carga proporcionado.

Montaje del producto (imagen **B** y **C**)

1. Coloque el producto a menos de 3 metros de la cámara en un lugar con la mayor cantidad de sol durante el día.

Siga los pasos 2 - 8 para superficies de piedra/hormigón. Continúe al paso 5 para superficies de madera.

2. Marque los orificios de taladrado con un lápiz utilizando el soporte de montaje **A**❸.
3. Taladre tres orificios.
4. Inserte tacos apropiados.
5. Coloque la tuerca alrededor del separador **A**❺.
6. Fije el soporte de montaje **A**❸ con los tornillos.
7. Fije el separador **A**❺ en el soporte de trípode **A**❷.
8. Apriete el anillo de ajuste **A**❹ para fijar el panel solar **A**❶.

Cómo cargar el banco de energía

ⓘ Puede cargar el producto de dos formas.

Para cargar mediante el panel solar:

1. Coloque el producto en un lugar muy soleado durante el día. Oriente el panel solar **A**❶ hacia el sol.

ⓘ El indicador LED de carga **A**❻ se ilumina en azul para indicar que el producto se está cargando con el panel solar **A**❶.

Carga mediante el cable de carga USB:

⚠ Utilice solamente el cable de carga proporcionado.

1. Inserte el cable USB-A **A**⓫ o el cable USB-C **A**⓬ en el puerto de entrada de 5V **A**❿.
2. Inserte el otro extremo del cable USB-A **A**⓫ o el cable USB-C **A**⓬ en un adaptador de corriente de 5V/1A.
3. Enchufe el adaptador de corriente a una toma de corriente.

ⓘ El indicador LED de carga **A**❻ se ilumina en rojo para indicar que el producto se está cargando por el puerto de entrada de 5V **A**❿.

⚠ Para ampliar la vida útil de la batería, cargue el producto periódicamente si no va a utilizarlo durante largos periodos de tiempo.

Cargar el dispositivo

1. Inserte un extremo del alargador **A**⓭ en el puerto de salida de 5V, 6V o 12V **A**❼❽❾.
2. Conecte el otro extremo del alargador **A**⓭ al cable de la cámara de fototrampeo **A**⓮.
3. Conecte el otro extremo del cable de la cámara de fototrampeo **A**⓮ a su dispositivo.

Eliminación

El producto está diseñado para desecharlo por separado en un punto de recogida adecuado. No se deshaga del producto con la basura doméstica.
Para obtener más información, póngase en contacto con el vendedor o la autoridad local responsable de la eliminación de residuos.

PT Guia de iniciação rápida

Powerbank com painel solar

WCPBK80GN

Para mais informações, consulte a versão alargada do manual on-line: **ned.is/wcpbk80gn**

Utilização prevista

O WCPBK80GN da Nedis é uma powerbank que carrega através de um painel solar integrado.

Este produto pode fornecer energia a câmaras de captação da vida selvagem de 5V, 6V ou 12V.

Este produto pode ser utilizado por crianças com idade igual ou superior a 8 anos e por pessoas com capacidades físicas, sensoriais ou mentais reduzidas ou com falta de experiência e conhecimento, desde que tenham recebido supervisão ou instruções relativas à utilização segura do produto e compreendam os perigos envolvidos. As crianças não devem brincar com o produto. A limpeza e a manutenção destinadas ao utilizador não devem ser efetuadas por crianças sem supervisão.

Qualquer alteração do produto pode ter consequências em termos de segurança, garantia e funcionamento adequado.

Peças principais (imagem **A**)

❶ Painel solar
❷ Tripé
❸ Suporte de montagem
❹ Anel de ajuste
❺ Espaçador
❻ LED indicador de carga
❼ Saída de 12V
❽ Saída de 6V
❾ Saída de 5V
❿ Entrada de 5V
⓫ Cabo USB-A
⓬ Cabo USB-C
⓭ Cabo de extensão
⓮ Cabo para câmara de captação da vida selvagem

Instruções de segurança

⚠ AVISO

- Certifique-se de que leu e compreendeu as instruções deste documento na íntegra antes de instalar ou utilizar o produto. Guarde a embalagem e este documento para referência futura.
- Conserve a documentação original do produto para referência futura.
- Utilize o produto apenas conforme descrito neste documento.
- Não utilize o produto caso uma peça esteja danificada ou defeituosa. Substitua sempre de imediato um produto danificado ou defeituoso.
- Não deixe cair o produto e evite impactos.
- Este produto pode ser reparado apenas por um técnico qualificado para manutenção a fim de reduzir o risco de choque elétrico.
- O produto é entregue com uma bateria parcialmente carregada. Para uma duração ótima da bateria, carregue-a totalmente antes da primeira utilização.
- Em caso de fuga de uma pilha, não permita que o líquido entre em contacto com a pele ou os olhos. Em caso de contacto, lave a área afetada com água em abundância e procure aconselhamento médico.
- Este produto está equipado com uma bateria interna não removível. Não tente substituir a bateria.
- Alimente o produto apenas com a tensão correspondente às marcações no mesmo.
- Durante o carregamento, o produto deve ser colocado numa zona bem ventilada.
- Ao carregar, não coloque o produto sobre materiais inflamáveis como tapetes, carpetes ou colchas.
- Em caso de problema, desligue o produto da tomada elétrica bem como outros equipamentos.
- Não abra o produto.
- Mantenha o produto fora do alcance das crianças.
- Utilize apenas o cabo de carregamento fornecido.

Montagem do produto (imagem **B** e **C**)

1. Coloque o produto num raio de 3 metros da câmara num local com maior exposição ao sol durante o dia.

Siga os passos 2 - 8 para superfícies em pedra/betão. Prossiga para o passo 5 para superfícies em madeira.

2. Marque os furos com um lápis usando o suporte de montagem **A**❸.
3. Faça três furos.
4. Insira fichas adequadas.
5. Coloque a porca em torno do espaçador **A**❺.
6. Aperte o suporte de montagem **A**❸ com os parafusos.
7. Aparafuse o espaçador **A**❺ no tripé de suporte **A**❷.
8. Aperte o anel de ajuste **A**❹ e fixe o painel solar **A**❶.

Carregamento da power bank

ⓘ Pode carregar o produto de duas formas.

Como carregar através do painel solar:

1. Coloque o produto no local mais exposto ao sol durante o dia. Aponte o painel solar **A**❶ em direção ao sol.

ⓘ O LED indicador de carregamento **A**❻ acende a azul para indicar que o produto está a carregar através do painel solar **A**❶.

Para carregamento através do cabo de carregamento USB:

⚠ Utilize apenas o cabo de carregamento fornecido.

1. Insira o cabo USB-A **A**⓫ ou o cabo USB-C **A**⓬ na porta de entrada de 5V **A**❿.
2. Insira a outra extremidade do cabo USB-A **A**⓫ ou do cabo USB-C **A**⓬ num adaptador de corrente de 5V/1A.
3. Ligue o adaptador de alimentação a uma tomada elétrica.

ⓘ O LED indicador de carregamento **A**❻ acende a vermelho para indicar que o produto está a carregar através da porta de entrada de 5V **A**❿.

⚠ Para aumentar a vida útil da bateria, carregue o produto periodicamente se o deixar sem utilização por longos períodos de tempo.

Carregar o seu dispositivo

1. Insira uma extremidade do cabo de extensão **A**⓭ na porta de saída de 5V, 6V ou 12V **A**❼❽❾.
2. Ligue a outra extremidade do cabo de extensão **A**⓭ ao cabo para câmara de captação da vida selvagem **A**⓮.
3. Ligue a outra extremidade do cabo para câmara de captação da vida selvagem **A**⓮ ao seu dispositivo.

Eliminação

O produto deve ser eliminado separadamente num ponto de recolha apropriado. Não elimine este produto juntamente com o lixo doméstico.
Para obter mais informações, contacte o revendedor ou o organismo local responsável pela gestão de resíduos.

SV Snabbstartsguide

Powerbank med solpaneler

WCPBK80GN

För ytterligare information, se den utökade manualen online: **ned.is/wcpbk80gn**

Avsedd användning

Nedis WCPBK80GN är en powerbank som laddar enheter med en inbyggd solpanel.

Produkten kan förse åtelkameror med 5 V-, 6 V- eller 12 V-energi.

Denna apparat kan användas av barn över åtta år och av personer med fysisk, sensorisk eller kognitiv funktionsnedsättning, eller avsaknad av erfarenhet och kunskap, om användningen sker under uppsikt eller om dessa personer erhållit instruktioner om säker användning av apparaten och är medvetna om riskerna. Barn får inte leka med produkten. Rengöring och användarunderhåll får inte utföras av barn om de inte står under uppsikt.

Modifiering av produkten kan medföra konsekvenser för säkerhet, garanti och korrekt funktion.

Huvuddelar (bild **A**)

❶ Solpanel
❷ Stativfattning
❸ Monteringsvinkel
❹ Justeringsring
❺ Mellanlägg
❻ LED-laddningsindikator
❼ 12 V-uteffekt
❽ 6 V-uteffekt
❾ 5 V-uteffekt
❿ 5 V-ineffekt
⓫ USB-A-kabel
⓬ USB-C-kabel
⓭ Förlängningssladd
⓮ Åtelkamerasladd

Säkerhetsanvisningar

⚠ VARNING

- Säkerställ att du har läst och förstått alla instruktioner i detta dokument innan du installerar och använder produkten. Behåll förpackningen och detta dokument som framtida referens.
- Spara produktens originaldokumentation för framtida konsultation.
- Använd produkten endast enligt anvisningarna i detta dokument.
- Använd inte produkten om en del är skadad eller defekt. Byt omedelbart ut en skadad eller defekt produkt.
- Tappa inte produkten och skydda den mot slag.
- Denna produkt får, för att minska risken för elchock, endast servas av en kvalificerad underhållstekniker.
- Produkten levereras med ett delvis laddat batteri. För att erhålla optimal livslängd för batteriet, ladda batteriet fullt före första användningen.
- Om ett batteri läcker, låt inte vätskan komma i kontakt med huden eller ögonen. Om kontakt har inträffat, tvätta det påverkade området med rikligt med vatten och uppsök läkare.
- Denna produkt är försedd med ett icke uttagbart internt batteri. Försök inte byta batteriet på egen hand.
- Produkten får endast anslutas till den på produkten angivna nätspänningen.
- Under laddning måste produkten placeras i ett väl ventilerat område.
- Placera inte produkten på brännbara material såsom mattor eller sängkläder under laddningen.
- Koppla bort produkten från eluttaget och annan utrustning i händelse av problem.
- Öppna inte produkten.
- Förvara produkten utom räckhåll för barn.
- Använd endast den medföljande laddningskabeln.

Montera produkten (bild **B** & **C**)

1. Placera produkten inom tre meter från en kamera på den plats som har mest sol under dagen.

Följ stegen 2 - 8 för sten-/betongytor. Fortsätt till steg 5 för träytor.

2. Markera borrhålen med en penna med hjälp av monteringsfästet **A**❸.
3. Borra tre hål.
4. Sätt i lämpliga pluggar.
5. Placera muttern runt distansbrickan **A**❺.
6. Fäst monteringsvinkeln **A**❸ med skruvarna.
7. Skruva fast distansbrickan **A**❺ i tripod-fästet **A**❷.
8. Spänn justeringsringen **A**❹ för att säkra solpanelen **A**❶.

Laddning av powerbank

ⓘ Du kan ladda produkten på två sätt.

För att ladda via solpanelen:

1. Placera produkten på den plats som har mest sol under dagen. Rikta solpanelen **A**❶ mot solen.

ⓘ Laddningsindikerings-LED-lampan **A**❻ tänds med ett blått sken och indikerar att produkten laddas med solpanelen **A**❶.

För laddning via USB-laddningskabeln:

⚠ Använd endast den medföljande laddningskabeln.

1. Anslut USB-A-kabeln **A**⓫ eller USB-C-kabeln **A**⓬ till 5 V-ingången **A**❿.
2. Anslut den andra änden på USB-A-kabeln **A**⓫ eller USB-A-kabeln **A**⓬ till en 5 V-/1 A-nätadapter.
3. Anslut nätadaptern till ett eluttag.

ⓘ Laddningsindikerings-LED-lampan **A**❻ tänds med ett rött sken och indikerar att produkten laddas via 5 V-ingången **A**❿.

⚠ För att förlänga batteriets livslängd, ladda produkten regelbundet om den inte användas under en längre tid.

Ladda din enhet

1. Ansluta ena änden på förlängningssladden **A**⓭ till 5 V-, 6 V- eller 12 V-utgången **A**❼❽❾.
2. Koppla förlängningssladdens **A**⓭ andra ände till åtelkamerasladden **A**⓮.
3. Anslut åtelkamerasladdens **A**⓮ andra ände till din enhet.

Bortskaffning

Produkten är avsedd för separat insamling vid en lämplig återvinningscentral. Släng inte denna produkt bland vanligt hushållsavfall.
För mer information, kontakta återförsäljaren eller lokal myndighet med ansvar för avfallshantering.

FI Pika-aloitusopas

Aurinkopaneelivirta-pankki

WCPBK80GN

Katso tarkemmat tiedot käyttöoppaan laajemmasta verkkoversiosta: **ned.is/wcpbk80gn**

Käyttötarkoitus

Nedis WCPBK80GN on virtapankki, joka lataa käyttäen sisäänrakennettua aurinkopaneelia.

Tämä tuote voi tuottaa energiaa 5 V:n, 6 V:n tai 12 V:n riistakameroille.

Tätä tuotetta saavat käyttää 8-vuotiaat ja sitä vanhemmat lapset ja henkilöt, joilla on heikentyneet fyysiset, aistilliset tai henkiset kyvyt tai kokemuksen ja tiedon puutetta, jos heitä valvotaan tai jos heille on annettu ohjeet tuotteen turvallisesta käytöstä ja he ymmärtävät tuotteen käyttöön liittyvät vaarat. Lapset eivät saa leikkiä tuotteella. Lapset eivät saa puhdistaa ja huoltaa tuotetta ilman valvontaa.

Tuotteen muutokset voivat vaikuttaa turvallisuuteen, takuuseen ja asianmukaiseen toimintaan.

Tärkeimmät osat (kuva **A**)

❶ Aurinkopaneeli
❷ Jalustan kiinnitys
❸ Kiinnitysteline
❹ Säätörengas
❺ Tukikappale
❻ Latauksen LED-merkkivalo
❼ 12 V lähtö
❽ 6 V lähtö
❾ 5 V lähtö
❿ 5 V tulo
⓫ USB-A-kaapeli
⓬ USB-C-kaapeli
⓭ Jatkojohto
⓮ Riistakameran johto

Solar Panel Powerbank

for 5V / 6V / 12V wildlife cams

WCPBK80GN

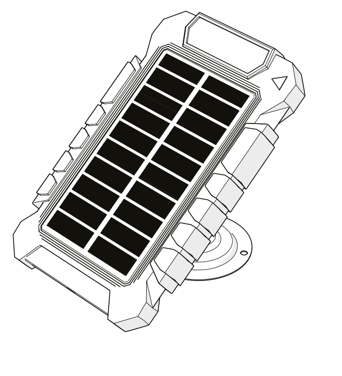

ned.is/wcpbk80gn

Nedis BV
De Tweeling 28, 5215 MC 's-Hertogenbosch
The Netherlands

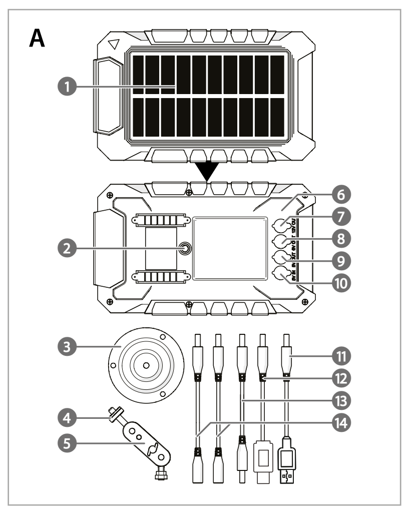

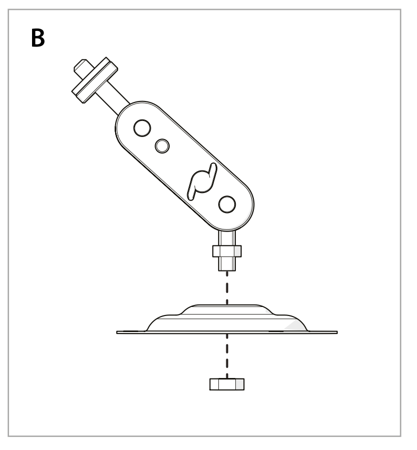

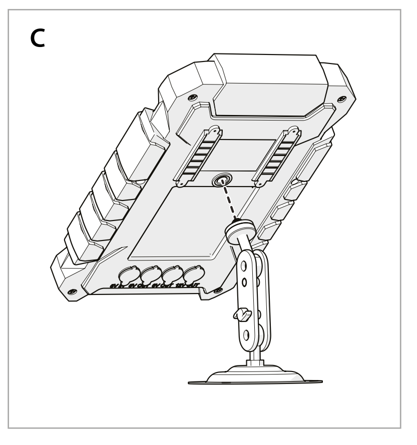

Turvallisuusohjeet

⚠ VAROITUS

- Huolehdi siitä, että olet lukenut ja ymmärtänyt tämän asiakirjan sisältämät ohjeet kokonaan ennen kuin asennat tuotteen tai käytät sitä. Säilytä pakkaus ja tämä asiakirja tulevaa tarvetta varten.
- Säilytä tuote-esitteet ja ohjeet tulevaa tarvetta varten.
- Käytä tuotetta vain tässä asiakirjassa kuvatun mukaisesti.
- Älä käytä tuotetta, jos jokin sen osa on vaurioitunut tai viallinen. Vaihda vahingoittunut tai viallinen tuote aina välittömästi.
- Varo pudottamasta ja tönäisemästä tuotetta.
- Tämän tuotteen saa huoltaa vain pätevä teknikko sähköiskun vaaran vähentämiseksi.
- Tuote toimitetaan akku osittain ladattuna. Jotta akun käyttöikä olisi mahdollisimman pitkä, lataa se täyteen ennen ensimmäistä käyttöä.
- Mikäli paristo vuotaa, älä anna nesteen joutua kosketuksiin ihon tai silmien kanssa. Jos kosketus on tapahtunut, pese kohta runsaalla vedellä ja hakeudu lääkäriin.
- Tämä tuote on varustettu kiinteällä sisäisellä akulla. Älä yritä vaihtaa akkua itse.
- Tuotteen saa kytkeä ainoastaan tuotteessa olevaa merkintää vastaavaan jännitteeseen.
- Tuote on latauksen ajaksi sijoitettava hyvin ilmastoituun paikkaan.
- Kun lataat laitteita, älä sijoita tuotetta syttyvien materiaalien, kuten mattojen ja vuodevaatteiden, päälle.
- Irrota tuote sähköpistorasiasta ja muista laitteista, jos ongelmia ilmenee.
- Älä avaa tuotetta.
- Pidä tuote poissa lasten ulottuvilta.
- Käytä vain mukana toimitettua latauskaapelia.

Tuotteen kiinnitys (kuvat **B** ja **C**)

1. Aseta tuote 3 metrin sisälle kamerasta mahdollisimman aurinkoiseen paikkaan.

Noudata vaiheita 2 – 8, jos pinta on kiveä tai betonia. Aloita vaiheesta 5, jos pinta on puuta.

2. Merkitse porausreiät lyijykynällä käyttäen apuna asennustelinettä **A**❸.
3. Poraa kolme reikää.
4. Aseta sopivat ruuvitulpat.
5. Aseta mutteri väliosan **A**❺ ympärille.
6. Kiinnitä kiinnitysteline **A**❸ ruuveilla.
7. Kierrä väliosa **A**❺ kiinni kolmijalan kiinnikkeeseen **A**❷.
8. Kiristä säätörengas **A**❹, jotta aurinkopaneeli **A**❶ pysyy tiukasti paikallaan.

Virtapankin lataaminen

ⓘ Voit ladata tuotetta kahdella tavalla.

Lataus aurinkopaneelin kautta:

1. Aseta tuote mahdollisimman aurinkoiseen paikkaan. Aseta aurinkopaneeli **A**❶ kohti aurinkoa.

ⓘ Latauksen LED-merkkivalo **A**❻ palaa sinisenä merkiksi siitä, että tuotetta ladataan aurinkopaneelilla **A**❶.

Lataaminen USB-latauskaapelilla:

⚠ Käytä vain mukana toimitettua latauskaapelia.

1. Liitä USB-A-kaapeli **A**⓫ tai USB-C-kaapeli **A**⓬ 5 V:n tuloporttiin **A**❿.
2. Liitä USB-A-kaapelin **A**⓫ tai USB-C-kaapelin **A**⓬ toinen pää 5 V:n / 1 A:n virtasovittimeen.
3. Kytke verkkovirta-adapteri pistorasiaan.

ⓘ Latauksen LED-merkkivalo **A**❻ palaa punaisena merkiksi siitä, että tuotetta ladataan käyttäen 5 V:n tuloporttia **A**❿.

⚠ Akun käyttöiän pidentämiseksi lataa tuote aika ajoin, jos sitä ei käytetä pitkään aikaan.

Laitteen lataaminen

1. Liitä jatkojohdon A⑬ toinen pää 5 V:n, 6 V:n tai 12 V:n tuloporttiin A⑦⑧⑨.
2. Liitä jatkojohdon A⑬ toinen pää riistakameran johtoon A⑭.
3. Liitä riistakameran johdon A⑭ toinen pää laitteeseesi.

Jätehuolto

Tämä tuote tulee toimittaa hävitettäväksi asianmukaiseen keräyspisteeseen. Tuotetta ei saa hävittää kotitalousjätteen mukana. Lisätietoja antaa jälleenmyyjä tai paikallinen jätehuollosta vastaava viranomainen.

NO Hurtigguide

Powerbank med solcellepanel

WCPBK80GN

For mer informasjon, se den fullstendige bruksanvisningen på nett: **ned.is/wcpbk80gn**

Tiltenkt bruk

Nedis WCPBK80GN er en powerbank som lades via det integrerte solcellepanelet.

Dette produktet kan gi strøm til viltkamera med en utgangseffekt 5 V, 6 V eller 12 V.

Dette produktet kan brukes av barn fra åtte år og oppover, og av personer med reduserte fysiske, sensoriske eller mentale evner eller manglende erfaring og kunnskap hvis de får tilsyn eller instruksjoner om bruken av apparatet på en trygg måte og er innforstått med de potensielle farene. Barn skal ikke leke med produktet. Rengjøring og vedlikehold av brukeren må ikke gjøres av barn uten oppsyn.

Eventuelle modifikasjoner av produktet kan ha konsekvenser for sikkerhet, garanti og funksjon.

Hoveddeler (bilde **A**)

① Solcellepanel
② Tripod-feste
③ Monteringsbrakett
④ Justeringsring
⑤ Avstandsstykke
⑥ Ladeindikatorlys
⑦ 12V utgangseffekt
⑧ 6V utgangseffekt
⑨ 5V utgangseffekt
⑩ 5V inngangseffekt
⑪ USB-A-kabel
⑫ USB C-kabel
⑬ Forlengelseskabel
⑭ Viltkamerakabel

Sikkerhetsinstruksjoner

⚠ ADVARSEL

- Sørg for at du har lest og forstått instruksjonene i dette dokumentet før du installerer eller bruker produktet. Ta vare på emballasjen og dette dokumentet for fremtidig referanse.
- Ta vare på den opprinnelige produktlitteraturen for fremtidig referanse.
- Produktet skal kun brukes som beskrevet i dette dokumentet.
- Ikke bruk produktet hvis det er skadet eller defekt. Bytt alltid ut et skadet eller defekt produkt med det samme.
- Ikke mist produktet, og forhindre at det slås borti andre gjenstander.
- Dette produktet skal kun håndteres av en kvalifisert tekniker for vedlikehold for å redusere risikoen for elektrisk støt.
- Produktet leveres med et delvis ladet batteri. For optimal batterilevetid, lad batteriet helt før du bruker det.
- Hvis en celle lekker, må ikke væsken komme i kontakt med hud eller øyne. Hvis det har oppstått kontakt, må du vaske det påvirkede området med rikelige mengder vann og oppsøke legehjelp.
- Dette produktet er utstyrt med et integrert batteri som ikke kan tas ut. Ikke prøv å skifte ut batteriet selv.
- Bruk kun strøm med en spenning som er i samsvar med merkingen på produktet.
- Produktet må plasseres i et godt ventilert område under lading.
- Ikke plasser produktet på brennbare materialer under lading, for eksempel pledd, tepper eller sengetøy.
- Hvis det oppstår problemer, skal du koble produktet fra strømuttaket og eventuelt annet utstyr.
- Ikke åpne produktet.
- Hold produktet utilgjengelig for barn.
- Bruk kun den medfølgende ladekabelen.

Montering av produktet (bilde **B** & **C**)

1. Plasser produktet innen 3 meters avstand fra kameraet, der det er mest sol i løpet av dagen.

Følg trinn 2 - 8 for overflater av stein/sement.
Fortsett til trinn 5 for overflater av tre.

2. Merk borehullene med en blyant ved hjelp av monteringsbraketten A③.
3. Bor tre hull.
4. Sett inn egnede plugger.
5. Legg mutteren rundt avstandsstykket A⑤.
6. Fest monteringsbraketten A③ med skruene.
7. Skru avstandsstykket A⑤ på tripodfestet A②.
8. Stram justeringsringen A④ for å feste solcellepanelet A①.

Lading av powerbanken

ⓘ Produktet kan lades på to måter.

Slik lader du via solcellepanelet:

1. Sett produktet på et sted der det er mest sol i løpet av dagen. Rett solcellepanelet A① mot solen.

ⓘ Ladeindikator-lysene A⑥ lyser blått for å vise at produktet lader via solcellepanelet A①.

Slik utføres lading via USB-ladekabelen:

⚠ Bruk kun den medfølgende ladekabelen.

1. Sett USB-A-kabelen A⑪ eller USB-C-kabelen A⑫ inn i den 5 V inngangsporten A⑩.
2. Koble den andre enden av USB-A-kabelen A⑪ eller USB-C-kabelen A⑫ til en 5 V/1 A strømadapter.
3. Plugg strømadapteren inn i en stikkontakt.

ⓘ Ladeindikator-lyset A⑥ lyser rødt for å vise produktet lader via den 5 V inngangsporten A⑩.

⚠ For å forlenge batteriets levetid kan du lade produktet periodisk hvis det ikke brukes over lengre perioder.

Lading av enheter

1. Koble én ende av forlengelseskabelen A⑬ til 5 V, 6 V eller 12 V utgangsporten A⑦⑧⑨.
2. Koble den andre enden av forlengelseskabelen A⑬ til viltkamerakabelen A⑭.
3. Koble den andre enden av viltkamerakabelen A⑭ til enheten.

Kassering

Produktet må avhendes på egnede oppsamlingssteder. Du må ikke avhende produktet som husholdningsavfall. Ta kontakt med leverandøren eller lokale myndigheter hvis du ønsker mer informasjon om avhending.

DA Vejledning til hurtig start

Solpaneldrevet powerbank

WCPBK80GN

Yderligere oplysninger findes i den udvidede manual online: **ned.is/wcpbk80gn**

Tilsigtet brug

Nedis WCPBK80GN er en powerbank, som oplades via et indbygget solpanel.

Dette produkt kan producere energi til 5V, 6V eller 12V viltkamera.

Dette produkt kan anvendes af børn fra 8 år og op og af personer med reducerede fysiske, sensoriske eller mentale evner eller mangel på erfaring og viden, hvis de har fået oplæring eller instruktion angående brug af produktet på en sikker måde og forstår, at farer er involverede. Børn må ikke lege med produktet. Rengøring og brugervedligeholdelse må ikke udføres af børn uden opsyn.

Enhver modificering af produktet kan have konsekvenser for sikkerhed, garanti og korrekt funktion.

Hoveddele (billede **A**)

① Solpanel
② Tripod-stander
③ Monteringsskinne
④ Justeringsring
⑤ Afstandsstykke
⑥ Opladerindikator LED
⑦ 12V output
⑧ 6V output
⑨ 5V output
⑩ 5V input
⑪ USB-A-kabel
⑫ USB-C-kabel
⑬ Forlængelseskabel
⑭ Kabel til viltkamera

Sikkerhedsinstruktioner

⚠ ADVARSEL

- Sørg for, at du har læst og forstået instruktionerne i dette dokument fuldt ud, før du installerer eller bruger produktet. Gem emballagen og dette dokument, så det sidenhen kan læses.
- Gem den originale produktlitteratur til fremtidig reference.
- Anvend kun produktet som beskrevet i denne vejledning.
- Brug ikke produktet, hvis det er skadet eller defekt. Udskift altid et skadet eller defekt produkt øjeblikkeligt.
- Tab ikke produktet og undgå at støde det.
- Dette produkt må kun vedligeholdes af en kvalificeret tekniker pga. risikoen for elektrisk stød.
- Batteriet leveres med et delvist opladet batteri. For optimal batteritid skal batteriet lades helt op før ibrugtagning.
- I tilfælde af cellelækage skal det undgås, at væske kommer i kontakt med hud eller øjne. Hvis der opstår kontakt, skal du skylle det berørte område med rigelige mængder vand og søge lægehjælp.
- Dette produkt er udstyret med et ikke-udtageligt internt batteri. Forsøg ikke selv at udskifte batteriet.
- Forsyn kun produktet med den spænding, der svarer til markeringerne på produktet.
- Under opladning skal produktet placeres i et område med god udluftning.
- Under opladning må produktet ikke placeres på brændbare materialer, såsom tæpper, gulvtæpper eller sengetøj.
- Afbryd produktet fra stikkontakten og andet udstyr, hvis der opstår problemer.
- Åbn ikke produktet.
- Hold produktet uden for børns rækkevidde.
- Brug kun det medfølgende opladningskabel.

Montering af produktet (billedet **B** og **C**)

1. Placer produktet inden for 3 meter af kameraet på et sted, hvor der kommer mest sol i løbet af dagen.

Følg trinene 2 - 8 til sten/betonoverflader. Fortsæt til trin 5 for træoverflader.

2. Marker borehullerne med en blyant ved hjælp af monteringsskinnen A③.
3. Bor tre huller.
4. Indsæt egnede plugs.
5. Placer møtrikken omkring spændeskiven A⑤.
6. Fastgør monteringsskinnen A③ med skruerne.
7. Skru spændeskiven A⑤ på tripodstanderen A②.
8. Stram justeringsringen A④ for at fastgøre solpanelet A①.

Opladning af strømbanken

ⓘ Du kan oplade produktet på to måneder.

Til opladning via solpanelet:

1. Placer produktet på et sted, hvor der kommer mest sol i løbet af dagen. Peg solpanelet A① mod solen.

ⓘ Opladningsindikatorens LED A⑥ lyser for at vise, at produktet oplader via solpanelet A①.

For opladning via USB-opladerkablet:

⚠ Brug kun det medfølgende opladningskabel.

1. Indsæt USB-A-kablet A⑪ eller USB-C-kablet A⑫ i 5V-inputporten A⑩.
2. Indsæt den anden ende af USB- A-kablet A⑪ eller USB-C-kablet A⑫ i en 5V/1A strømadapter.
3. Sæt strømadapteren i en stikkontakt.

ⓘ Opladningsindikatorens LED A⑥ lyser rødt for at vise, at produktet oplader via den 5V inputport A⑩.

⚠ For at forlænge batteriets levetid, skal produktet oplades jævnligt, hvis det ikke anvendes over længere perioder.

Opladning af din enhed

1. Indsæt den ene ende af et forlængelseskabel A⑬ i den 5V, 6V eller 12V outputport A⑦⑧⑨.
2. Forbind den anden ende af forlængelseskablet A⑬ til viltkameraets kabel A⑭.
3. Slut den anden ende af viltkameraets kabel A⑭ til din enhed.

Bortskaffelse

Produktet skal afleveres på et passende indsamlingspunkt. Bortskaf ikke produktet sammen med husholdningsaffald. For mere information, kontakt forhandleren eller den lokale myndighed der er ansvarlig for kontrol af affald.

HU Gyors beüzemelési útmutató

Napelemes hordozható külső akkumulátor

WCPBK80GN

További információért lásd a bővített online kézikönyvet: **ned.is/wcpbk80gn**

Tervezett felhasználás

A Nedis WCPBK80GN egy beépített napelemmel tölthető, hordozható külső akkumulátor.

Ez a termék 5, 6 vagy 12 V-os rendszerű vadkamerák tápellátására alkalmas.

8 éven felüli gyermekek, továbbá testi, érzékszervi vagy szellemi fogyatékkal élők, illetve tapasztalat vagy ismeretek hiányában hozzá nem értő személyek használhatják a terméket megfelelő felügyelet vagy a biztonságos használatra vonatkozó útmutatások mellett, amennyiben tisztában vannak a használattal járó veszélyekkel. Gyermekek nem játszhatnak a termékkel. Gyermekek nem végezhetik a készülék tisztítását és karbantartását felügyelet nélkül.

A termék bármilyen módosítása befolyásolhatja a biztonságot, a jótállást és a megfelelő működést.

Fő alkatrészek (**A** kép)

① Napelem
② Állványrögzítő
③ Szerelőkeret
④ Állítógyűrű
⑤ Távtartó
⑥ Töltésjelző LED
⑦ 12 V-os kimenet
⑧ 6 V-os kimenet
⑨ 5 V-os kimenet
⑩ 5 V-os bemenet
⑪ USB-A kábel
⑫ USB-C kábel
⑬ Hosszabbítókábel
⑭ Vadkamerakábel

Biztonsági utasítások

⚠ FIGYELMEZTETÉS

- Ügyeljen arra, hogy a termék telepítése vagy használata előtt figyelmesen elolvasta és megértette az ebben a dokumentumban található információkat. Tartsa meg a csomagolást és ezt a dokumentumot későbbi használatra.
- Tartsa meg az eredeti terméktájékoztatót, hogy később is fel tudja lapozni.
- A terméket csak az ebben a dokumentumban leírt módon használja.
- Ne használja a terméket, ha valamelyik része sérült vagy hibás. A sérült vagy meghibásodott terméket mindig azonnal cserélje ki.
- Ne ejtse le a terméket és kerülje az ütődést.
- Ezt a terméket csak szakképzett technikus szervizelheti az áramütés kockázatának csökkentése érdekében.
- A terméket részben feltöltött akkumulátorral szállítjuk. Az akkumulátor optimális élettartama érdekében az első használat előtt töltse fel teljesen az akkumulátort.
- Elemszivárgás esetén ügyeljen arra, hogy a folyadék ne érintkezzen bőrrel vagy szemmel. Érintkezés esetén mossa le az érintett területet bő vízzel, és forduljon orvoshoz.
- A termék nem eltávolítható belső akkumulátorral van felszerelve. Ne próbálja meg kicserélni az akkumulátort.
- A terméket kizárólag a terméken szereplő jelzésnek megfelelő elektromos feszültséggel lehet táplálni.
- A terméket töltés közben jól szellőző helyen kell tartani.
- Töltéskor ne helyezze a terméket tűzveszélyes anyagokra, például padlószőnyegre, szőnyegre vagy ágyneműre.
- Ha probléma merül fel, válassza le a terméket a hálózati csatlakozóaljzatról és más berendezésekről.
- Ne nyissa ki a terméket.
- Tartsa a terméket gyermekektől távol.
- Csak a mellékelt töltőkábelt használja.

A termék felszerelése (**B** és **C** ábra)

1. Helyezze el a terméket 3 méter távolságban a kamerától egy a nap nagy részében napsütötte helyen.

Köves/betonfelületek esetén kövesse a 2 - 8 lépéseket. Fafelületek esetén haladjon tovább az 5 lépéssel.

2. Jelölje fel a furathelyeket ceruzával a szerelőkeret segítségével A③.
3. Fúrjon három lyukat.
4. Dugja be a megfelelő dugókat.
5. Helyezze az anyát a távtartó A⑤ köré.
6. Rögzítse a szerelőkeretet A③ a csavarokkal.
7. Csavarja a távtartót A⑤ az állványrögzítő furatba A②.
8. A napelem rögzítéséhez A① húzza meg az állítógyűrűt A④.

A külső akkumulátor töltése

ⓘ A termék kétféleképpen tölthető.

A napelemen keresztül történő töltéshez:

1. Helyezze a terméket olyan helyre, ahol a nap folyamán a lehető legtöbb napfény éri. Irányítsa a napelemet A① a nap felé.

ⓘ A töltésjelző LED A⑥ kéken világítani kezd, ezzel jelezve, hogy a termék a napelemen A① keresztül töltődik.

USB töltőkábelen keresztül történő töltéshez:

⚠ Csak a mellékelt töltőkábelt használja.

1. Dugja be az USB-A A⑪ vagy az USB-C kábelt A⑫ az 5 V-os bemenetbe A⑩.
2. Dugja be az USB-A A⑪ vagy az USB-C kábel A⑫ másik végét egy 5 V/1 A hálózati adapterbe.
3. Dugja be a tápadaptert egy hálózati csatlakozóaljzatba.

ⓘ A töltésjelző LED A⑥ pirosan világítani kezd, ezzel jelezve, hogy a termék az 5 V-os bemeneten A⑩ keresztül töltődik.

⚠ Ha hosszabb ideig nem használja a készüléket, akkor az akkumulátor élettartamának meghosszabbítása érdekében időnként töltse fel.

A készülék töltése

1. Dugja be a hosszabbítókábel A⑬ egyik végét az 5, 6 vagy 12 V-os kimenetbe A⑦⑧⑨.
2. Csatlakoztassa a hosszabbítókábel A⑬ másik végét a vadkamerakábelhez A⑭.
3. Dugja be a vadkamerakábel A⑭ másik végét a készülékbe.

Ártalmatlanítás

A terméket elkülönítve, a megfelelő gyűjtőhelyeken kell leselejtezni. Ne dobja ki a készüléket a háztartási hulladék közé. További információért lépjen kapcsolatba a forgalmazóval, vagy a hulladékkezelésért felelős helyi hatósággal.

PL Przewodnik Szybki start

Powerbank z panelem słonecznym

WCPBK80GN

Więcej informacji znajdziesz w rozszerzonej instrukcji obsługi online: **ned.is/wcpbk80gn**

Przeznaczenie

Nedis WCPBK80GN to powerbank, który ładuje się za pomocą wbudowanego panelu słonecznego.

Produkt ten może oddawać energię do kamery przyrodniczej z zasilaniem 5V, 6V lub 12V.

Ten produkt może być używany przez dzieci w wieku od 8 lat oraz przez osoby o ograniczonej sprawności fizycznej, sensorycznej lub umysłowej, a także przez osoby, które nie posiadają odpowiedniej wiedzy i doświadczenia, jeżeli znajdują się pod nadzorem lub otrzymały instrukcje dotyczące użytkowania produktu w bezpieczny sposób oraz rozumieją związane z tym zagrożenia. Dzieci nie mogą bawić się produktem. Dzieci nie powinny czyścić ani przeprowadzać jakichkolwiek czynności konserwacyjnych bez nadzoru.

Wszelkie modyfikacje produktu mogą mieć wpływ na bezpieczeństwo, gwarancję i działanie.

Główne części (ilustracja **A**)

① Panel słoneczny
② Mocowanie statywu
③ Uchwyt montażowy
④ Pierścień regulacyjny
⑤ Przekładka
⑥ LEDowy wskaźnik ładowania
⑦ Wyjście 12V
⑧ Wyjście 6V
⑨ Wyjście 5V
⑩ Wejście 5V
⑪ Kabel USB-A
⑫ Kabel typu USB-C
⑬ Przedłużacz
⑭ Kabel do kamery przyrodniczej

Instrukcje bezpieczeństwa

⚠ OSTRZEŻENIE

- Przed zainstalowaniem lub użyciem produktu należy upewnić się, że instrukcje zawarte w niniejszym dokumencie zostały w pełni przeczytane i zrozumiane. Opakowanie oraz niniejszy dokument należy zachować na przyszłość.
- Zachowaj oryginalną literaturę produktu do wykorzystania w przyszłości.
- Produktu należy używać wyłącznie w sposób opisany w niniejszym dokumencie.
- Nie używaj produktu, jeśli jakakolwiek jego część jest zniszczona lub uszkodzona. Zawsze natychmiast wymień uszkodzony lub wadliwy produkt.
- Nie upuszczaj produktu i unikaj uderzania go.
- Ten produkt może być serwisowany wyłącznie przez wykwalifikowanego serwisanta, aby zmniejszyć ryzyko porażenia prądem elektrycznym.
- Produkt jest dostarczany z częściowo naładowanym akumulatorem. Aby zapewnić optymalną żywotność akumulatora, przed pierwszym użyciem naładuj go do pełna.
- W przypadku wycieku z baterii nie wolno dopuścić do kontaktu cieczy ze skórą lub oczami. W przypadku kontaktu przemyć skażone miejsce dużą ilością wody i zasięgnąć porady lekarza.
- To urządzenie jest wyposażone w baterię, która nie podlega demontażowi. Nie wolno podejmować prób samodzielnego wyjęcia lub wymiany baterii.
- Zasilaj produkt tylko napięciem odpowiadającym oznaczeniom na produkcie.
- Podczas ładowania produkt musi znajdować się w dobrze wentylowanym miejscu.
- Podczas ładowania nie umieszczaj produktu na materiałach łatwopalnych, takich jak dywaniki, dywany lub pościel.
- Jeśli wystąpią problemy, odłącz produkt od gniazdka elektrycznego i innych urządzeń.
- Produktu nie wolno otwierać.
- Produkt należy przechowywać poza zasięgiem dzieci.
- Używaj wyłącznie kabla zasilającego, który znajduje się w zestawie.

Montaż produktu (ilustracja **B** i **C**)

1. Umieść produkt w promieniu 3 metrów od kamery w miejscu o największym nasłonecznieniu w ciągu dnia.

W przypadku powierzchni kamiennych/betonowych wykonaj kroki 2 – 8. W przypadku powierzchni drewnianych przejdź do kroku 5.

2. Oznacz otwory ołówkiem przy użyciu uchwytu montażowego A③.
3. Wywierć trzy otwory.
4. Włóż odpowiednie kołki.
5. Umieścić nakrętkę wokół elementu dystansowego A⑤.
6. Przymocuj uchwyt montażowy A③ wkrętami.
7. Przykręć element dystansowy A⑤ do statywu A②.
8. Dokręć pierścień regulacyjny A④, aby zabezpieczyć panel słoneczny A①.

Ładowanie powerbanku

ⓘ Produkt można ładować na dwa sposoby.

Do ładowania za pomocą panelu słonecznego:

1. Umieść produkt w miejscu o największym nasłonecznieniu w ciągu dnia. Skieruj panel słoneczny A① w stronę słońca.

ⓘ Dioda LED wskaźnika ładowania A⑥ świeci na niebiesko, aby wskazać, że produkt jest ładowany za pomocą panelu słonecznego A①.

Ładowanie przez kabel USB:

⚠ Używaj wyłącznie kabla zasilającego, który znajduje się w zestawie.

1. Włóż kabel USB-A A⑪ lub kabel USB-C A⑫ do portu wejściowego 5V A⑩.
2. Włóż drugą końcówkę kabla USB-A A⑪ lub kabla USB-C A⑫ do zasilacza 5V/1A.
3. Podłącz zasilacz do gniazdka elektrycznego.

ⓘ Dioda LED wskaźnika ładowania A⑥ świeci na czerwono, wskazując, że produkt jest ładowany za pomocą portu wejściowego 5V A⑩.

⚠ Aby przedłużyć żywotność baterii, należy okresowo ładować produkt, jeśli nie będzie używany przez dłuższy czas.

Ładowanie urządzenia

1. Włóż jedną końcówkę kabla przedłużającego A⑬ do portu wyjściowego 5V, 6V lub 12VA⑦⑧⑨.
2. Podłącz drugą końcówkę kabla przedłużającego A⑬ do kabla kamery przyrodniczej A⑭.
3. Podłącz drugą końcówkę kabla kamery przyrodniczej A⑭ do swojego urządzenia.

Utylizacja

Produkt jest przeznaczony do oddzielnej zbiórki w odpowiednim punkcie odbioru. Nie należy pozbywać się produktu razem z odpadami gospodarstwa domowego.
Aby uzyskać więcej informacji, należy skontaktować się ze sprzedawcą lub lokalnym urzędem odpowiedzialnym zagospodarkę odpadami.

EL Οδηγός γρήγορης εκκίνησης

Ηλιακό πάνελ Powerbank

WCPBK80GN

Για περισσότερες πληροφορίες δείτε το εκτενές online εγχειρίδιο: **ned.is/wcpbk80gn**

Προοριζόμενη χρήση

Το Nedis WCPBK80GN είναι ένα powerbank που φορτίζει χρησιμοποιώντας ένα ενσωματωμένο ηλιακό πάνελ.

Το προϊόν μπορεί να παράγει ενέργεια για κάμερες άγριας φύσης 5V, 6V ή 12V.

Το προϊόν αυτό μπορεί να χρησιμοποιηθεί από παιδιά 8 ετών και άνω και από άτομα με μειωμένες σωματικές, αισθητηριακές ή διανοητικές ικανότητες ή χωρίς εμπειρία και γνώσεις αν επιβλέπονται ή τους έχουν δοθεί οδηγίες για την ασφαλή χρήση του προϊόντος και κατανοούν τους κίνδυνους που εμπλέκονται. Τα παιδιά δεν πρέπει να παίζουν με το προϊόν. Η καθαριότητα και η συντήρηση από τον χρήστη δεν πρέπει να πραγματοποιείται από παιδιά χωρίς επίβλεψη.

Οποιαδήποτε τροποποίηση του προϊόντος μπορεί να έχει επιπτώσεις στην ασφάλεια, την εγγύηση και τη σωστή λειτουργία.

Κύρια μέρη (εικόνα **A**)

① Ηλιακό πάνελ
② Τοποθέτηση τρίποδα
③ Βραχίονας ανάρτησης
④ Ροδέλα ρύθμισης
⑤ Διάκενο
⑥ LED ένδειξη φόρτισης
⑦ 12V έξοδος
⑧ 6V έξοδος
⑨ 5V έξοδος
⑩ 5V είσοδος
⑪ Καλώδιο USB-A
⑫ Καλώδιο USB-C
⑬ Προέκταση καλωδίου
⑭ Καλώδιο κάμερας άγριας φύσης

Οδηγίες ασφάλειας

⚠ ΠΡΟΕΙΔΟΠΟΙΗΣΗ

- Βεβαιωθείτε ότι έχετε διαβάσει και κατανοήσει αυτές τις οδηγίες πριν εγκαταστήσετε ή χρησιμοποιήσετε το προϊόν. Κρατήστε τη συσκευασία και το κείμενο για μελλοντική αναφορά.
- Κρατήστε το φυλλάδιο του αρχικού προϊόντος για μελλοντική αναφορά.
- Χρησιμοποιείτε το προϊόν μόνο σύμφωνα με αυτό το έγγραφο.
- Μην χρησιμοποιείτε το προϊόν εάν οποιοδήποτε τμήμα του έχει ζημιά ή ελάττωμα. Πάντα να αντικαθιστάτε αμέσως ένα χαλασμένο ή ελαττωματικό προϊόν.
- Μην ρίχνετε κάτω το προϊόν και αποφύγετε τα τραντάγματα.
- Για να μειώσετε τον κίνδυνο ηλεκτροπληξίας, η συντήρηση του προϊόντος πρέπει να πραγματοποιείται μόνο από εξουσιοδοτημένο τεχνικό συντήρησης.
- Η μπαταρία του προϊόντος είναι μερικώς φορτισμένη. Για τη βέλτιστη ζωή μπαταρίας, φορτίστε πλήρως την μπαταρία πριν την πρώτη χρήση.
- Σε περίπτωση διαρροής της κυψέλης, αποφύγετε το υγρό να έρθει σε επαφή με την επιδερμίδα ή τα μάτια. Αν έρθει σε επαφή, πλύνετε την περιοχή που ήρθε σε επαφή με αρκετό νερό και ζητήστε ιατρική συμβουλή.
- Το προϊόν αυτό είναι εξοπλισμένο με μία μη αποσπώμενη εσωτερική μπαταρία. Μην προσπαθείτε να αντικαταστήσετε την μπαταρία μόνοι σας.
- Η παροχή ρεύματος στο προϊόν πρέπει να συμφωνεί με την τάση η οποία αναγράφεται πάνω στο προϊόν.
- Κατά τη διάρκεια της φόρτισης, το προϊόν πρέπει να τοποθετείται σε έναν καλά αεριζόμενο χώρο.
- Κατά τη φόρτιση, μην τοποθετείτε το προϊόν πάνω σε εύφλεκτα υλικά όπως χαλάκια, χαλιά ή κλινοσκεπάσματα.
- Αποσυνδέστε το προϊόν από το ρεύμα όπως και άλλες συσκευές αν προκύψει κάποιο πρόβλημα.
- Μην ανοίγετε το προϊόν.
- Να φυλάσσεται μακριά από παιδιά.
- Χρησιμοποιείτε μόνο το παρεχόμενο καλώδιο φόρτισης.

τοποθέτηση του προϊόντος (εικόνα **B** & **C**)

1. Τοποθετήστε το προϊόν 3 μέτρα από την κάμερα σε μια θέση με τον περισσότερο ήλιο κατά τη διάρκεια της ημέρας.

Ακολουθήστε τα βήματα 2 - 8 για επιφάνειες από πέτρα/τσιμέντο. Συνεχίστε στο βήμα 5 για ξύλινες επιφάνειες.

2. Σημειώστε τα σημεία που θα τρυπήσετε με ένα μολύβι με τη βοήθεια του βραχίονα τοποθέτησης A③.
3. Τρυπήστε τρεις τρύπες.
4. Τοποθετήστε τα σωστά ούπα.
5. Τοποθετήστε το παξιμάδι γύρω από τον αποστάτη A⑤.
6. Στερεώστε τον βραχίονα τοποθέτησης A③ με τις βίδες.
7. Βιδώστε τον αποστάτη A⑤ πάνω στη βάση τρίποδα A②.
8. Σφίξτε την ροδέλα ρύθμισης A④ για να ασφαλίσετε το ηλιακό πάνελ A①.

Φόρτιση του power bank

ⓘ Μπορείτε να φορτίσετε το προϊόν με δύο τρόπους.

Για φόρτωση μέσω του ηλιακού πάνελ:

1. Τοποθετήστε το προϊόν σε μια θέση με τον περισσότερο ήλιο κατά τη διάρκεια της ημέρας. Στρέψτε το ηλιακό πάνελ A① προς τον ήλιο.

ⓘ Η ένδειξη φόρτισης LED A⑥ φωτίζεται με μπλε για να υποδείξει ότι το προϊόν φορτίζει με το ηλιακό πάνελ A①.

Για φόρτιση μέσω καλωδίου φόρτισης USB:

⚠ Χρησιμοποιείτε μόνο το παρεχόμενο καλώδιο φόρτισης.

1. Εισάγετε το καλώδιο USB-A A⑪ ή το καλώδιο USB-C A⑫ μέσα στη θύρα εισόδου 5V A⑩.
2. Συνδέστε την άλλη άκρη του καλωδίου USB-A A⑪ ή το καλώδιο USB-C A⑫ σε έναν προσαρμογέα ρεύματος 5V/1A.
3. Συνδέστε τον μετασχηματιστή ισχύος σε μία πρίζα ρεύματος.

ⓘ Η ένδειξη LED φόρτισης A⑥ φωτίζεται με κόκκινο για να υποδείξει ότι το προϊόν φορτίζει με τη θύρα εισόδου 5V A⑩.

⚠ Για να παρατείνετε τη διάρκεια ζωής της μπαταρίας, φορτίζετε το προϊόν περιοδικά αν παραμένει αχρησιμοποίητο για μεγάλες χρονικές περιόδους.

Φόρτιση της συσκευής σας

1. Εισάγετε την μια άκρη του καλωδίου προέκτασης A⑬ μέσα στη θύρα εξόδου 5V, 6V ή 12V A⑦⑧⑨.
2. Συνδέστε την άλλη άκρη του καλωδίου προέκτασης A⑬ στο καλώδιο της κάμερας άγριας φύσης A⑭.
3. Συνδέστε την άλλη άκρη του καλωδίου της κάμερας άγριας φύσης A⑭ στη συσκευή σας.

Απόρριψη

Το προϊόν προορίζεται για ξεχωριστή συλλογή σε κατάλληλο σημείο συλλογής. Μην απορρίπτετε το προϊόν μαζί με τα οικιακά απόβλητα.
Για περισσότερες πληροφορίες επικοινωνήστε με τον αντιπρόσωπό σας ή τις τοπικές αρχές διαχείρισης αποβλήτων.

SK Rýchly návod

Záložný zdroj Powerbank so solárnym panelom

WCPBK80GN

Viac informácií nájdete v rozšírenom návode online: **ned.is/wcpbk80gn**

Určené použitie

Nedis WCPBK80GN je záložný zdroj Powerbank, ktorý sa nabíja pomocou vstavaného solárneho panela.

Tento výrobok dokáže napájať 5 V, 6 V alebo 12 V kamery na záznam voľne žijúcich zvierat.

Tento výrobok môžu používať deti od 8 rokov a staršie a osoby so zníženými fyzickými, zmyslovými alebo mentálnymi schopnosťami alebo s nedostatkom skúseností a znalostí iba pod dozorom alebo pokiaľ sú poučení o používaní výrobku bezpečným spôsobom a chápu súvisiace riziká. Deti sa nesmú hrať s výrobkom. Čistenie a používateľskú údržbu nesmú vykonávať deti bez dozoru.

Každá zmena výrobku môže mať následky na bezpečnosť, záruku a správne fungovanie.

Hlavné časti (obrázok **A**)

① Solárny panel
② Upevňovací prvok statívu
③ Montážny držiak
④ Nastavovací krúžok
⑤ Rozpera
⑥ LED indikátor nabíjania
⑦ 12V výstup
⑧ 6V výstup
⑨ 5V výstup
⑩ 5 V vstup
⑪ Kábel USB-A
⑫ Kábel USB-C
⑬ Predlžovací kábel
⑭ Kábel kamery na záznam voľne žijúcich zvierat

Bezpečnostné pokyny

⚠ VAROVANIE

- Pred inštaláciou alebo použitím výrobku si nezabudnite prečítať a pochopiť všetky pokyny v tomto dokumente. Uchovajte obal a tento dokument pre potreby v budúcnosti.
- Pôvodné texty k výrobku si odložte na neskoršie použitie.
- Výrobok používajte len podľa opisu v tomto dokumente.
- Výrobok nepoužívajte, ak je jeho časť poškodená alebo chybná. Poškodený alebo chybný výrobok vždy okamžite vymeňte.
- Dávajte pozor, aby vám výrobok nepadol a zabráňte nárazom.
- Servis tohto výrobku môže vykonávať len kvalifikovaný technik, aby sa znížilo nebezpečenstvo poranenia elektrickým prúdom.
- Výrobok sa dodáva s čiastočne nabitou batériou. Na dosiahnutie optimálnej výdrže batérie pred prvým použitím úplne nabite batériu.
- V prípade, že z článku uniká elektrolyt, zabráňte kontaktu kvapaliny s kožou alebo očami. V prípade, že ku kontaktu došlo, umyte postihnuté miesto veľkým množstvom vody a vyhľadajte lekársku pomoc.
- Tento výrobok je vybavený vnútornou batériou, ktorá sa nedá vybrať. Nepokúšajte sa svojpomocne vymieňať batériu.
- Výrobok napájajte len napätím zodpovedajúcim označeniam na výrobku.
- Počas nabíjania sa výrobok musí umiestniť do dostatočne vetraného priestoru.
- Pri nabíjaní neumiestňujte výrobok na horľavé materiály, ako sú handry, koberce či posteľné prádlo/podstielka.
- Ak sa vyskytnú problémy, výrobok odpojte od sieťovej zásuvky a iného zariadenia.
- Výrobok neotvárajte.
- Výrobok udržujte mimo dosahu detí.
- Používajte iba dodaný nabíjací kábel.

Montáž výrobku (obrázok **B** a **C**)

1. Výrobok umiestnite do 3 metrov od kamery na miesto s najväčším množstvom slnečného žiarenia počas dňa.

Postupujte podľa krokov 2 - 8 pri kamenných/betónových povrchoch. Pokračujte krokom 5 pri drevených povrchoch.

2. Ceruzou vyznačte otvory na vyvŕtanie pomocou montážneho držiaka A③.
3. Vyvŕtajte tri otvory.
4. Vložte vhodné príchytky.
5. Umiestnite maticu okolo rozpery A⑤.
6. Upevnite montážny držiak A③ pomocou skrutiek.
7. Zaskrutkujte rozperu A⑤ do držiaka statívu A②.
8. Pritiahnite nastavovací krúžok A④ na zaistenie solárneho panela A①.

Nabíjanie externej batérie

ⓘ Výrobok je možné nabíjať dvoma spôsobmi.

Nabíjanie prostredníctvom solárneho panela:

1. Výrobok umiestnite na miesto s najväčším množstvom slnečného žiarenia počas dňa. Namierte solárny panel A① na slnko.

ⓘ LED indikátor nabíjania A⑥ sa rozsvieti modrou farbou, čo znamená, že sa výrobok nabíja pomocou solárneho panela A①.

Nabíjanie prostredníctvom nabíjacieho kábla USB:

⚠ Používajte iba dodaný nabíjací kábel.

1. Pripojte kábel USB-A A⑪ alebo kábel USB-C A⑫ k 5 V vstupnému portu A⑩.
2. Druhý koniec kábla USB-A A⑪ alebo kábla USB-C A⑫ pripojte k 5 V/1 A napájaciemu adaptéru.
3. Pripojte napájací adaptér k elektrickej zásuvke.

ⓘ LED indikátor nabíjania A⑥ sa rozsvieti červenou farbou, čo znamená, že sa výrobok nabíja pomocou 5 V vstupného portu A⑩.

⚠ Ak chcete predĺžiť životnosť batérie, výrobok pravidelne nabíjajte, ak sa dlhší čas nepoužíva.

Nabíjanie vášho zariadenia

1. Jeden koniec predlžovacieho kábla A⑬ pripojte k 5 V, 6 V alebo 12 V výstupnému portu A⑦⑧⑨.
2. Druhý koniec predlžovacieho kábla A⑬ pripojte ku káblu kamery na záznam voľne žijúcich zvierat A⑭.
3. Druhý koniec kábla kábel kamery na záznam voľne žijúcich zvierat A⑭ pripojte k vášmu zariadeniu.

Likvidácia

Tento výrobok je určený na separovaný zber na vhodnom zbernom mieste. Výrobok nelikvidujte spolu s komunálnym odpadom.
Ďalšie informácie získate od predajcu alebo miestneho úradu zodpovedného za nakladanie s odpadmi.

CS Rychlý návod

Externí baterie se solárním panelem

WCPBK80GN

Více informací najdete v rozšířené příručce online: **ned.is/wcpbk80gn**

Zamýšlené použití

WCPBK80GN značky Nedis je externí baterie, kterou lze nabíjet pomocí vestavěného solárního panelu.

Tento výrobek může poskytovat výstupní napětí 5 V, 6 V nebo 12 V pro fotopasti.

Tento výrobek mohou používat děti od 8 let a osoby se sníženými tělesnými, smyslovými nebo duševními schopnostmi nebo s nedostatkem zkušeností a znalostí, pokud jsou pod dohledem, nebo podle pokynů ohledně bezpečného používání výrobku, pokud se seznámí s možnými riziky. Děti by si s výrobkem neměly hrát. Čištění a uživatelskou údržbu nesmí vykonávat děti bez dozoru.

Jakékoli úpravy výrobku mohou ovlivnit jeho bezpečnost, záruku a správné fungování.

Hlavní části (obrázek **A**)

① Solární panel
② Montáž pro trojnožku
③ Montážní konzola
④ Nastavovací kroužek
⑤ Distanční vložka
⑥ LED ukazatel nabíjení
⑦ Výstup 12 V
⑧ Výstup 6 V
⑨ Výstup 5 V
⑩ Vstup 5 V
⑪ Kabel USB-A
⑫ USB-C kabel
⑬ Prodlužovací kabel
⑭ Kabel k fotopasti

Bezpečnostní pokyny

⚠ VAROVÁNÍ

- Před instalací či používáním výrobku si nejprve kompletně přečtěte pokyny obsažené v tomto dokumentu a ujistěte se, že jim rozumíte. Tento dokument a balení uschovejte pro případné budoucí použití.
- Uschovejte si originální brožury k výrobku pro pozdější použití.
- Výrobek používejte pouze tak, jak je popsáno v tomto dokumentu.
- Výrobek nepoužívejte, pokud je jakákoli část poškozená nebo vadná. Poškozený nebo vadný výrobek okamžitě vyměňte.
- Zabraňte pádu výrobku a chraňte jej před nárazy.
- Servisní zásahy na tomto výrobku smí provádět pouze kvalifikovaný technik údržby, sníží se tak riziko úrazu elektrickým proudem.
- Výrobek je dodáván s částečně nabitou baterií. Pro dosažení optimální životnosti baterie před prvním použitím baterii plně nabijte.
- V případě úniku elektrolytu z článku/baterie zamezte styku elektrolytu s kůží či očima. Pokud ke styku přece jen dojde, okamžitě omyjte zasaženou oblast velkým množství vody a vyhledejte lékařskou pomoc.
- Tento výrobek je vybaven neodnímatelnou vnitřní baterií. Nepokoušejte se baterii sami vyměnit.
- Výrobek lze napájet pouze napětím, které odpovídá údajům uvedeným na označení výrobku.
- Během nabíjení musí být výrobek umístěn v dobře větraném prostoru.
- Při nabíjení nepokládejte výrobek na hořlavé materiály, jako jsou koberce, předložky či lůžkoviny.
- Dojde-li k jakémukoli problému, odpojte výrobek ze sítě a od jiných zařízení.
- Nesnažte se výrobek otevřít.
- Výrobek udržujte mimo dosah dětí.
- Používejte vždy pouze přiložený nabíjecí kabel.

Montáž výrobku (obrázek **B** a **C**)

1. Umístěte výrobek do vzdálenosti 3 metrů od kamery na místě, kam po většinu dne dopadají sluneční paprsky.

U kamenných/betonových povrchů postupujte podle kroků 2 - 8 Pro dřevěné povrchy pokračujte krokem 5.

2. Označte si tužkou skrz montážní konzolu A③ otvory k vyvrtání.
3. Vyvrtejte tři otvory.
4. Vložte vhodné hmoždinky.
5. Navlékněte matic přes distanční díl A⑤.
6. Upevněte montážní konzolu A③ pomocí šroubů.
7. Našroubujte distanční díl A⑤ do montáže trojnožky A②.
8. Dotažením nastavovacího kroužku A④ zajistěte solární panel A①.

Nabíjení externí baterie

ⓘ Výrobek lze nabíjet dvěma způsoby.

Nabíjení ze solárního panelu:

1. Umístěte výrobek do místa, kam po většinu dne dopadají sluneční paprsky. Nasměrujte solární panel A① směrem ke slunci.

ⓘ LED ukazatel nabíjení A⑥ se rozsvítí modře, což značí, že se výrobek nabíjí pomocí solárního panelu A①.

Nabíjení pomocí kabelu USB:

⚠ Používejte vždy pouze přiložený nabíjecí kabel.

1. Zapojte kabel USB-A A⑪ nebo kabel USB-C A⑫ do 5V vstupního portu A⑩.
2. Druhý konec kabelu USB-A A⑪ nebo kabelu USB-C A⑫ zapojte do 5V/1A napájecího adaptéru.
3. Zapojte napájecí adaptér do stěnové zásuvky.

ⓘ LED ukazatel nabíjení A⑥ se rozsvítí červeně, což značí, že se výrobek nabíjí pomocí 5V vstupního portu A⑩.

⚠ Aby byla životnost baterie co nejdelší, nabíjejte výrobek pravidelně i v případě, že jej delší dobu nepoužíváte.

Nabíjení vašeho zařízení

1. Zapojte jeden konec prodlužovacího kabelu A⑬ do 5V, 6V nebo 12V výstupního portu A⑦⑧⑨.
2. Druhý konec prodlužovacího kabelu A⑬ zapojte do kabelu fotopasti A⑭.
3. Druhý konec kabelu fotopasti A⑭ zapojte do svého zařízení.

Likvidace

Likvidaci tohoto produktu provádějte v příslušné sběrně. Nevyhazujte tento výrobek s komunálním odpadem.
Pro více informací se obraťte na prodejce nebo místní orgány odpovědné za nakládání s odpady.

RO Ghid rapid de inițiere

Acumulator extern cu panou solar

WCPBK80GN

Pentru informații suplimentare, consultați manualul extins, disponibil online: **ned.is/wcpbk80gn**

Utilizare preconizată

Produsul Nedis WCPBK80GN este un acumulator extern care încarcă utilizând panoul solar integrat.

Acest produs poate genera energie pentru camere de observat habitatul natural de 5V, 6V sau 12V.

Acest produs poate fi utilizat de copiii cu vârsta peste 8 ani și de persoanele cu capacități fizice, senzoriale sau mentale reduse sau fără experiență și fără cunoștințe dacă acestea sunt supravegheate sau instruite cu privire la utilizarea produsului într-un mod sigur și înțeleg pericolele implicate. Copii nu trebuie să se joace cu produsul. Curățarea și întreținerea de către utilizator nu trebuie să fie efectuate de copii fără supraveghere.

Orice modificare a produsului poate avea consecințe pentru siguranța, garanția și funcționarea corectă a produsului.

Piese principale (imagine **A**)

① Panou solar
② Montare trepied
③ Suport de montare
④ Inel de reglare
⑤ Distanțier
⑥ LED indicator încărcare
⑦ Ieșire de 12V
⑧ Ieșire de 6V
⑨ Ieșire de 5V
⑩ Intrare de 5V
⑪ Cablu USB-A
⑫ Cablu USB-C
⑬ Cablu prelungitor
⑭ Cablul camerei pentru observat habitatul natural

Instrucțiuni de siguranță

⚠ AVERTISMENT

- Asigurați-vă că ați citit complet și că ați înțeles instrucțiunile din acest document înainte de a instala sau utiliza produsul. Păstrați ambalajul și acest document pentru a le consulta ulterior.
- Păstrați documentația originală a produsului pentru a o consulta mai târziu.
- Folosiți produsul exclusiv conform descrierii din acest document.
- Nu folosiți produsul dacă o piesă este deteriorată sau defectă. Înlocuiți imediat produsul dacă este deteriorat sau defect.
- Nu lăsați produsul să cadă și evitați ciocnirile elastice.
- Service-ul asupra acestui produs poate fi realizat doar de către un tehnician calificat pentru întreținere, pentru a reduce riscul de electrocutare.
- Produsul este livrat cu o baterie parțial încărcată. Pentru o durată de viață optimă a bateriei, înainte de prima utilizare, încărcați complet bateria.
- În cazul unor scurgeri din elemente, nu lăsați lichidul să intre în contact cu pielea sau ochii. Dacă a existat contact, spălați zona afectată cu cantități mari de apă și apelați la un consult medical.
- Acest produs este echipat cu o baterie internă care nu poate fi demontată. Nu încercați să înlocuiți bateria dumneavoastră înșivă.
- Produsul trebuie alimentat exclusiv cu tensiunea corespunzătoare marcajului de pe produs.
- În timpul încărcării, produsul trebuie plasat într-o zonă bine ventilată.
- În timpul încărcării, nu așezați produsul pe materiale inflamabile, de exemplu preșuri, covoare sau lenjerie de pat.
- Deconectați produsul de la priză și de la alte echipamente în cazul în care apar probleme.
- Nu deschideți produsul.
- Nu lăsați produsul la îndemâna copiilor.
- Folosiți numai cablul de alimentare furnizat.

Montarea produsului (imagine **B**& **C**)

1. Așezați produsul pe o rază de 3 metri de cameră, într-un loc unde bate soarele cel mai tare în timpul zilei.

Parcurgeți pașii 2 - 8 pentru suprafețe din piatră/beton. Continuați la pasul 5 pentru suprafețe din lemn.

2. Marcați cu un creion locul orificiilor pentru găurire, folosind suportul de montare A③.
3. Realizați trei găuri.
4. Introduceți diblurile potrivite.
5. Puneți piulița în jurul distanțierului A⑤.
6. Fixați suportul de montare A③ cu ajutorul șuruburilor.
7. Înșurubați distanțierul A⑤ pe suportul trepiedului A②.
8. Strângeți inelul de reglare A④ pentru a fixa panoul solar A①.

Încărcarea stației de alimentare

ⓘ Puteți încărca produsul în două moduri.

Pentru încărcare prin panoul solar:

1. Așezați produsul într-un loc unde bate soarele cel mai tare în timpul zilei. Orientați panoul solar A① către soare.

ⓘ LED-ul care indică încărcarea A⑥ se aprinde în albastru pentru a arăta că produsul se încarcă utilizând panoul solar A①.

Pentru încărcarea prin cablul de încărcare USB:

⚠ Folosiți numai cablul de alimentare furnizat.

1. Introduceți cablul USB-A A⑪ sau cablul USB-C A⑫ în portul de intrare 5V A⑩.
2. Introduceți celălalt capăt al cablului USB-A A⑪ sau cablului USB-C A⑫ într-un adaptor electric de 5V/1A.
3. Introduceți adaptorul electric într-o priză.

ⓘ LED-ul care indică încărcarea A⑥ se aprinde în roșu pentru a arăta că produsul se încarcă utilizând portul de intrare de 5V A⑩.

⚠ Pentru extinderea duratei de viață a bateriei, încărcați periodic produsul dacă este lăsat nefolosit pentru perioade lungi de timp.

Încărcarea dispozitivului dumneavoastră

1. Introduceți un capăt al cablului prelungitor A⑬ în portul de ieșire de 5V, 6V sau 12V A⑦⑧⑨.
2. Branșați celălalt capăt al cablului prelungitor A⑬ la cablul camerei de observat habitatul natural A⑭.
3. Branșați celălalt capăt al cablului camerei de observat habitatul natural A⑭ în dispozitivul dumneavoastră.

Eliminare

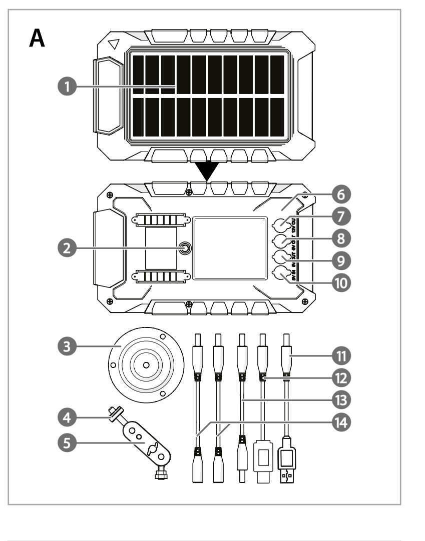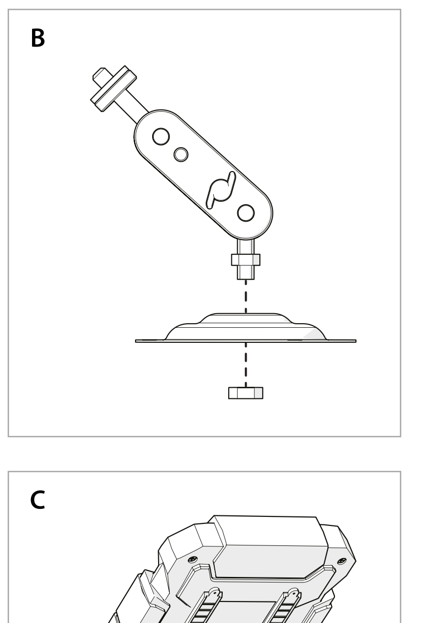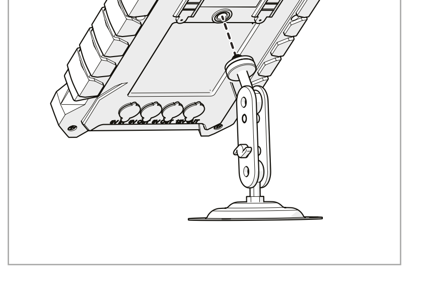Produsul a fost creat pentru colectare separată la un punct de colectare adecvat. Nu eliminați produsul odată cu deșeurile menajere.
Pentru mai multe informații, contactați magazinul sau autoritatea locală responsabilă pentru gestionarea deșeurilor.